ԱՆՎԱՆԱԹԵՐԹ, ԲԱՑԱՏՐԱԳԻՐ, ՇԱՆՈԹՈՒԹՅՈՒՆՆԵՐ (N 3 ՄԱՍՆԱՇԵՆՔ)	Կ -00
ԳՈՅՈՒԹՅՈՒՆ ՈՒՆԵՑՈՂ ՀԻՄՔԵՐԻ ՀԱՏԱԿԱԳԻԾ -1,400 ՆԻՇՈՒՄ Մ 1:100 (N 1 ՄԱՍՆԱՇԵՆՔ)	Կ -01
ԳՈՅՈՒԹՅՈՒՆ ՈՒՆԵՑՈՂ ՀԻՄՔԵՐԻ ԿՏՐՎԱԾՔՆԵՐ -1,400 ՆԻՇՈՒՄ (N 1 ՄԱՍՆԱՇԵՆՔ)	Կ -02
ԳՈՅՈՒԹՅՈՒՆ ՈՒՆԵՑՈՂ ՀԻՄՔԵՐԻ ՈՒԺԵՂԱՑՈՒՄՆԵՐԻ և ՆՈՐ ԻՐԱԿԱՆԱՑՎՈՂ ՀԻՄՔԵՐԻ ՀԱՏԱԿԱԳԻԾ (N 1 ՄԱՍՆԱՇԵՆՔ)	Կ -03
ԳՈՅՈՒԹՅՈՒՆ ՈՒՆԵՑՈՂ ՀԻՄՔԵՐԻ ՈՒԺԵՂԱՑՈՒՄՆԵՐԻ և ՆՈՐ ԻՐԱԿԱՆԱՑՎՈՂ ՀԻՄՔԵՐԻ ԿՏՐՎԱԾՔՆԵՐ (N 1 ՄԱՍՆԱՇԵՆՔ)	Կ -04
ՉԱՓԱԳՐՈՒԹՅԱՆ և ՔԱՆԴՄԱՆ ՀԱՏԱԿԱԳԻԾ 0.000 ՆԻՇՈՒՄ Մ 1:100 (N 1 ՄԱՍՆԱՇԵՆՔ)	Կ -05
ՆՈՐ ԻՐԱԿԱՆԱՑՎՈՂ ԿՈՆՍՏՐՈՒԿՑԻԱՆԵՐԻ և ՈՒԺԵՂԱՑՈՒՄՆԵՐԻ ՀԱՏԱԿԱԳԻԾ 0.00 ՆԻՇՈՒՄ Մ 1:100 (N 1 ՄԱՍՆԱՇԵՆՔ)	Կ -06
ՆՈՐ ԻՐԱԿԱՆԱՑՎՈՂ ԿՈՆՍՏՐՈՒԿՑԻԱՆԵՐԻ և ՈՒԺԵՂԱՑՈՒՄՆԵՐԻ ԿՏՐՎԱԾՔՆԵՐ 0.00 ՆԻՇՈՒՄ (N 1 ՄԱՍՆԱՇԵՆՔ)	Կ -07
ՆՈՐ ԻՐԱԿԱՆԱՑՎՈՂ ԿՈՆՍՏՐՈՒԿՑԻԱՆԵՐԻ և ՈՒԺԵՂԱՑՈՒՄՆԵՐԻ ԿՏՐՎԱԾՔՆԵՐ 0.00 ՆԻՇՈՒՄ (N 1 ՄԱՍՆԱՇԵՆՔ)	Կ -08
ՆՈՐ ԻՐԱԿԱՆԱՑՎՈՂ ԿՈՆՍՏՐՈՒԿՑԻԱՆԵՐԻ և ՈՒԺԵՂԱՑՈՒՄՆԵՐԻ ԿՏՐՎԱԾՔՆԵՐ 0.00 ՆԻՇՈՒՄ (N 1 ՄԱՍՆԱՇԵՆՔ)	Կ -09
ՆՈՐ ԻՐԱԿԱՆԱՑՎՈՂ ԿՈՆՍՏՐՈՒԿՑԻԱՆԵՐԻ և ՈՒԺԵՂԱՑՈՒՄՆԵՐԻ ՀԱՏԱԿԱԳԻԾ +3,220 ՆԻՇՈՒՄ (N 1 ՄԱՍՆԱՇԵՆՔ)	Կ -10
ՆՈՐ ԻՐԱԿԱՆԱՑՎՈՂ ԿՈՆՍՏՐՈՒԿՑԻԱՆԵՐԻ և ՈՒԺԵՂԱՑՈՒՄՆԵՐԻ ԿՏՐՎԱԾՔՆԵՐ +3.220 ՆԻՇՈՒՄ (N 1 ՄԱՍՆԱՇԵՆՔ)	Կ -11
ՇՐՋԱՆԱԿ ԸՍՏ C- C և D - D ԱՌԱՆՑՔՆԵՐԻ (N 1 ՄԱՍՆԱՇԵՆՔ)	Կ -12
ՀԵՇԱՆ - 3,4 (N 1 ՄԱՍՆԱՇԵՆՔ)	Կ -13
ՆՈՐ ԻՐԱԿԱՆԱՑՎՈՂ ԿՈՆՍՏՐՈՒԿՑԻԱՆԵՐԻ և ՈՒԺԵՂԱՑՈՒՄՆԵՐԻ ՀԱՏԱԿԱԳԻԾ +6.600 ՆԻՇՈՒՄ (N 1 ՄԱՍՆԱՇԵՆՔ)	Կ -14
ՆՈՐ ԻՐԱԿԱՆԱՑՎՈՂ ԿՈՆՍՏՐՈՒԿՑԻԱՆԵՐԻ և ՈՒԺԵՂԱՑՈՒՄՆԵՐԻ ԿՏՐՎԱԾՔՆԵՐ +6.450 ՆԻՇՈՒՄ (N 1 ՄԱՍՆԱՇԵՆՔ)	Կ -15
ՇՐՋԱՆԱԿ ԸՍՏ 11 - 11 ԱՌԱՆՑՔԻ (N 1 ՄԱՍՆԱՇԵՆՔ)	Կ -16
ՇՐՋԱՆԱԿ ԸՍՏ 12 - 12 ԱՌԱՆՑՔԻ (N 1 ՄԱՍՆԱՇԵՆՔ)	Կ -17
ՇՐՋԱՆԱԿ ԸՍՏ 12′ - 12′ ԱՌԱՆՑՔԻ (N 1 ՄԱՍՆԱՇԵՆՔ)	Կ -18
ՇՐՋԱՆԱԿ ԸՍՏ A - A և F - F ԱՌԱՆՑՔԻ (N 1 ՄԱՍՆԱՇԵՆՔ)	Կ -19
ՇՐՋԱՆԱԿ ԸՍՏ B' - B' ,E' -E' ԱՌԱՆՑՔԻ (N 1 ՄԱՍՆԱՇԵՆՔ)	Կ -20
ՀԱՆԳՈՒՅՑ-1,2 (N 1 ՄԱՍՆԱՇԵՆՔ)	Կ -21
ԱՍՏԻՃԱՆԱՎԱՆԴԱԿ - 4, (N 1 ՄԱՍՆԱՇԵՆՔ)	Կ -22
ԱՍՏԻՃԱՆԱՎԱՆԴԱԿ - 4, (N 1 ՄԱՍՆԱՇԵՆՔ)	Կ -23
ԲԱՐԱՎՈՐՆԵՐԻ ՀԱՏԱԿԱԳԻԾ 0.000 ՆԻՇՈՒՄ (N 1 ՄԱՍՆԱՇԵՆՔ)	Կ -24
ԲԱՐԱՎՈՐՆԵՐԻ ՀԱՏԱԿԱԳԻԾ +3,220 ՆԻՇՈՒՄ (N 1 ՄԱՍՆԱՇԵՆՔ)	Կ -25
ԲԱՐԱՎՈՐՆԵՐԻ ԿՏՐՎԱԾՔՆԵՐ (N 1 ՄԱՍՆԱՇԵՆՔ)	Կ -26
ԲԱՐԱՎՈՐՆԵՐԻ ԿՏՐՎԱԾՔՆԵՐ (N 1 ՄԱՍՆԱՇԵՆՔ)	Կ -27
ԲԱՐԱՎՈՐՆԵՐԻ ԿՏՐՎԱԾՔՆԵՐ (N 1 ՄԱՍՆԱՇԵՆՔ)	Կ -28

ԲԱՑԱՏՐԱԳԻՐ

1 -ին մասնաշենքի վերակառուցման և նոր իրականացվող հատվաշների կոնստրուկտորական մասի աշխատանքային նախագիծը կատարվել է ճարտարապետահատակագծային առաջադրանքի և ճարտարապետական նախագծի հիման վրա:

Նախագիծը մշակվել է Հայաստանի Հանրապետությունում գործող շինարարական նորմերի և կանոնների պահանջներին համապատասխան:

Ըստ գործող նորմատիվ տվյալների :

- Տարածքը գտնվում է II սեյսմիկ գոտում՝ a_{max}=300 սմ/վԱ:

Շենքը բաղկացած է երկու հարկից:

Գույություն ունեցող շենքի արտաքին պատերի հիմքերի նիշը բուտաբետոնե ժապավենային հիմքերով իջեցվել է մինչև - 1 .200նիշը , արտաքին պատերի բացվածքների մասերում իրականացվել է նոր շրջանակներ,ներքին պատերը ամբողջությամբ ուժեղացվել են ե/բ շապիկով, 30մմ տորկրետբետոնով, ծածկերը ուժեղացվել է 50մմ ե/բ հաստության սալով:

Նոր իրականացվող հատվածները իրականացվել է նոր Ե/Բ միաձույլ շրջանակային հիմնակմախքով:

Նոր իրականացվող հիմքերը 600x600 հատվածքի են՝ իրականացված են B20 դասի ծանր բետոնից:

- Միաձույլ սյուները 400x400 հատվածքի են՝ իրականացված են B20 դասի ծանր բետոնից:
- Միաձույլ հեծանները 500x400 հատվածքի են՝ իրականացված են B20 դասի ծանր բետոնից:
- Ծածկերը ունեն 180մմ հաստություն՝ իրականացված են B20 դասի ծանր բետոնից:

Նշված կոնստրուկտիվ տարրերի և շենքի հիմնակմախքին վերաբերող մնացած տարրերի գծագրերը բերված են նախագծում:

ՆՈՐՄԱՏԻՎ ՀՂՈՒՄՆԵՐ՝

1. ՀՀՇՆ II-6.02-2006 «Սեյսմակայուն շինարարություն. Նախագծման նորմեր»,
2. ՀՀՇՆ IV-13.01.96 «Քարե և ամրանաքարե կոնստրուկցիաներ»,
3. СНиП 2.03.01-84* "Бетонные и железобетонные конструкцыи",
4. СНиП 2.01.07-85 "Нагрузки и воздействия",
5. СНиП 2.02.01-83* "Основания зданий и сооружений"

ՇԱՆՈԹՈՒԹՅՈՒՆՆԵՐ

1. Բոլոր գծագրերը նայել ճարտարապետական գծագրերի հետ համատեղ:
2. Բնական կամ արհեստական (բետոնե սնամեջ բլոկ) քարե պատերում առկա դռների և պատուհանների բացվածքների տեղերն ու չափսերը ճշտել ըստ ճարտարապետական գծագրերի:
3. Տանիքածածկի նյութը ընտրված է ըստ ճարտարապետական առաջադրանքի:
4. Կոնստրուկտորական մասի գծագրերում առկա «*» նշանով տարրերի չափսերը ճշգրտել ըստ ճարտարապետական գծագրերի:
5. Բետոնային և ամրանային աշխատանքները կատարել խստորեն պահպանելով աշխատանքների կատարման տեխնոլոգիական պահանջները:
6. Նախագծում փոփոխություններ կատարել դրանք համաձայնացնելով նածագծային խմբի մասնագետների հետ:

Ն.Գ.Ճ.	Ա.ՆԱՋԱՐՅԱՆ		ՕԲ.ԱՆՎԱՆՈՒՄԸ	ASMED design			
ՆԱԽԱԳԾԵՑ	Ա.ՆԱՋԱՐՅԱՆ		ԳԵՂԱՐՔՈՒՆԻՔԻ ՄԱՐԶ,Ք.ՍԵՎԱՆ ԹԻՎ 2 «ՋՐԹՈՆՔ» ՄԱՆԿԱՊԱՐՏԵԶԻ ՀԻՄՆԱՆՈՐՈԳՄԱՆ ՆԱԽԱԳԻԾ	«ԱՍՔՄԵԴ դիզայն» ՍՊԸ			
	Վ. ԻԳԻԹՅԱՆ			ՕԲՅԵԿՏ	05/15		
			ԹԵՐԹԻ ԱՆՎԱՆՈՒՄԸ				
ՍՏՈՒԳԵՑ			ԱՆՎԱՆԱԹԵՐԹ, ԲԱՑԱՏՐԱԳԻՐ, ՇԱՆՈԹՈՒԹՅՈՒՆՆԵՐ (N 1 ՄԱՍՆԱՇԵՆՔ)	ԹԵՐԹ	Կ-0	ՓՈՒԼ	ԱԳ
ՊԱՏՎԻՐԱՏՈՒ՝	(Հ. Տ. Ջ. Հ.)			ԹԵՐԹԵՐ	28		

ԳՈՅՈՒԹՅՈՒՆ ՈՒՆԵՑՈՂ ՀԻՄՔԵՐԻ ՀԱՏԱԿԱԳԻԾ -1.400 ՆԻՇՈՒՄ Մ 1:100

(N 1 ՄԱՍՆԱՇԵՆՔ)

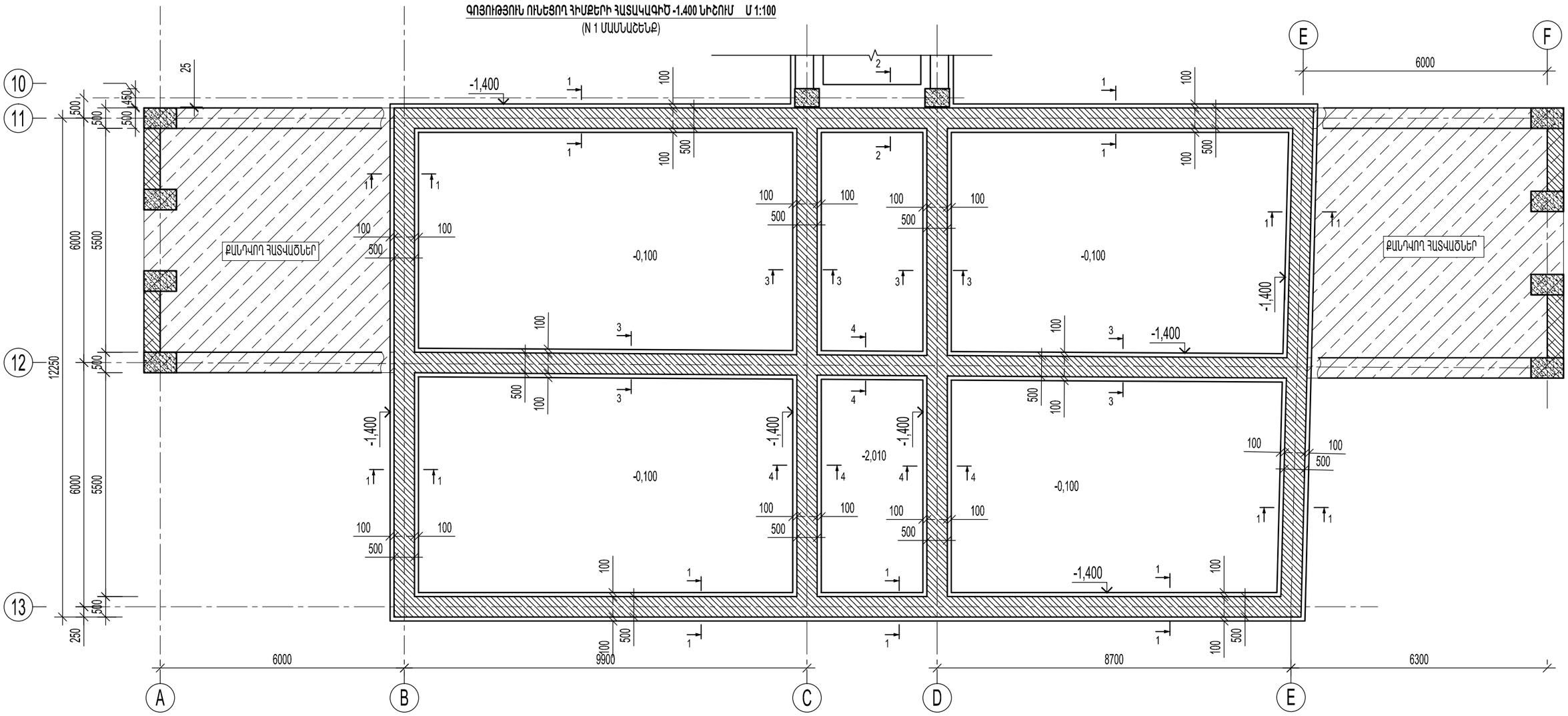

ԾԱՆՈԹՈՒԹՅՈՒՆՆԵՐ

1.ԳՈՅՈՒԹՅՈՒՆ ՈՒՆԵՑՈՂ ՀԻՄՔԵՐԻ ,ՊԱՏԵՐԻ ՉԱՓԵՐԸ ՃՇՏԵԼ ՏԵՂՈՒՄ

2.ՆՈՐ ԻՐԱԿԱՆԱՑՎՈՂ Ե/Բ ԿՈՆՍՏՐՈՒԿՑԻԱՆԵՐԻ ԱՄՐԱՆՆԵՐԻ և ԱՆՈՒՐՆԵՐԻ ՉԱՓԵՐԸ ՎԵՐՑՆԵԼ ԸՍՏ ԳՈՅՈՒԹՅՈՒՆ ՈՒՆԵՑՈՂ ԿՈՆՍՏՐՈՒԿՑԻԱՆԵՐԻ և ՈՒԺԵՂԱՑՎՈՂ ՀԱՏՎԱԾՆԵՐԻ ԳՈՒՄԱՐԻ ՉԱՓՈՎ

Ն.Գ.Ճ.	Ա.ՆԱՔԱՐՅԱՆ		ՕԲ.ԱՆՎԱՆՈՒՄԸ ԳԵՂԱՐՔՈՒՆԻՔԻ ՄԱՐԶ.Ք.ՍԵՎԱՆ ԹԻՎ 2 «ԶԱՐԹՈՆՔ» ՄԱՆԿԱՊԱՐՏԵԶԻ ՀԻՄՆԱՆՈՐՈԳՄԱՆ ՆԱԽԱԳԻԾ	ASKMED design			
ՆԱԽԱԳԾԵՑ	Ա.ՆԱՔԱՐՅԱՆ			«ԱՍՔՄԵԴ դիզայն» ՍՊԸ			
	Վ. ԻԳԻԹՅԱՆ						
			ԹԵՐԹԻ ԱՆՎԱՆՈՒՄԸ	ՕԲՅԵԿՏ	05/15		
ՍՏՈՒԳԵՑ			ԳՈՅՈՒԹՅՈՒՆ ՈՒՆԵՑՈՂ ՀԻՄՔԵՐԻ ՀԱՏԱԿԱԳԻԾ -1.400 ՆԻՇՈՒՄ Մ 1:100 (N 1 ՄԱՍՆԱՇԵՆՔ)	ԹԵՐԹ	Կ-1	ՓՈՒԼ	ԱԳ
ՊԱՏՎԻՐԱՏՈՒ՝ (Հ. Տ. Ջ. Հ.)				ԹԵՐԹԵՐ	28		

ՆՈՐ ԻՐԱԿԱՆԱՑՎՈՂ ԿՈՆՍՏՐՈՒԿՑԻԱՆԵՐԻ և
ՈՒԺԵՂԱՑՈՒՄՆԵՐԻ ՀԱՏԱԿԱԳԻԾ +3.220 ՆԻՇՈՒՄ Մ 1:100
(N 1 ՄԱՍՆԱՇԵՆՔ)

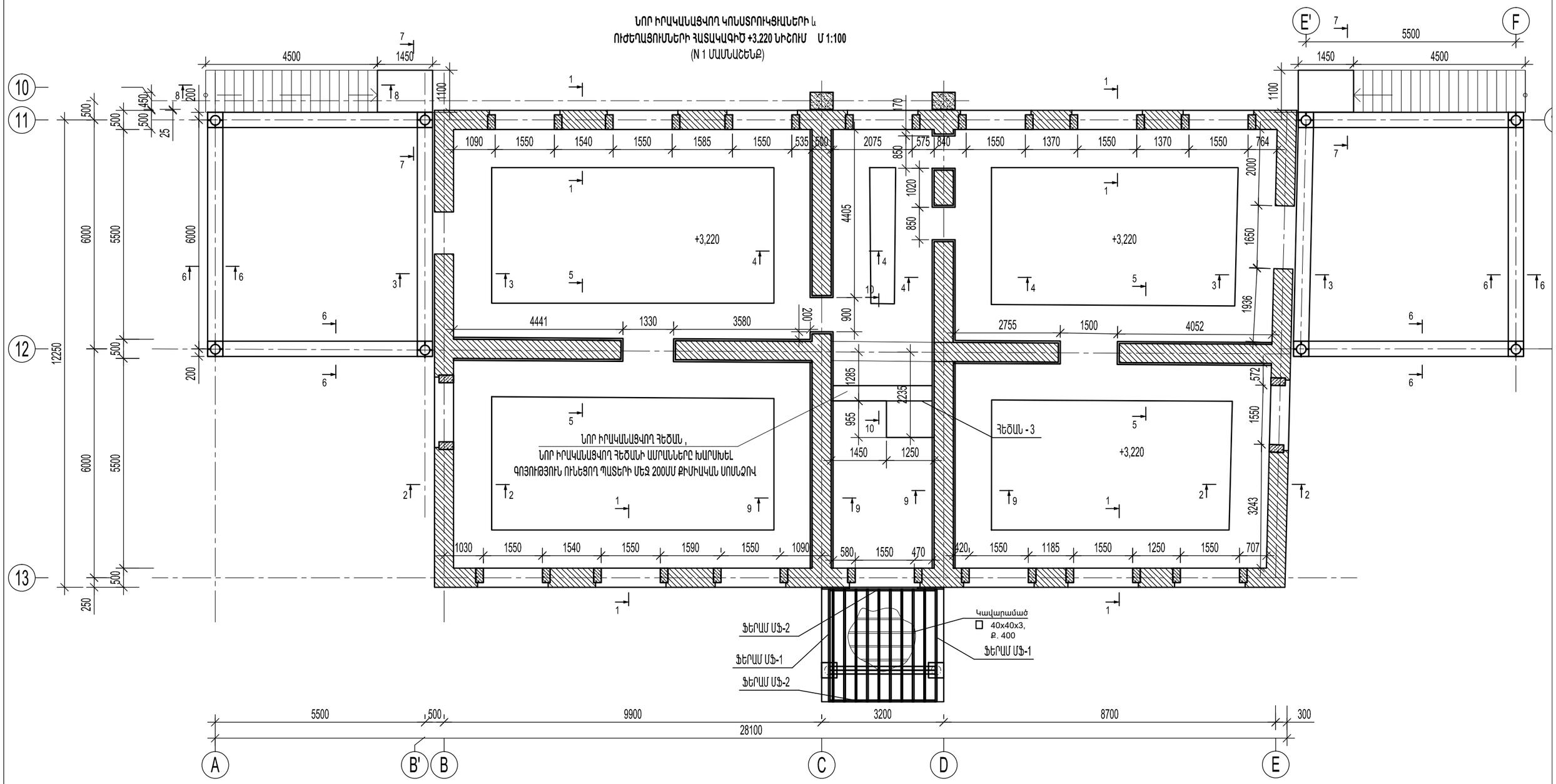

ԾԱԾԿԻ ՈՒԺԵՂԱՑՈՒՄ +3.220 ՆԻՇՈՒՄ

Դիրք	Նշանակում	Անվանում	Քանակ, /հատ/	Քաշը/կգ/
	ԾԱԾԿԻ ՈՒԺԵՂԱՑՈՒՄ +3.220 ՆԻՇՈՒՄ			
1s	ГОСТ Р 52544-2006	Ø 6 A500C, L= 1130գծ/մ	1	250.1
3s	ГОСТ Р 52544-2006	Ø 8AcI, L= 400մմ	370	58.5
	Բետոն B20		7.3	խմ
	ԱՆՑՔԵՐԻ ԲԱՑՈՒՄ Ե/Բ ՍԱԼԵՐՈՒՄ		0.16	խմ

Ն.Գ.Ճ.	Ա.ՆԱՋԱՐՅԱՆ		ՕԲ.ԱՆՎԱՆՈՒՄԸ ԳԵՂԱՐՔՈՒՆԻՔԻ ՄԱՐԶ.Ք.ՍԵՎԱՆ ԹԻՎ 2 «ՋԱՐԹՈՆՔ» ՄԱՆԿԱՊԱՐՏԵԶԻ ՀԻՄՆԱՆՈՐՈԳՄԱՆ ՆԱԽԱԳԻԾ	ASKMED design		
ՆԱԽԱԳԾԵՑ	Ա.ՆԱՋԱՐՅԱՆ			«ԱՍՔՄԵԴ դիզայն» ՍՊԸ		
	Վ. ԻԳԻԹՅԱՆ			ՕԲՅԵԿՏ	05/15	
			ԹԵՐԹԻ ԱՆՎԱՆՈՒՄԸ ՆՈՐ ԻՐԱԿԱՆԱՑՎՈՂ ԿՈՆՍՏՐՈՒԿՑԻԱՆԵՐԻ և ՈՒԺԵՂԱՑՈՒՄՆԵՐԻ ՀԱՏԱԿԱԳԻԾ +3.220 ՆԻՇՈՒՄ (N 1 ՄԱՍՆԱՇԵՆՔ)	ԹԵՐԹ	Կ- 10	ՓՈՒԼ / ԱԳ
ՍՏՈՒԳԵՑ					
ՊԱՏՎԻՐԱՏՈՒ՝	(Հ. Տ. Ջ. Հ.)			ԹԵՐԹԵՐ	28	

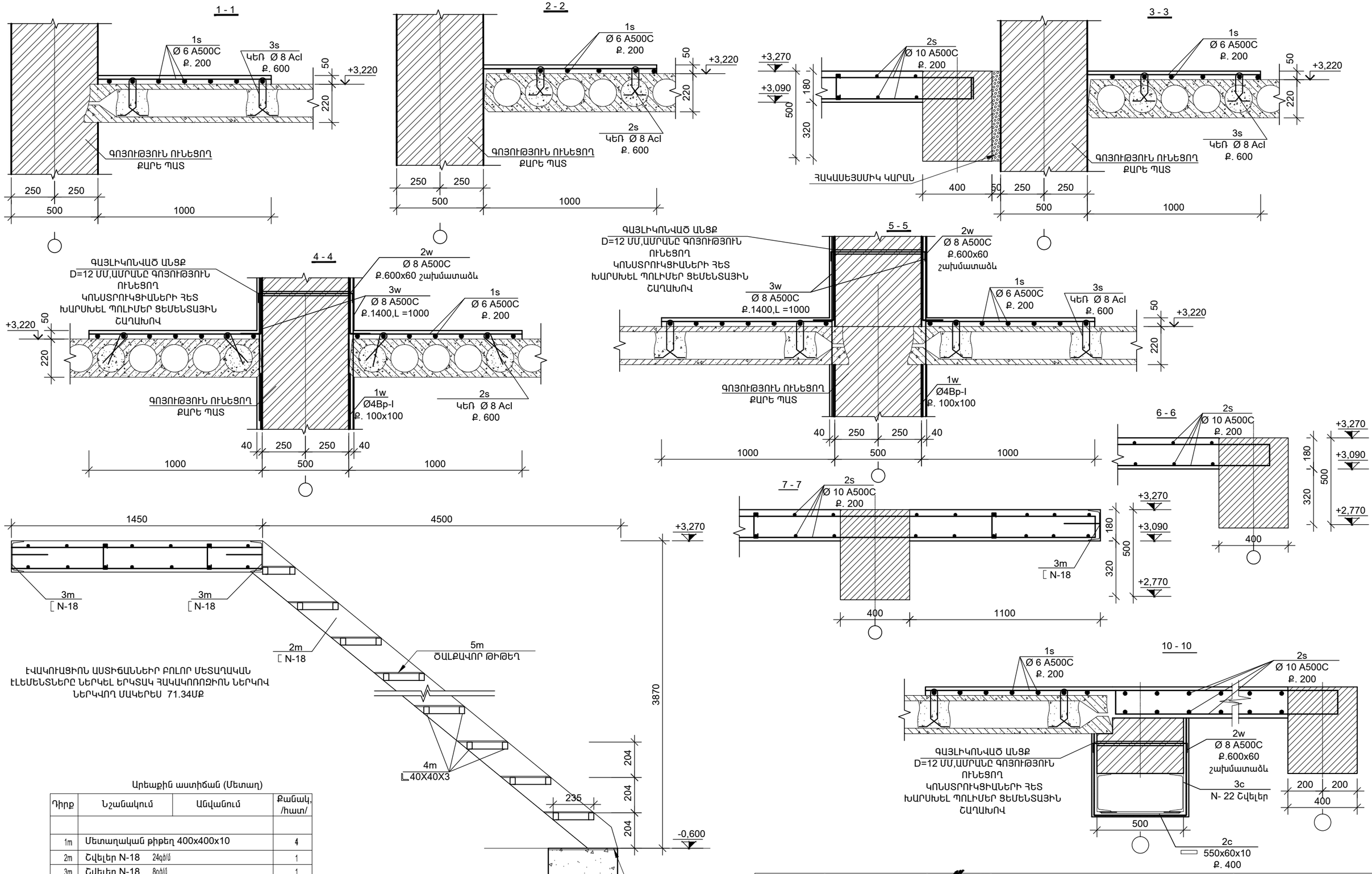

Արեաքին աստիճան (Մետաղ)

Դիրք	Նշանակում	Անվանում	Քանակ, /հատ/
1m	Մետաղական թիթեղ 400x400x10		4
2m	Շվելեր N-18 24գծ/մ		1
3m	Շվելեր N-18 8գծ/մ		1
4m	Մետաղական անկյունակ 40x40x3	100գծ/մ	1
5m	ԾԱԼՔԱՎՈՐ ԹԻԹԵՂ 2.5մմ	7 գ/մ	1
	Քաշը/կգ/		915 կգ

Ն.Գ.Ճ.	Ա.ՆԱՔԱՐՅԱՆ		ՕԲ.ԱՆՎԱՆՈՒՄԸ ԳԵՂԱՐՔՈՒՍԻՔԻ ՄԱՐԶ,Ք.ՍԵՎԱՆ ԹԻՎ 2 «ՔԱՐԹՈՆՔ» ՄԱՆԿԱՊԱՐՏԵԶԻ ՀԻՄՆԱՆՈՐՈԳՄԱՆ ՆԱԽԱԳԻԾ	ASMED design	
ՆԱԽԱԳԾԵՑ	Ա.ՆԱՔԱՐՅԱՆ			«ԱՍՔՄԵԴ դիզայն» ՍՊԸ	
	Վ. ԻԳԻԹՅԱՆ			ՕԲՅԵԿՏ	05/15
			ԹԵՐԹԻ ԱՆՎԱՆՈՒՄԸ ՆՈՐ ԻՐԱԿԱՆԱՑՎՈՂ ԿՈՆՍՏՐՈՒԿՑԻԱՆԵՐԻ ԵՒ ՈՒԺԵՂԱՑՈՒՄՆԵՐԻ ԿՏՐՎԱԾՔՆԵՐ +3.220 ՍԻՆՇՈՒՄ (N 1 ՄԱՍՆԱՀԵՏՔ)	ԹԵՐԹ	Կ- 11	ՓՈՒԼ ԱԳ
ՍՏՈՒԳԵՑ					
ՊԱՏՎԻՐԱՏՈՒ՝ (Հ. Տ. Ք. Հ.)				ԹԵՐԹԵՐ	28

ՇՐՋԱՆԱԿ ԸՍՏ C- C և D - D ԱՌԱՆՑՔՆԵՐԻ

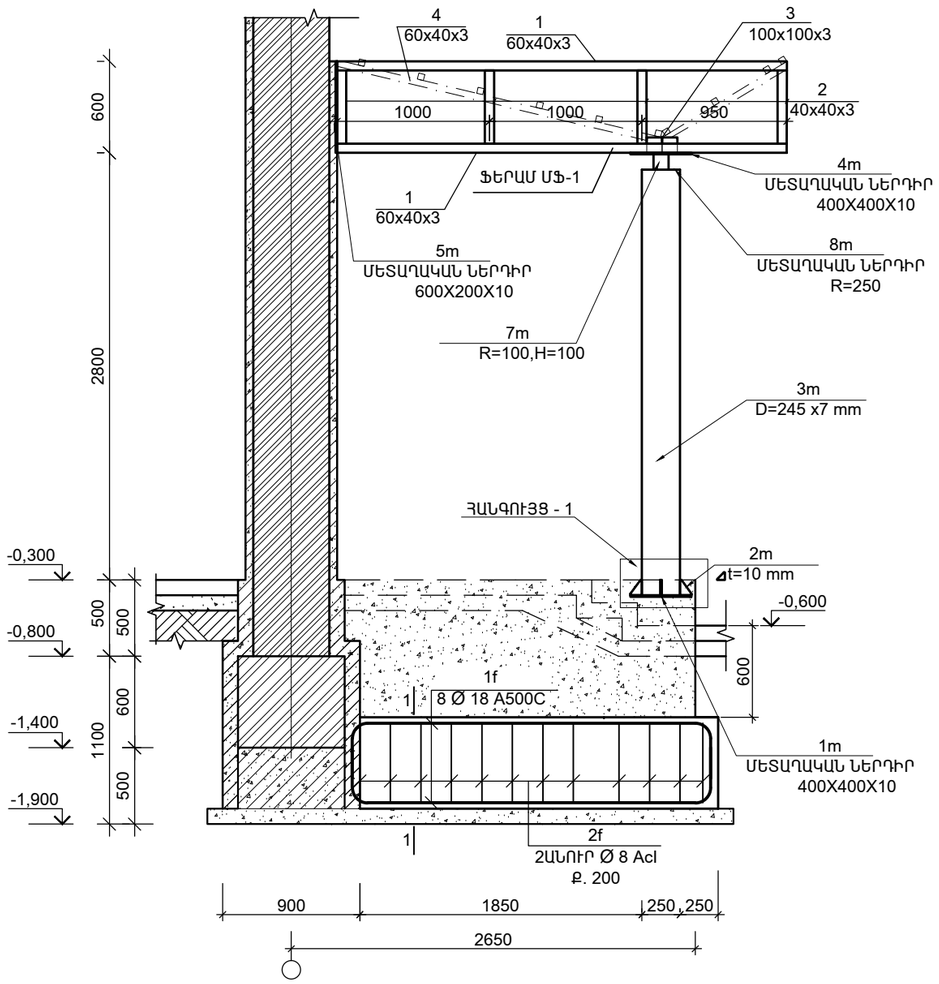

ՖԵՐԱՄ ՄՖ- 2

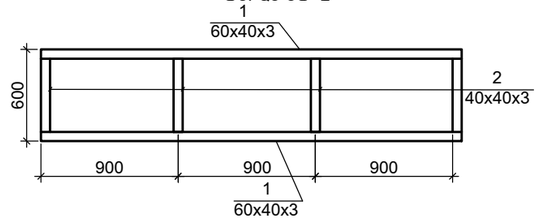

ՄԵՏԱՂԱԿԱՆ ՆԵՐԴԻՐ -1

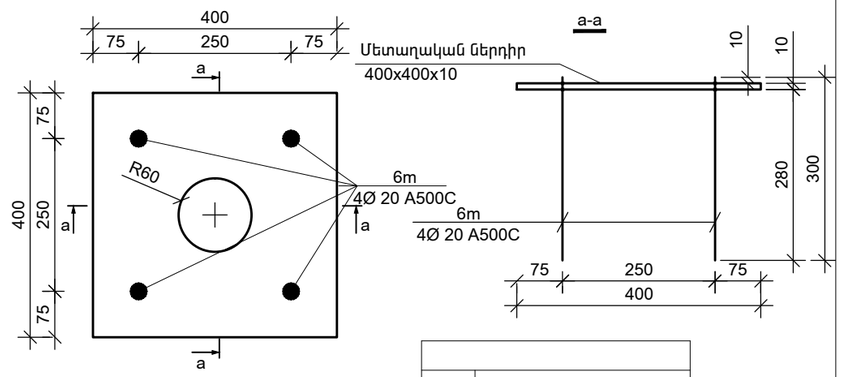

ՄԵՏԱՂԱԿԱՆ ԲՈԼՈՐ ՏԱՐՐԵՐԸ ԻՐԱՐ
ԱՄՐԱՑՆԵԼ ԵՌԱԿՑՈՒՄՈՎ
Kf = 4մմ

ՄՈՏՔԻ ՀՈՎԱՐԻ ԲՈԼՈՐ ՄԵՏԱՂԱԿԱՆ
ԷԼԵՄԵՆՏՆԵՐԸ ՆԵՐԿԵԼ ԵՐԿՏԱԿ ՀԱԿԱԿՈՌՈԶԻՈՆ ՆԵՐԿՈՎ
ՆԵՐԿՎՈՂ ՄԱԿԵՐԵՍ 16.42ՄՔ

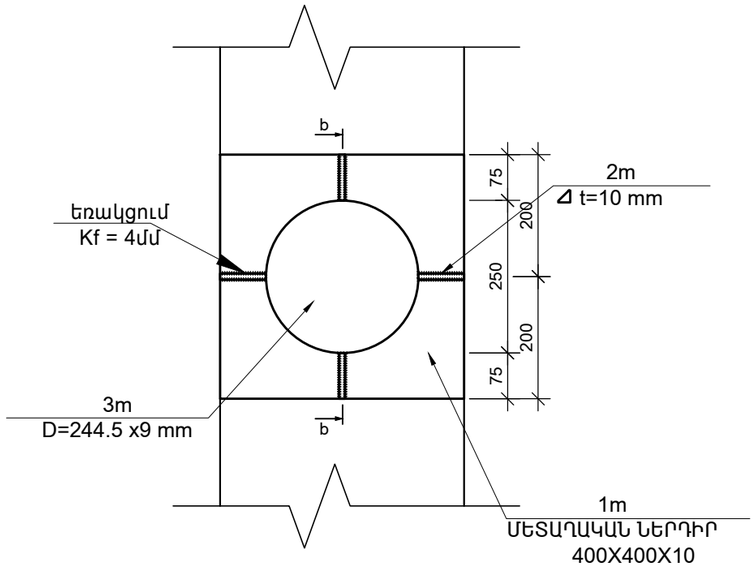

ԴԻՐՔ	ԷՍՔԻԶ
1m	400, 400, 400, 400 t=10 mm
2m	10, 100, 10, 75 t=10 mm
4m	400, 400, 400, 400 t=10 mm
5m	200, 600, 600, 200 t=10 mm
6m	400, 100
8m	R=250mm t=10 mm

b-b

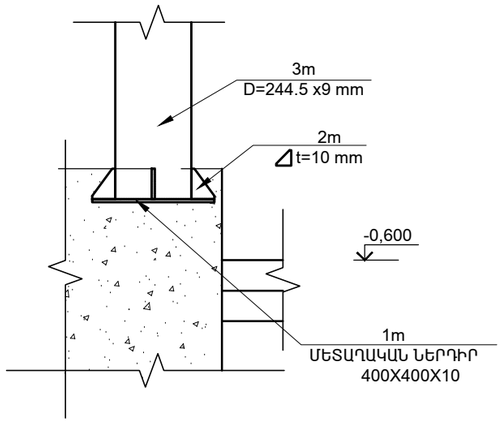

1 - 1

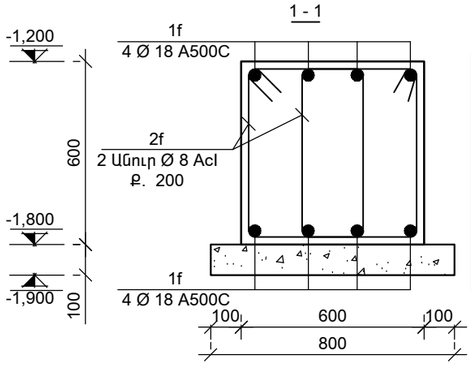

ԴԻՐՔ	ԷՍՔԻԶ
1f	2850, 400
2f	475, 640, 540, 375

Ն.Գ.Ճ.	Ա.ՆԱՋԱՐՅԱՆ		ՕԲ.ԱՆՎԱՆՈՒՄԸ ԳԵՂԱՐՔՈՒՆԻՔԻ ՄԱՐԶ.Ք.ՍԵՎԱՆ ԹԻՎ 2 «ՋԱՐԹՈՆՔ» ՄԱՆԿԱՊԱՐՏԵԶԻ ՀԻՄՆԱՆՈՐՈԳՄԱՆ ՆԱԽԱԳԻԾ	ASMED design			
ՆԱԽԱԳԾԵՑ	Ա.ՆԱՋԱՐՅԱՆ			«ԱՍՔՄԵԴ դիզայն» ՍՊԸ			
	Վ. ԻԳԻԹՅԱՆ						
			ԹԵՐԹԻ ԱՆՎԱՆՈՒՄԸ ՇՐՋԱՆԱԿ ԸՍՏ C- C և D - D ԱՌԱՆՑՔՆԵՐԻ (N 1 ՄԱՄՆԱՀԵՏՔ)	ՕԲՅԵԿՏ	05/15		
ՍՏՈՒԳԵՑ				ԹԵՐԹ	Կ- 12	ՓՈՒԼ	ԱԳ
ՊԱՏՎԻՐԱՏՈՒ՝	(Հ. Տ. Ջ. Հ.)			ԹԵՐԹԵՐ	28		

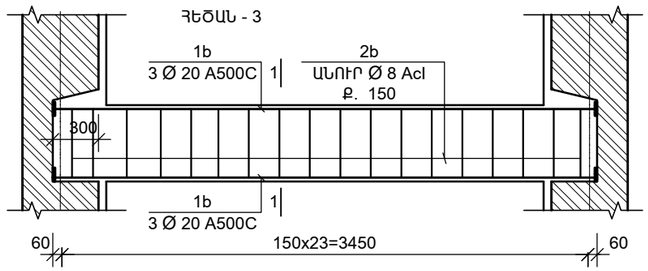

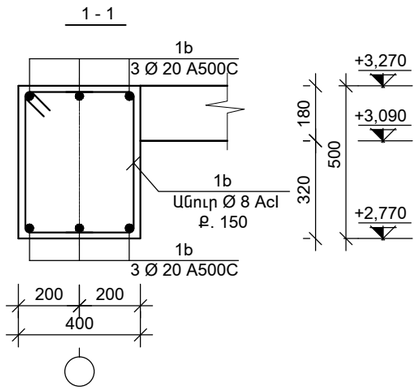

ԴԻՐՔ	ԷՍՔԻԶ
1b	3570
2b	345; 540; 440; 245

Դիրք	Նշանակում	Անվանում	Քանակ, /հատ/	Քաշը/կգ/
	ՀԵԾԱՆ -3			
1b	ГОСТ Р 52544-2006	Ø 20 A500C, L=3570մմ	6	52.8
2b	ГОСТ Р 52544-2006	Ø 8AcI, L= 1570մմ	32	10.0
	Բետոն B20		0.74	խմ

ԱՄՐԱՆԻ ՄԱՍՆԱԳԻՐ «C» , «D» ԱՌԱՆՑՔՈՎ

Դիրք	Նշանակում	Անվանում	Քանակ, /հատ/	Քաշը/կգ/
	ՀԻՄՆԱՅԻՆ ՀԵԾԱՆ - 1			
1f	ГОСТ Р 52544-2006	Ø 18 A500C, L=3650մմ	16	111.6
2f	ГОСТ Р 52544-2006	Ø 8AcI, L= 2040մմ	64	51.57
	Բետոն B20		2.16	խմ
	Բետոն B7.5		0.48	խմ

Դիրք	Նշանակում	Անվանում	Քանակ, /հատ/
1m	Մետաղական թիթեղ 400x400x10		2
2m	Մետաղական թիթեղ 75x100x10		8
3m	Մետաղական սյուն D =245x7	2.8գծ/մ	2
4m	Մետաղական թիթեղ 400x400x10		2
5m	Մետաղական թիթեղ 600x200x10		2
6m	ГОСТ Р 52544-2006 Ø 20 A500C, L=400մմ		8
7m	Մետաղական սյուն D =100x9	0.1գծ/մ	4
8m	Մետաղական թիթեղ R = 250x10		2

Դիրք	Նշանակում	Անվանում	Քանակ, /հատ/
	Ֆերմա - 1 (2հատ)		
1	Մետաղական խաղովակ 60x40x3	6գծ/մ	2
2	Մետաղական խաղովակ 40x40x3	2գծ/մ	2
3	Կավարամած 40x40x3	21,6գծ/մ	1

Դիրք	Նշանակում	Անվանում	Քանակ, /հատ/
	Ֆերմա - 2 (2հատ)		
1	Մետաղական խաղովակ 60x40x3	5գծ/մ	2
2	Մետաղական խաղովակ 40x40x3	2գծ/մ	2

Ն.Գ.Ճ.	Ա.ՆԱՔԱՐՅԱՆ		ՕԲ.ԱՆՎԱՆՈՒՄԸ ԳԵՂԱՐՔՈՒՆԻՔԻ ՄԱՐԶ,Ք.ՍԵՎԱՆ ԹԻՎ 2 «ՋԱՐԹՈՆՔ» ՄԱՆԿԱՊԱՐՏԵԶԻ ՀԻՄՆԱՆՈՐՈԳՄԱՆ ՆԱԽԱԳԻԾ	ASMED design			
ՆԱԽԱԳԾԵՑ	Ա.ՆԱՔԱՐՅԱՆ			«ԱՍՔՄԵԴ դիզայն» ՍՊԸ			
	Վ. ԻԳԻԹՅԱՆ			ՕԲՅԵԿՏ	05/15		
			ԹԵՐԹԻ ԱՆՎԱՆՈՒՄԸ ՀԵԾԱՆ - 3,4 (N 1 ՄԱՍՆԱՀԵՏՔ)	ԹԵՐԹ	Կ- 13	ՓՈՒԼ	ԱԳ
ՍՏՈՒԳԵՑ				ԹԵՐԹԵՐ	28		
ՊԱՏՎԻՐԱՏՈՒ՝ (Հ. Տ. Ջ. Հ.)							

ՆՈՐ ԻՐԱԿԱՆԱՑՎՈՂ ԿՈՆՍՏՐՈՒԿՑԻԱՆԵՐԻ և
ՈՒԺԵՂԱՑՈՒՄՆԵՐԻ ՀԱՏԱԿԱԳԻԾ +6.650 ՆԻՇՈՒՄ Մ 1:100
(N 1 ՄԱՍՆԱՇԵՆՔ)

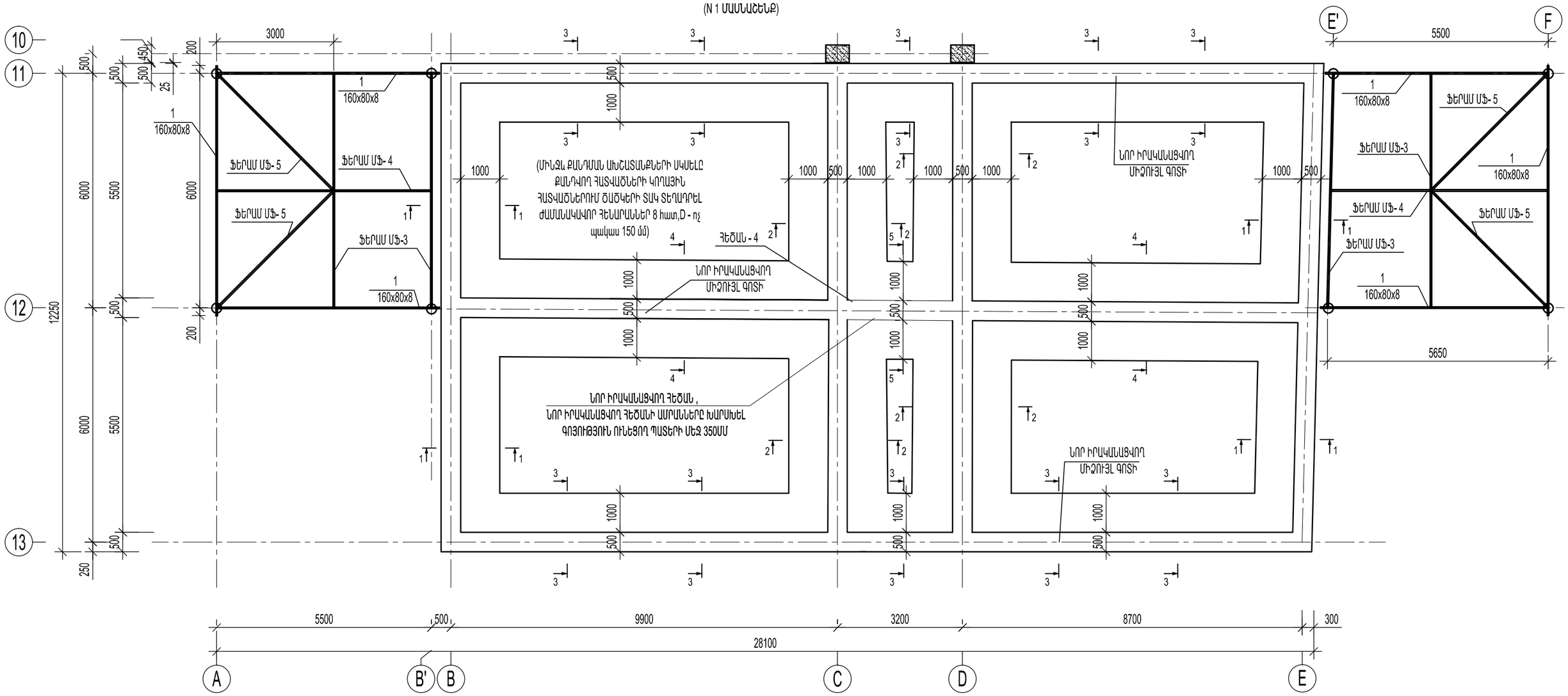

Ն.Գ.Ճ.	Ա.ՆԱՔԱՐՅԱՆ		ՕԲ.ԱՆՎԱՆՈՒՄԸ ԳԵՂԱՐՔՈՒՆԻՔԻ ՄԱՐԶ,Ք.ՍԵՎԱՆ ԹԻՎ 2 «ՋԱՐԹՈՆՔ» ՄԱՆԿԱՊԱՐՏԵԶԻ ՀԻՄՆԱՆՈՐՈԳՄԱՆ ՆԱԽԱԳԻԾ	ASKMED design «ԱՍՔՄԵԴ դիզայն» ՍՊԸ
ՆԱԽԱԳԾԵՑ	Ա.ՆԱՔԱՐՅԱՆ			
	Վ. ԻԳԻԹՅԱՆ		ԹԵՐԹԻ ԱՆՎԱՆՈՒՄԸ ՆՈՐ ԻՐԱԿԱՆԱՑՎՈՂ ԿՈՆՍՏՐՈՒԿՑԻԱՆԵՐԻ և ՈՒԺԵՂԱՑՈՒՄՆԵՐԻ ՀԱՏԱԿԱԳԻԾ +6.600 ՆԻՇՈՒՄ (N 1 ՄԱՍՆԱՇԵՆՔ)	ՕԲՅԵԿՏ 05/15
				ԹԵՐԹ Կ- 14 ՓՈՒԼ ԱԳ
ՍՏՈՒԳԵՑ				
ՊԱՏՎԻՐԱՏՈՒ՝ (Հ. Տ. Ջ. Հ.)				ԹԵՐԹԵՐ 28

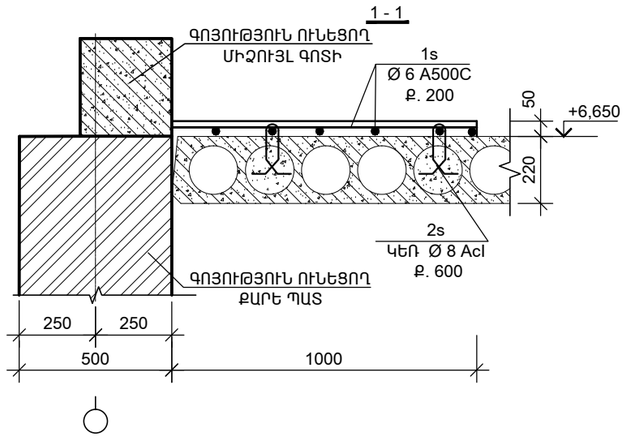

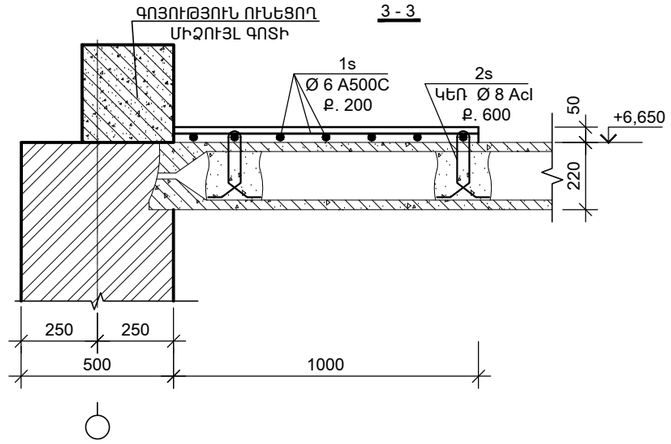

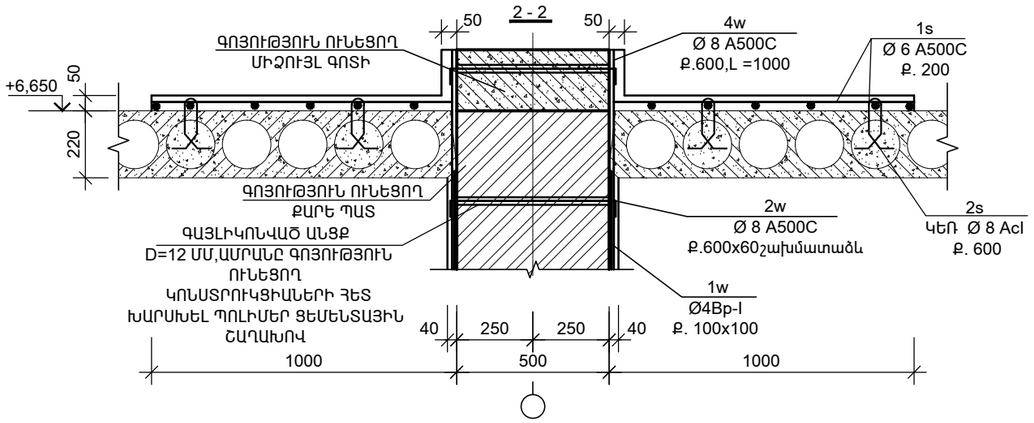

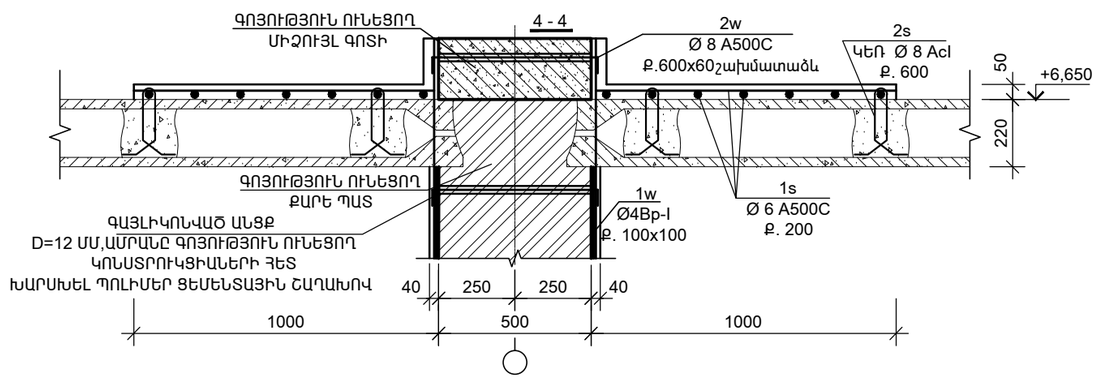

ՇԱՇԿԻ ՈՒԺԵՂԱՑՈՒՄ +6.450 ՆԻՇՈՒՄ

Դիրք	Նշանակում	Անվանում	Քանակ, /հատ/	Քաշը/կգ/
	ՇԱՇԿԻ ՈՒԺԵՂԱՑՈՒՄ +6.450 ՆԻՇՈՒՄ			
1s	ГОСТ Р 52544-2006	Ø 6 A500C, L= 1200գծ/մ	1	267
2s	ГОСТ Р 52544-2006	Ø 8AcI, L= 400մմ	370	58.5
	Բետոն B20		7.8	խմ
	ԱՆՑՔԵՐԻ ԲԱՑՈՒՄ Ե/Բ ՍԱԼԵՐՈՒՄ		0.16	խմ

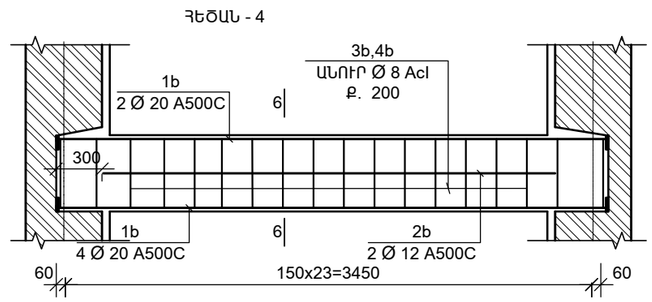

ԴԻՐՔ	ԷՍՔԻԶ
1b	3570
2b	3570
3b	440 / 270 / 170 / 340
4b	250 / 540 / 440 / 150

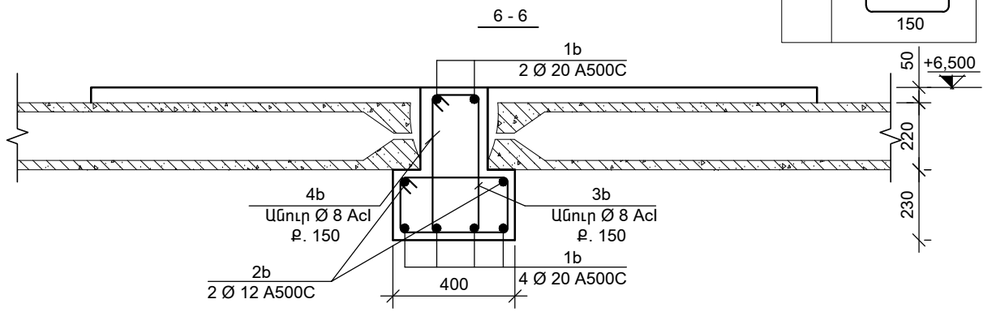

Դիրք	Նշանակում	Անվանում	Քանակ, /հատ/	Քաշը/կգ/
	ՀԵԾԱՆ -4			
1b	ГОСТ Р 52544-2006	Ø 20 A500C, L=3570մմ	6	52.8
2b	ГОСТ Р 52544-2006	Ø 12 A500C, L=3570մմ	2	6.3
3b	ГОСТ Р 52544-2006	Ø 8AcI, L= 1380մմ	23	12.5
4b	ГОСТ Р 52544-2006	Ø 8AcI, L= 1220մմ	23	11.1
	Բետոն B20		0.64	խմ

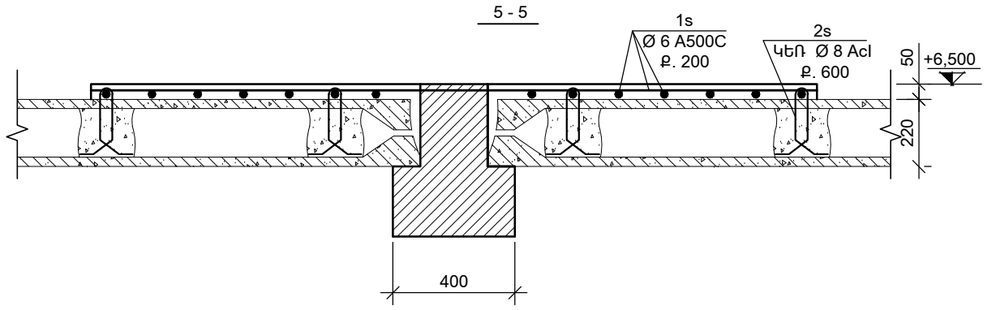

Ն.Գ.Ճ.	Ա.ՆԱՔԱՐՅԱՆ		ՕԲ.ԱՆՎԱՆՈՒՄԸ ԳԵՂԱՐՔՈՒՆԻՔԻ ՄԱՐԶ.Ք.ՍԵՎԱՆ ԹԻՎ 2 «ՋՐԹՈՆՔ» ՄԱՆԿԱՊԱՐՏԵԶԻ ՀԻՄՆԱՆՈՐՈԳՄԱՆ ՆԱԽԱԳԻԾ	ASKMED design		
ՆԱԽԱԳԾԵՑ	Ա.ՆԱՔԱՐՅԱՆ			«ԱՍՔՄԵԴ դիզայն» ՍՊԸ		
	Վ. ԻԳԻԹՅԱՆ			ՕԲՅԵԿՏ	05/15	
			ԹԵՐԹԻ ԱՆՎԱՆՈՒՄԸ ՆՈՐ ԻՐԱԿԱՆԱՑՎՈՂ ԿՈՆՍՏՐՈՒԿՑԻԱՆԵՐԻ և ՈՒԺԵՂԱՑՈՒՄՆԵՐԻ ԿՏՐՎԱԾՔՆԵՐ +6.450 ՆԻՇՈՒՄ (N 1 ՄԱՍՆԱԾԵՆՔ)	ԹԵՐԹ	Կ- 15	ՓՈՒԼ / ԱԳ
ՍՏՈՒԳԵՑ					
ՊԱՏՎԻՐԱՏՈՒ՝	(Հ. Տ. Ք. Հ.)			ԹԵՐԹԵՐ	28	

ՇՐՋԱՆԱԿ ԸՍՏ 11 - 11 ԱՌԱՆՑՔԻ
(2 - ՀԱՏ)

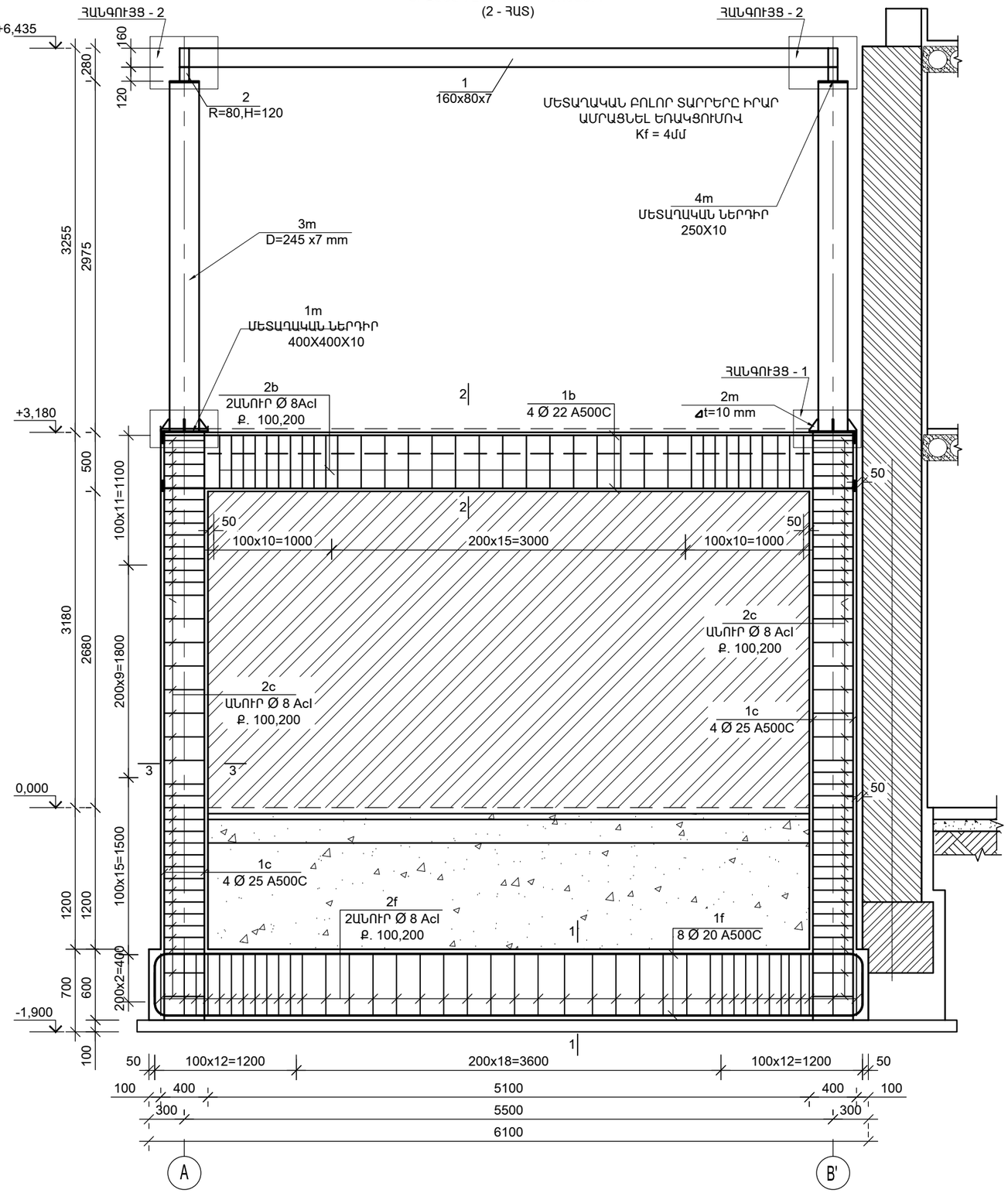

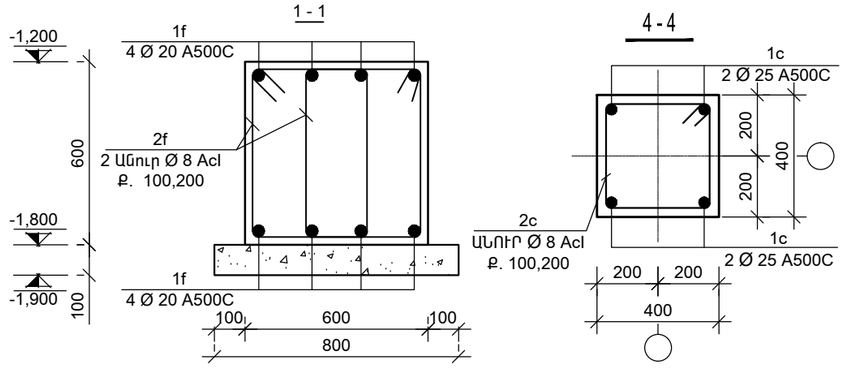

ԴԻՐՔ	ԷՍՔԻԶ
1c	5000
2c	440, 440, 340, 340

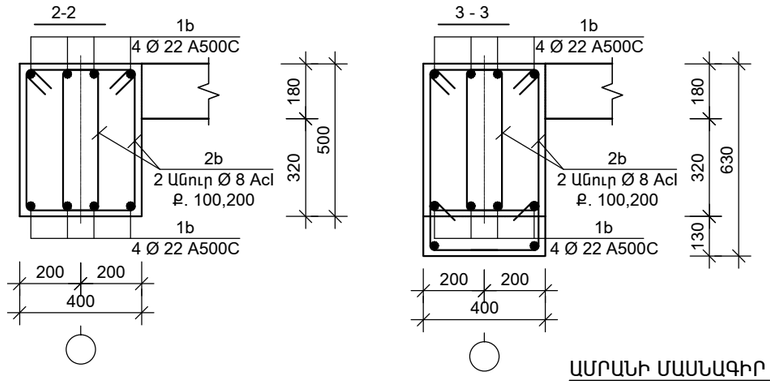

ԴԻՐՔ	ԷՍՔԻԶ
1b	5890
2b	540, 340, 240, 440
3b	2400
4b	130, 50, 50, 130, 340

ԴԻՐՔ	ԷՍՔԻԶ
1f	5800, 400
2f	475, 640, 540, 375

ԱՄՐԱՆԻ ՄԱՍՆԱԳԻՐ «12» ԱՌԱՆՑՔՈՎ

Դիրք	Նշանակում	Անվանում	Քանակ, /հատ/	Քաշը/կգ/
	ՀԻՄՆԱՅԻՆ ՀԵԾԱՆ			
1f	ГОСТ Р 52544-2006	Ø 20 A500C, L=6600մմ	8	130.2
2f	ГОСТ Р 52544-2006	Ø 8AcI, L= 2040մմ	72	77.4
	Բետոն B20		2.2	խմ
	Բետոն B7.5		0.65	խմ
	Բետոն B12.5		2.36	խմ
	ՀԵԾԱՆ			
1b	ГОСТ Р 52544-2006	Ø 22 A500C, L=5890մմ	8	140.6
2b	ГОСТ Р 52544-2006	Ø 8AcI, L= 1560մմ	72	44
3b	ГОСТ Р 52544-2006	Ø 12 A500C, L=2400մմ	4	11.6
4b	ГОСТ Р 52544-2006	Ø 8AcI, L= 700մմ	20	3
	Բետոն B20		1.24	խմ
	ՍՅՈՒՆ			
1c	ГОСТ Р 52544-2006	Ø 25 A500C, L=5600մմ	8	172
2c	ГОСТ Р 52544-2006	Ø 8AcI, L= 1560մմ	80	49.3
	Բետոն B20		1.45	խմ

Ն.Գ.Ճ.	Ա.ՆԱՔԱՐՅԱՆ		ՕԲ.ԱՆՎԱՆՈՒՄԸ ԳԵՂԱՐՔՈՒՆԻՔԻ ՄԱՐԶ.Ք.ՍԵՎԱՆ ԹԻՎ 2 «ՋՐՐԹՈՆՔ» ՄԱՆԿԱՊԱՐՏԵԶԻ ՀԻՄՆԱՆՈՐՈԳՄԱՆ ՆԱԽԱԳԻԾ	ASKMED design			
ՆԱԽԱԳԾԵՑ	Ա.ՆԱՔԱՐՅԱՆ			«ԱՍՔՄԵԴ դիզայն» ՍՊԸ			
	Վ. ԻԳԻԹՅԱՆ						
			ԹԵՐԹԻ ԱՆՎԱՆՈՒՄԸ ՇՐՋԱՆԱԿ ԸՍՏ 11 - 11 ԱՌԱՆՑՔԻ (N 1 ՄԱՍՆԱՀԵՏՔ)	ՕԲՅԵԿՏ	05/15		
ՍՏՈՒԳԵՑ				ԹԵՐԹ	Կ- 16	ՓՈՒԼ	ԱԳ
ՊԱՏՎԻՐԱՏՈՒ՝	(Հ. Տ. Ջ. Հ.)			ԹԵՐԹԵՐ	28		

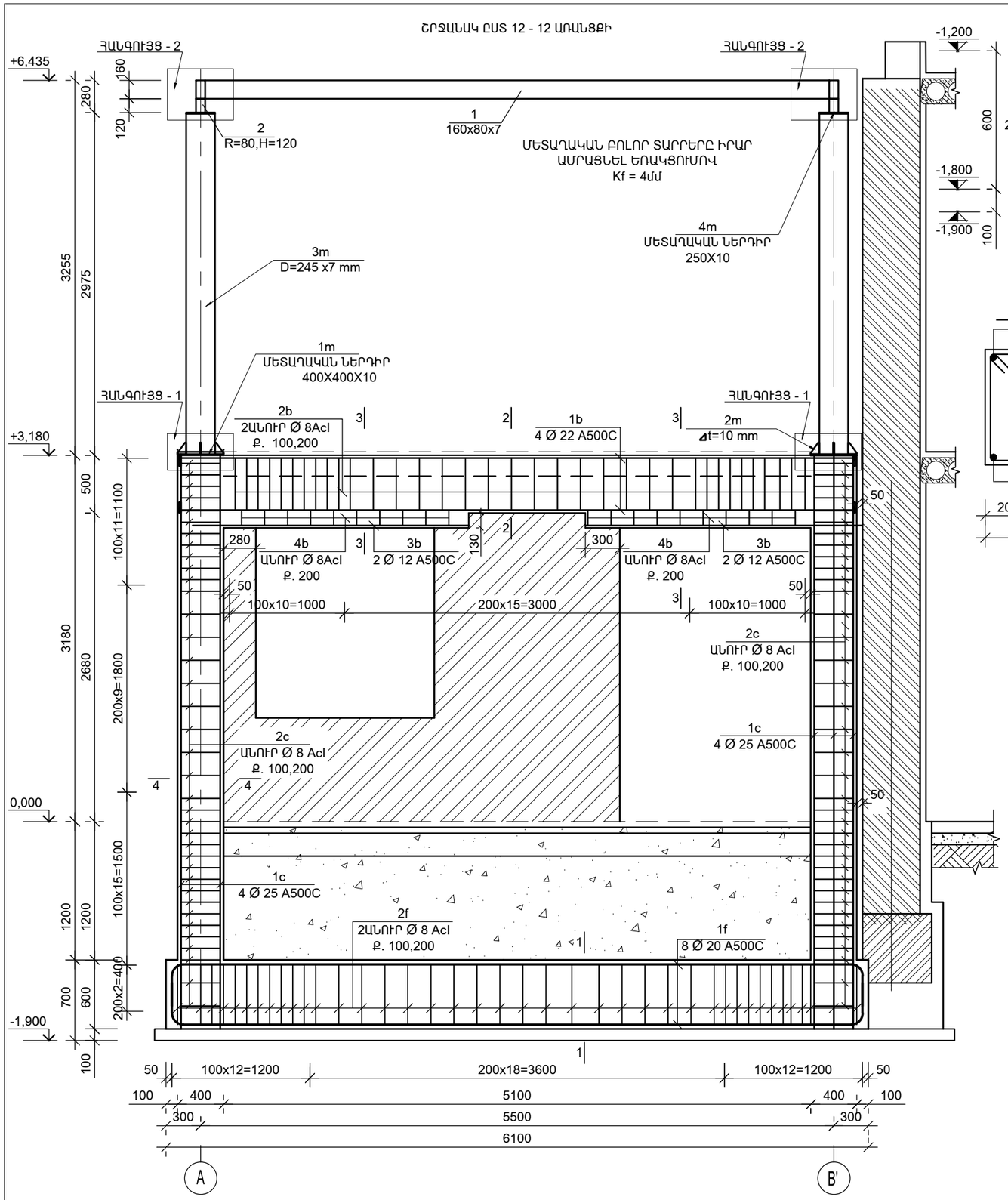

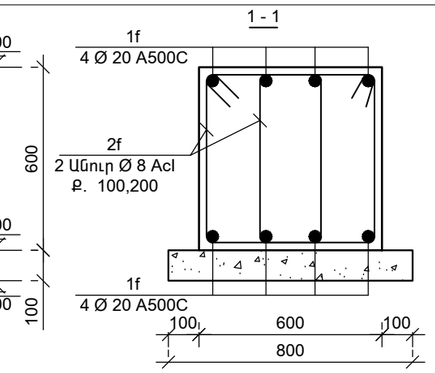

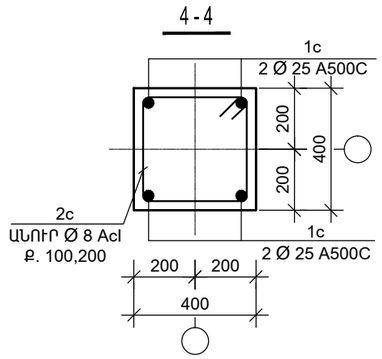

ԴԻՐՔ	ԷՍՔԻԶ
1c	5000
2c	440, 440, 340, 340

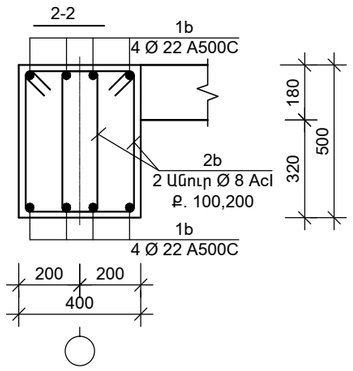

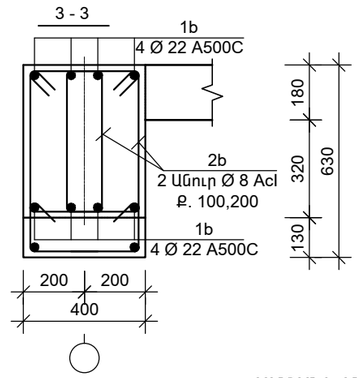

ԴԻՐՔ	ԷՍՔԻԶ
1b	5890
2b	540, 340, 240, 440
3b	2400
4b	130, 50, 50, 130, 340

ԴԻՐՔ	ԷՍՔԻԶ
1f	5800, 400
2f	475, 640, 540, 375

ԱՄՐԱՆԻ ՄԱՍՆԱԳԻՐ «12» ԱՌԱՆՑՔՈՎ

Դիրք	Նշանակում	Անվանում	Քանակ, /հատ/	Քաշը/կգ/
	ՀԻՄՆԱՅԻՆ ՀԵԾԱՆ			
1f	ГОСТ Р 52544-2006	Ø 20 A500C, L=6600մմ	8	130.2
2f	ГОСТ Р 52544-2006	Ø 8AcI, L= 2040մմ	72	77.4
	Բետոն B20		2.2	խմ
	Բետոն B7.5		0.65	խմ
	Բետոն B12.5		2.36	խմ
	ՀԵԾԱՆ			
1b	ГОСТ Р 52544-2006	Ø 22 A500C, L=5890մմ	8	140.6
2b	ГОСТ Р 52544-2006	Ø 8AcI, L= 1560մմ	72	44
3b	ГОСТ Р 52544-2006	Ø 12 A500C, L=2400մմ	4	11.6
4b	ГОСТ Р 52544-2006	Ø 8AcI, L= 700մմ	20	3
	Բետոն B20		1.24	խմ
	ՍՅՈՒՆ			
1c	ГОСТ Р 52544-2006	Ø 25 A500C, L=5600մմ	8	172
2c	ГОСТ Р 52544-2006	Ø 8AcI, L= 1560մմ	80	49.3
	Բետոն B20		1.45	խմ

Ն.Գ.Ճ.	Ա.ՆԱՔԱՐՅԱՆ		ՕԲ.ԱՆՎԱՆՈՒՄԸ ԳԵՂԱՐՔՈՒՆԻՔԻ ՄԱՐԶ,Ք.ՍԵՎԱՆ ԹԻՎ 2 «ՋԱՐԹՈՆՔ» ՄԱՆԿԱՊԱՐՏԵԶԻ ՀԻՄՆԱՆՈՐՈԳՄԱՆ ՆԱԽԱԳԻԾ	ASKMED design			
ՆԱԽԱԳԾԵՑ	Ա.ՆԱՔԱՐՅԱՆ			«ԱՍՔՄԵԴ դիզայն» ՍՊԸ			
	Վ. ԻԳԻԹՅԱՆ						
			ԹԵՐԹԻ ԱՆՎԱՆՈՒՄԸ ՇՐՋԱՆԱԿ ԸՍՏ 12 - 12 ԱՌԱՆՑՔԻ (N 1 ՄԱՍՆԱՇԵՆՔ)	ՕԲՅԵԿՏ	05/15		
ՍՏՈՒԳԵՑ				ԹԵՐԹ	Կ- 17	ՓՈՒԼ	ԱԳ
ՊԱՏՎԻՐԱՏՈՒ՝	(Հ. Տ. Ջ. Հ.)			ԹԵՐԹԵՐ	28		

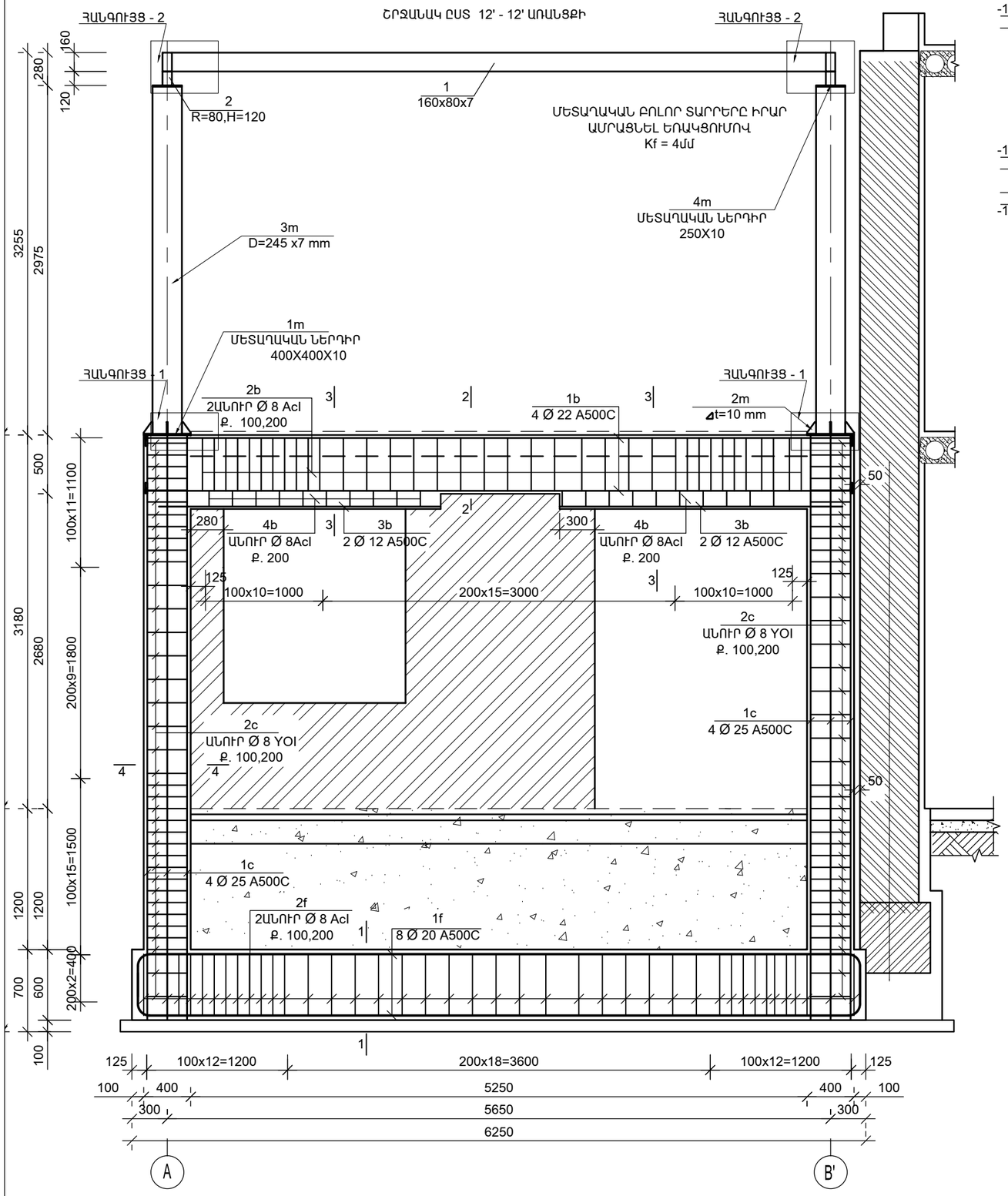

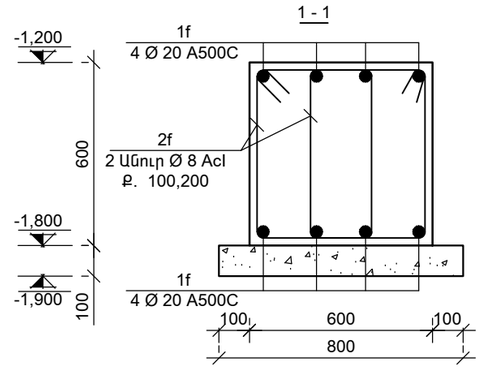

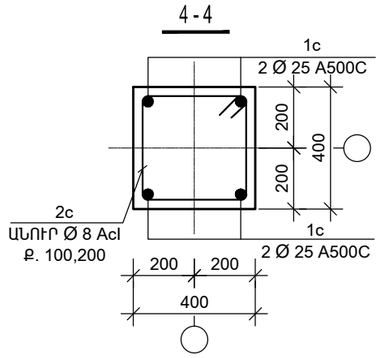

ԴԻՐՔ	ԷՍՔԻԶ
1c	5000
2c	440, 440, 340, 340

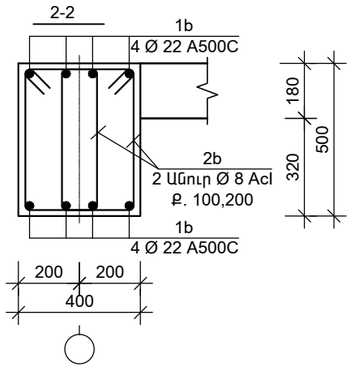

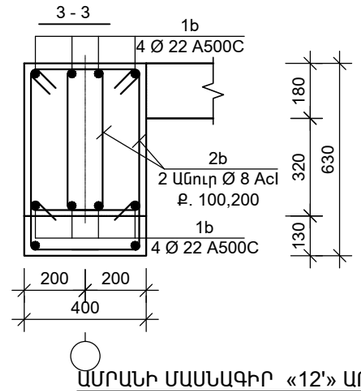

ԴԻՐՔ	ԷՍՔԻԶ
1b	6000
2b	540, 340, 240, 440
3b	2400
4b	130, 50, 50, 130, 340

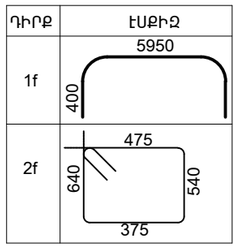

ԱՄՐԱՆԻ ՄԱՍՆԱԳԻՐ «12'» ԱՌԱՆՑՔՈՎ

Դիրք	Նշանակում	Անվանում	Քանակ, /հատ/	Քաշը/կգ/
	ՀԻՄՆԱՅԻՆ ՀԵԾԱՆ			
1f	ГОСТ Р 52544-2006	Ø 20 A500C, L=6750մմ	8	133.2
2f	ГОСТ Р 52544-2006	Ø 8AcI, L= 2040մմ	84	67.7
	Բետոն B20		2.2	խմ
	Բետոն B7.5		0.65	խմ
	Բետոն B12.5		2.4	խմ
	ՀԵԾԱՆ			
1b	ГОСТ Р 52544-2006	Ø 22 A500C, L=6000մմ	8	140
2b	ГОСТ Р 52544-2006	Ø 8AcI, L= 1560մմ	70	43.4
3b	ГОСТ Р 52544-2006	Ø 12 A500C, L=2400մմ	4	11.6
4b	ГОСТ Р 52544-2006	Ø 8AcI, L= 700մմ	20	3
	Բետոն B20		1.12	խմ
	ՍՅՈՒՆ			
1c	ГОСТ Р 52544-2006	Ø 25 A500C, L=5600մմ	8	172
2c	ГОСТ Р 52544-2006	Ø 8AcI, L= 1560մմ	80	49.3
	Բետոն B20		1.45	խմ

Ն.Գ.Ճ.	Ա.ՆԱՔԱՐՅԱՆ		ՕԲ.ԱՆՎԱՆՈՒՄԸ ԳԵՂԱՐՔՈՒՆԻՔԻ ՄԱՐԶ.Ք.ՍԵՎԱՆ ԹԻՎ 2 «ՋԱՐԹՈՆՔ» ՄԱՆԿԱՊԱՐՏԵԶԻ ՀԻՄՆԱՆՈՐՈԳՄԱՆ ՆԱԽԱԳԻԾ	ASMED design			
ՆԱԽԱԳԾԵՑ	Ա.ՆԱՔԱՐՅԱՆ			«ԱՍՔՄԵԴ դիզայն» ՍՊԸ			
	Վ. ԻԳԻԹՅԱՆ						
			ԹԵՐԹԻ ԱՆՎԱՆՈՒՄԸ ՇՐՋԱՆԱԿ ԸՍՏ 12' - 12' ԱՌԱՆՑՔԻ (N 1 ՄԱՍՆԱՀԵՏՆՔ)	ՕԲՅԵԿՏ	05/15		
ՍՏՈՒԳԵՑ				ԹԵՐԹ	Կ- 18	ՓՈՒԼ	ԱԳ
ՊԱՏՎԻՐԱՏՈՒ՝	(Հ. Տ. Ջ. Հ.)			ԹԵՐԹԵՐ	28		

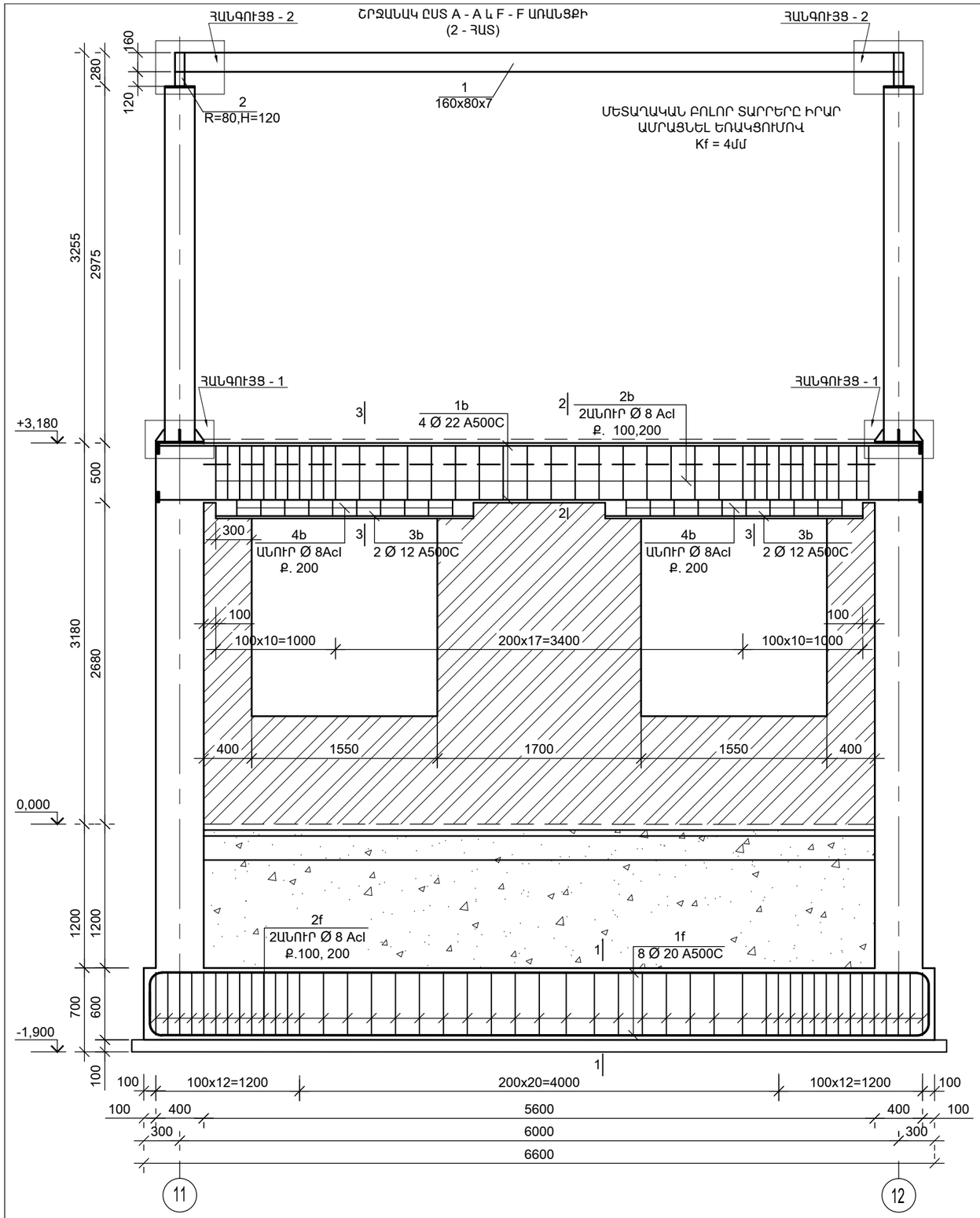

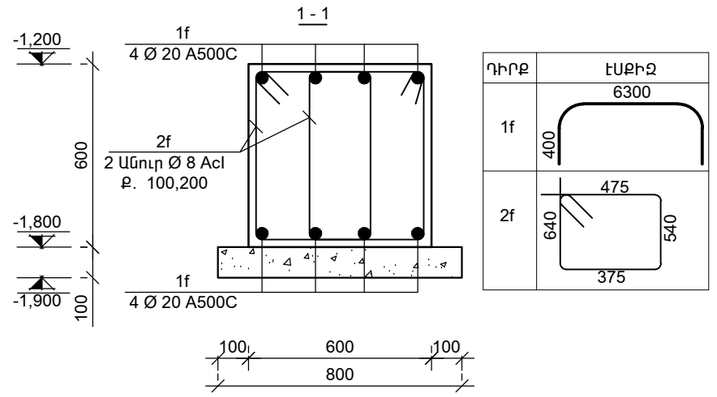

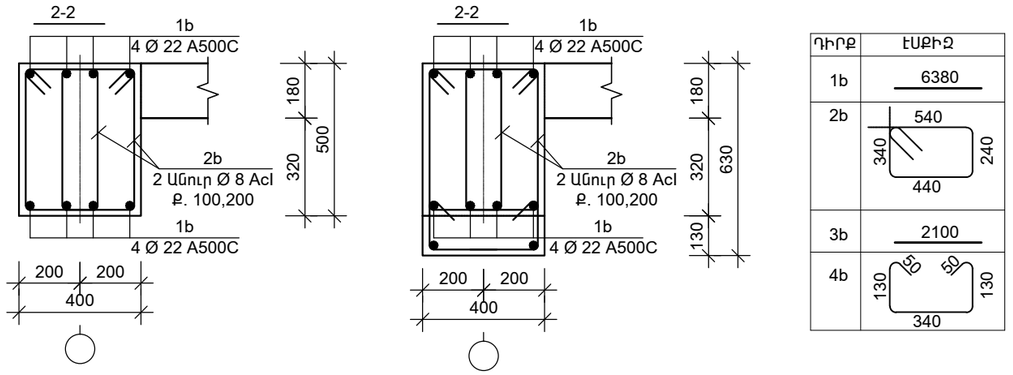

ԱՄՐԱՆԻ ՄԱՍՆԱԳԻՐ «A» , «F» ԱՌԱՆՑՔՈՎ

Դիրք	Նշանակում	Անվանում	Քանակ, /հատ/	Քաշը/կգ/
	ՀԻՄՆԱՅԻՆ ՀԵԾԱՆ			
1f	ГОСТ Р 52544-2006	Ø 20 A500C, L=7100մմ	16	280.14
2f	ГОСТ Р 52544-2006	Ø 8AcI, L= 2040մմ	108	87.1
	Բետոն B20		4.49	խմ
	Բետոն B7.5		0.98	խմ
	Բետոն B12.5		2.6	խմ
	ՀԵԾԱՆ			
1b	ГОСТ Р 52544-2006	Ø 22 A500C, L=6380մմ	16	304.1
2b	ГОСТ Р 52544-2006	Ø 8AcI, L= 1560մմ	128	79.4
3b	ГОСТ Р 52544-2006	Ø 12 A500C, L=2100մմ	8	21.2
4b	ГОСТ Р 52544-2006	Ø 8AcI, L= 700մմ	40	6
	Բետոն B20		5.16	խմ

Ն.Գ.Ճ.	Ա.ՆԱՔԱՐՅԱՆ		ՕԲ.ԱՆՎԱՆՈՒՄԸ ԳԵՂԱՐՔՈՒՆԻՔԻ ՄԱՐԶ,Ք.ՍԵՎԱՆ ԹԻՎ 2 «ՋԱՐԹՈՆՔ» ՄԱՆԿԱՊԱՐՏԵԶԻ ՀԻՄՆԱՆՈՐՈԳՄԱՆ ՆԱԽԱԳԻԾ	ASMED design			
ՆԱԽԱԳԾԵՑ	Ա.ՆԱՔԱՐՅԱՆ			«ԱՍՔՄԵԴ դիզայն» ՍՊԸ			
	Վ. ԻԳԻԹՅԱՆ			ՕԲՅԵԿՏ	05/15		
			ԹԵՐԹԻ ԱՆՎԱՆՈՒՄԸ ՇՐՋԱՆԱԿ ԸՍՏ A - A և F - F ԱՌԱՆՑՔԻ (N 1 ՄԱՍՆԱՀԵՏՔ)	ԹԵՐԹ	Կ- 19	ՓՈՒԼ	ԱԳ
ՍՏՈՒԳԵՑ				ԹԵՐԹԵՐ	28		
ՊԱՏՎԻՐԱՏՈՒ՝ (Հ. Տ. Ջ. Հ.)							

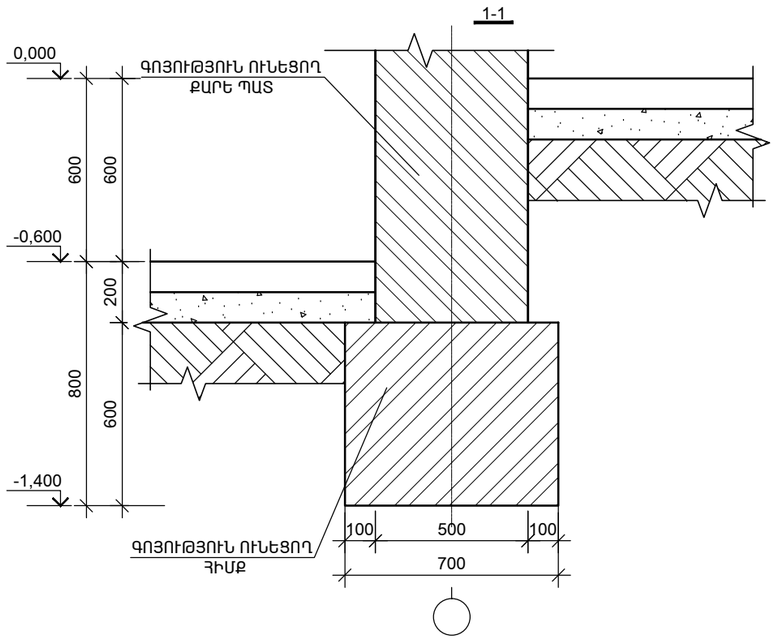

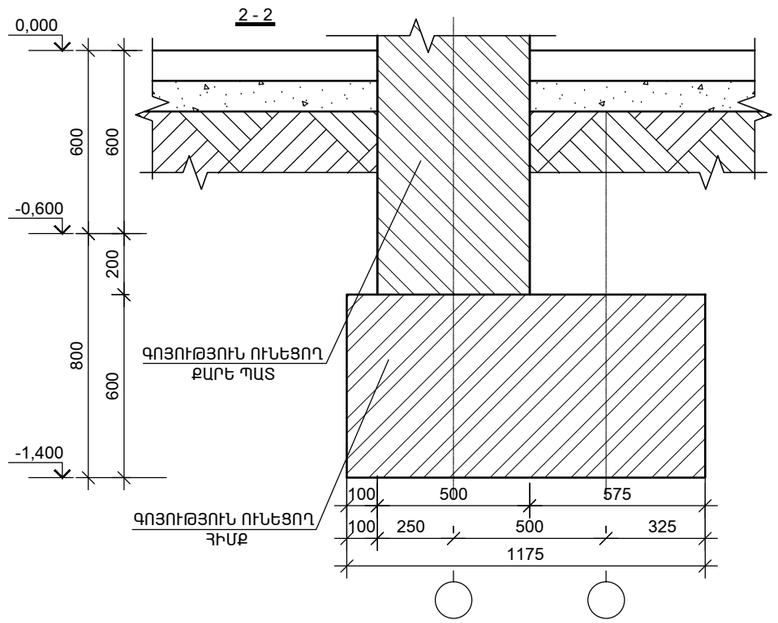

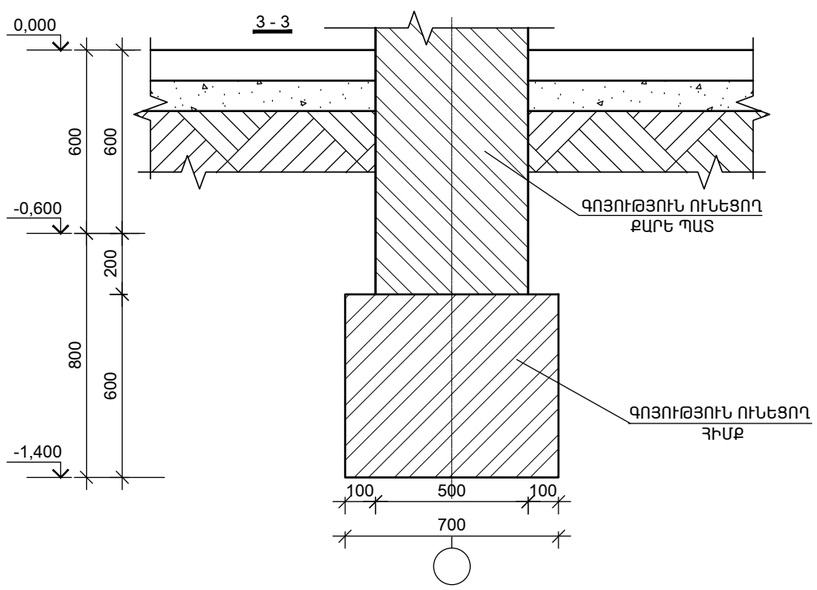

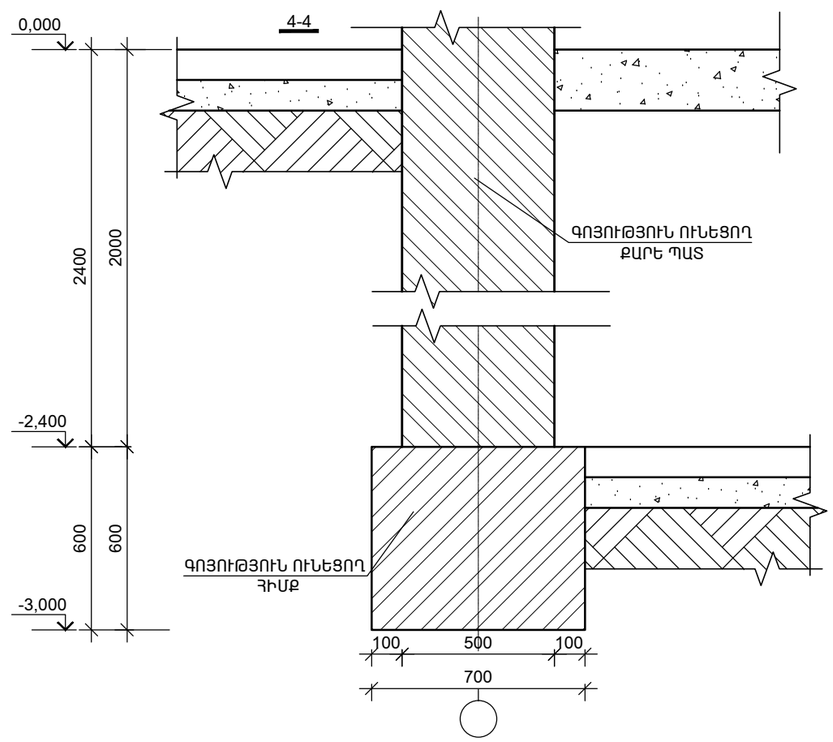

Ն.Գ.Ճ.	Ա.ՆԱՔԱՐՅԱՆ		ՕԲ.ԱՆՎԱՆՈՒՄԸ ԳԵՂԱՐՔՈՒՆԻՔԻ ՄԱՐԶ,Ք.ՍԵՎԱՆ ԹԻՎ 2 «ՋԱՐԹՈՆՔ» ՄԱՆԿԱՊԱՐՏԵԶԻ ՀԻՄՆԱՆՈՐՈԳՄԱՆ ՆԱԽԱԳԻԾ	ASMED design			
ՆԱԽԱԳԾԵՑ	Ա.ՆԱՔԱՐՅԱՆ			«ԱՍՔՄԵԴ դիզայն» ՍՊԸ			
	Վ. ԻԳԻԹՅԱՆ						
			ԹԵՐԹԻ ԱՆՎԱՆՈՒՄԸ	ՕԲՅԵԿՏ	05/15		
ՍՏՈՒԳԵՑ			ԳՈՅՈՒԹՅՈՒՆ ՈՒՆԵՑՈՂ ՀԻՄՔԵՐԻ ԿՏՐՎԱԾՔՆԵՐ -1.400 ՆԻՇՈՒՄ (N 1 ՄԱՍՆԱՀԱՏԱԿ)	ԹԵՐԹ	Կ-2	ՓՈՒԼ	ԱԳ
ՊԱՏՎԻՐԱՏՈՒ՝	(Հ. Տ. Ջ. Հ.)			ԹԵՐԹԵՐ	28		

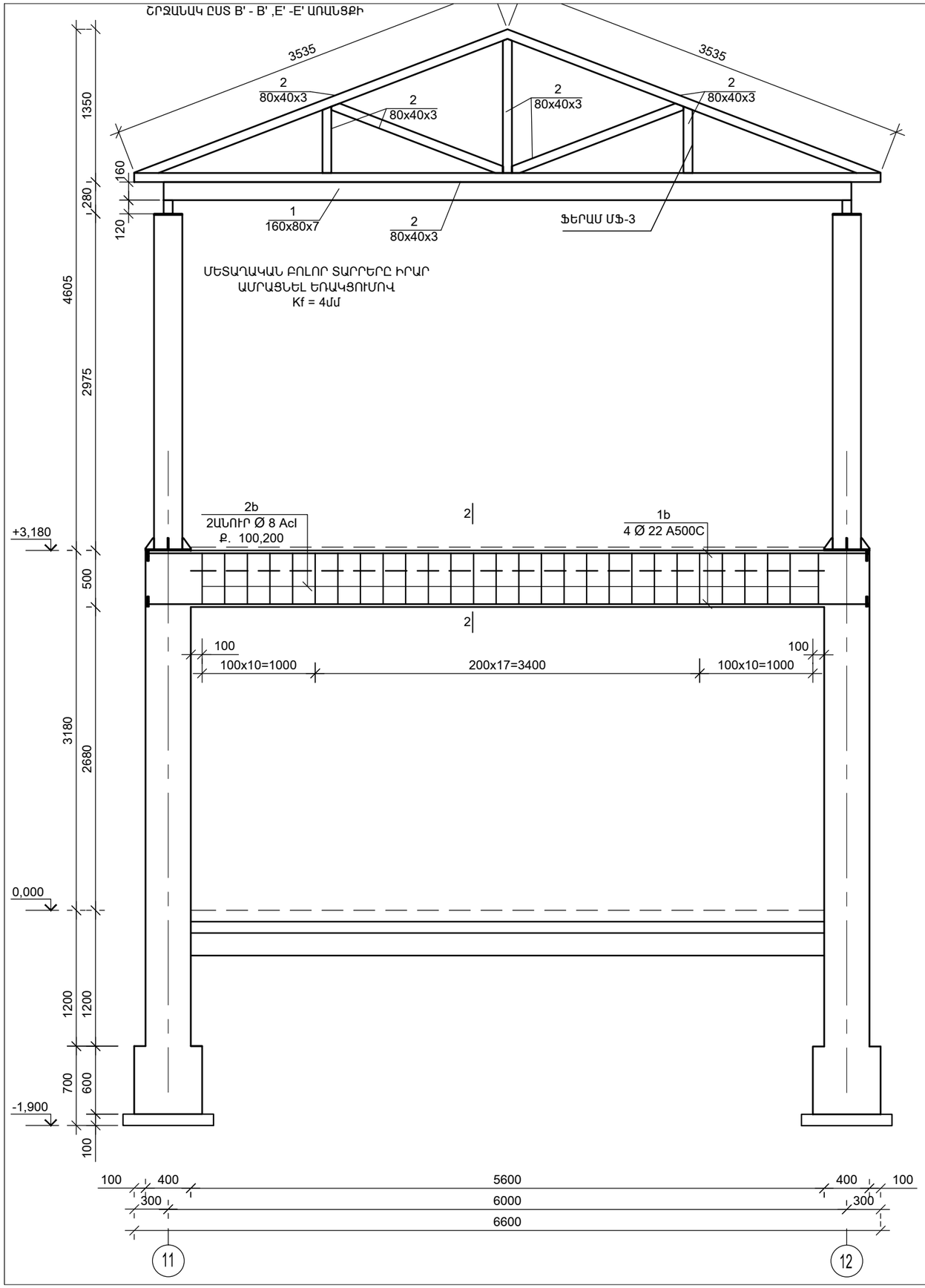

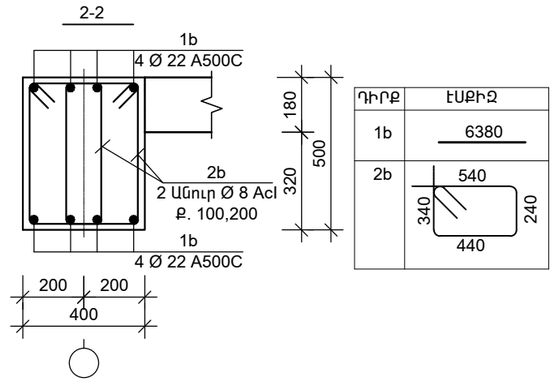

ԱՄՐԱՆԻ ՄԱՍՆԱԳԻՐ «B'» , «E'» ԱՌԱՆՑՔՈՎ

Դիրք	Նշանակում	Անվանում	Քանակ, /հատ/	Քաշը/կգ/
	ՀԵԾԱՆ			
1b	ГОСТ Р 52544-2006	Ø 22 A500C, L=6380մմ	16	304
2b	ГОСТ Р 52544-2006	Ø 8AcI, L= 1560մմ	148	92
	Բետոն B20		2.24	խմ

Ն.Գ.Ճ.	Ա.ՆԱՔԱՐՅԱՆ		ՕԲ.ԱՆՎԱՆՈՒՄԸ ԳԵՂԱՐՔՈՒՆԻՔԻ ՄԱՐՔ.Ք.ՍԵՎԱՆ ԹԻՎ 2 «ՋԱՐԹՈՆՔ» ՄԱՆԿԱՊԱՐՏԵԶԻ ՀԻՄՆԱՆՈՐՈԳՄԱՆ ՆԱԽԱԳԻԾ	ASMED design			
ՆԱԽԱԳԾԵՑ	Ա.ՆԱՔԱՐՅԱՆ			«ԱՍՔՄԵԴ դիզայն» ՍՊԸ			
	Վ. ԻԳԻԹՅԱՆ						
			ԹԵՐԹԻ ԱՆՎԱՆՈՒՄԸ ՇՐՋԱՆԱԿ ԸՍՏ B' - B' ,E' -E' ԱՌԱՆՑՔԻ (N 1 ՄԱՍՆԱՀԵՏՆՔ)	ՕԲՅԵԿՏ	05/15		
ՍՏՈՒԳԵՑ				ԹԵՐԹ	19	ՓՈՒԼ	ԱԳ
ՊԱՏՎԻՐԱՏՈՒ՝	(Հ. Տ. Ջ. Հ.)			ԹԵՐԹԵՐ	28		

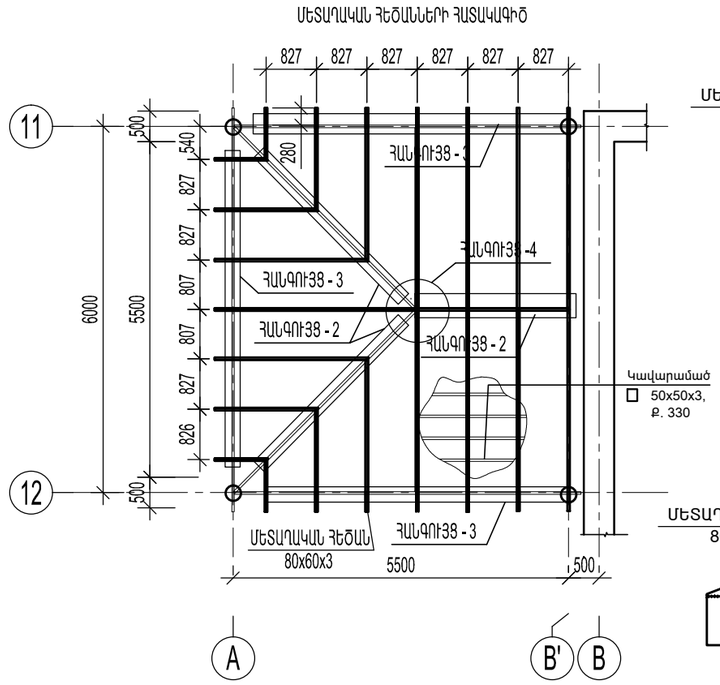

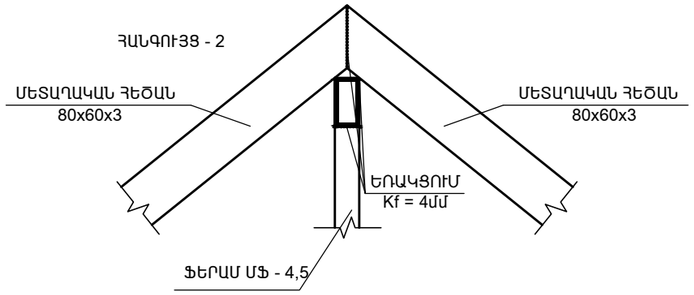

ՄԵՏԱՂԱԿԱՆ ԲՈԼՈՐ ՏԱՐՐԵՐԸ ԻՐԱՐ ԱՄՐԱՑՆԵԼ ԵՌԱԿՑՈՒՄՈՎ
Kf = 4մմ

ՆՈՐ ԻՐԱԿԱՆԱՑՎՈՂ ՊԱՏՇԳԱՄԲԻ ԲՈԼՈՐ ՄԵՏԱՂԱԿԱՆ
ԷԼԵՄԵՆՏՆԵՐԸ ՆԵՐԿԵԼ ԵՐԿՏԱԿ ՀԱԿԱԿՈՌՈԶԻՈՆ ՆԵՐԿՈՎ
ՆԵՐԿՎՈՂ ՄԱԿԵՐԵՍ 129.59ՄՔ

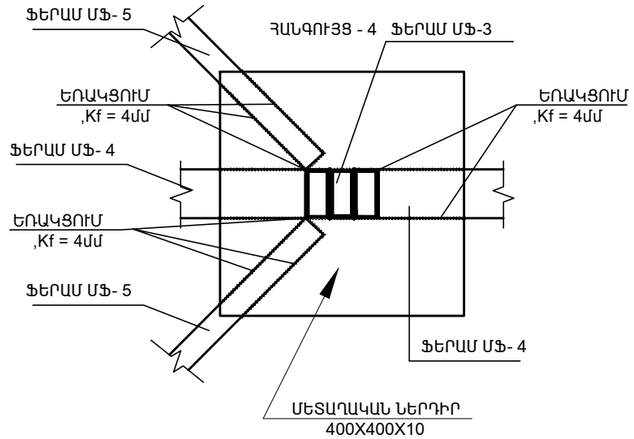

ՄԵՏԱՂԱԿԱՆ ԲՈԼՈՐ ՏԱՐՐԵՐԸ ԻՐԱՐ ԱՄՐԱՑՆԵԼ ԵՌԱԿՑՈՒՄՈՎ ,Kf = 4մմ

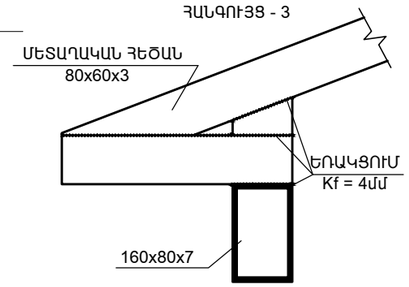

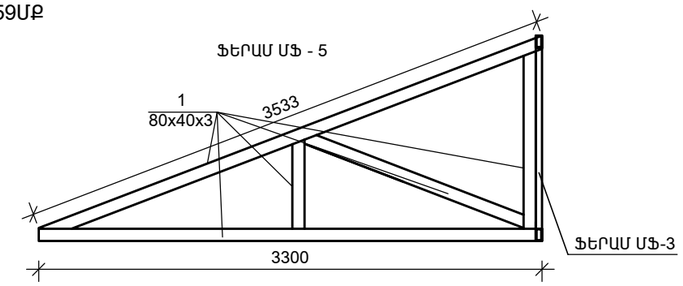

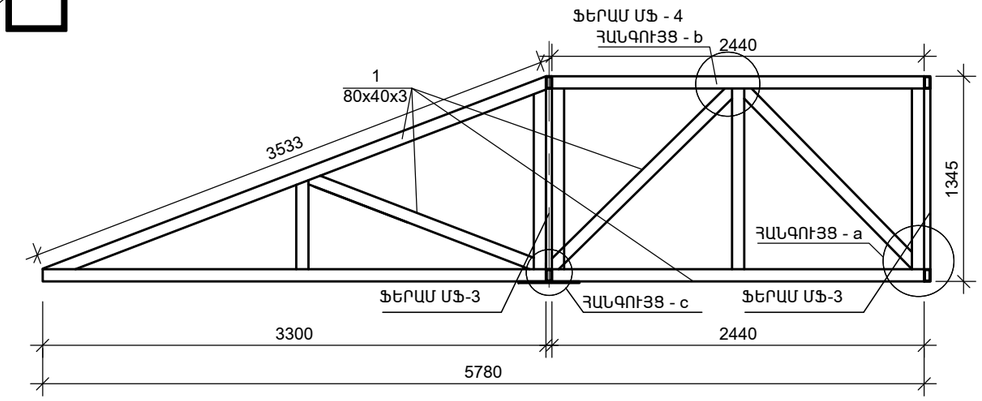

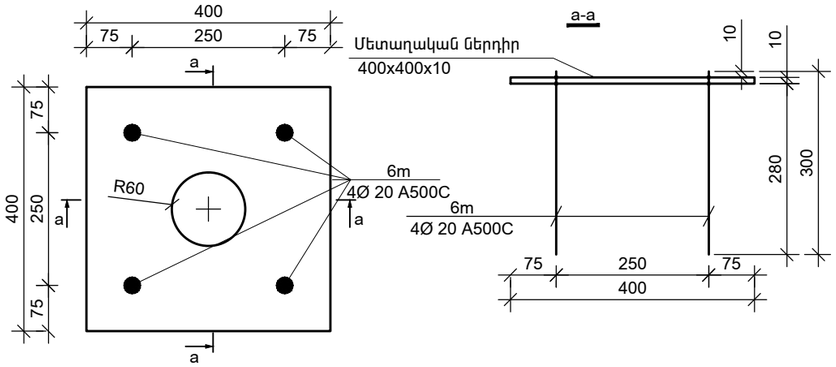

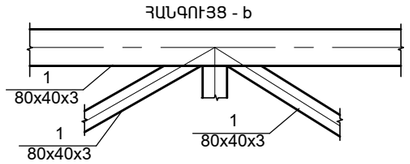

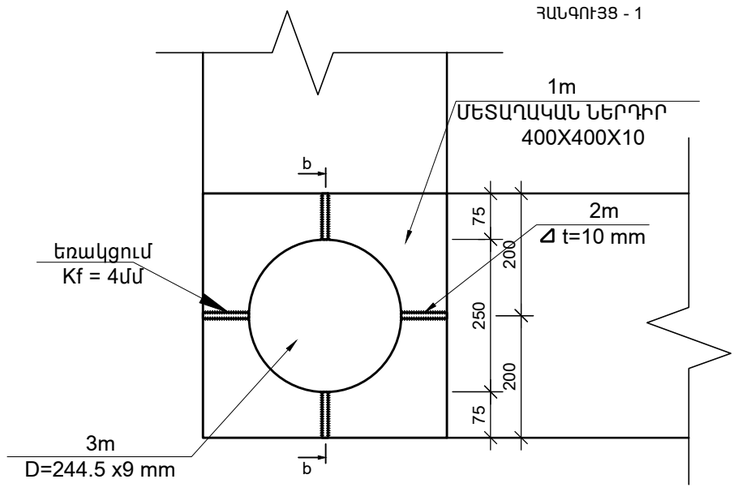

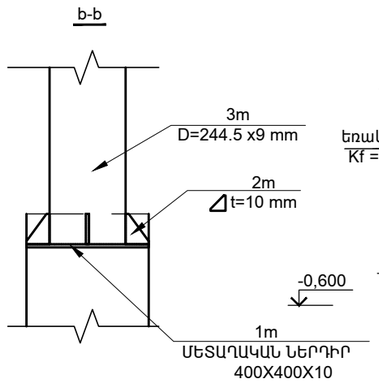

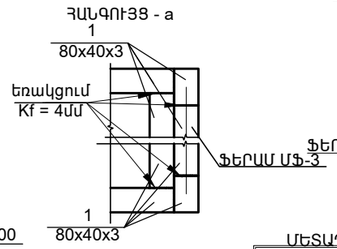

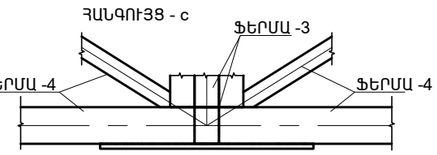

ՄԵՏԱՂԱԿԱՆ ԲՈԼՈՐ ՏԱՐՐԵՐԸ ԻՐԱՐ ԱՄՐԱՑՆԵԼ ԵՌԱԿՑՈՒ

Դիրք	Նշանակում	Անվանում	Քանակ, /հատ/
1m	Մետաղական թիթեղ 400x400x10		12
2m	Մետաղական թիթեղ 75x100x10		32
3m	Մետաղական սյուն D =245x7	2.8գծ/մ	8
4m	Մետաղական թիթեղ D =270x10		8
5m	ГОСТ Р 52544-2006 Ø 20 A500C, L=400մմ		32

Դիրք	Նշանակում	Անվանում	Քանակ, /հատ/
	Ֆերմա - 3 (4հատ)		
1	Մետաղական խաղովակ 80x40x3	20գծ/մ	4

Դիրք	Նշանակում	Անվանում	Քանակ, /հատ/
	Ֆերմա - 4 (2հատ)		
1	Մետաղական խաղովակ 80x40x3	20գծ/մ	2

Դիրք	Նշանակում	Անվանում	Քանակ, /հատ/
	Ֆերմա - 5 (4հատ)		
1	Մետաղական խաղովակ 80x40x3	10գծ/մ	4

Դիրք	Նշանակում	Անվանում	Քանակ, /հատ/
1m	Մետաղական խաղովակ 160x80x9	24գծ/մ	8
2m	Մետաղական սյուն R =80x5	0.12գծ/մ	8
3m	Մետաղական խաղովակ 80x60x3	84գծ/մ	1
4m	Մետաղական խաղովակ 50x50x3	110գծ/մ	1

Ն.Գ.Ճ.	Ա.ՆԱՋԱՐՅԱՆ		ՕԲ.ԱՆՎԱՆՈՒՄԸ	ASMED design			
ՆԱԽԱԳԾԵՑ	Ա.ՆԱՋԱՐՅԱՆ		ԳԵՂԱՐՔՈՒՆԻՔԻ ՄԱՐԶ.Ք.ՍԵՎԱՆ ԹԻՎ 2 «ՋԱՐԹՈՆՔ» ՄԱՆԿԱՊԱՐՏԵԶԻ ՀԻՄՆԱՆՈՐՈԳՄԱՆ ՆԱԽԱԳԻԾ	«ԱՍՔՄԵԴ դիզայն» ՍՊԸ			
	Վ. ԻԳԻԹՅԱՆ			ՕԲՅԵԿՏ	05/15		
			ԹԵՐԹԻ ԱՆՎԱՆՈՒՄԸ ՀԱՆԳՈՒՅՑ-1,2 (N 1 ՄԱՍՆԱՇԵՆՔ)	ԹԵՐԹ	20	ՓՈՒԼ	ԱԳ
ՍՏՈՒԳԵՑ							
ՊԱՏՎԻՐԱՏՈՒ՝	(Հ. Տ. Ջ. Հ.)			ԹԵՐԹԵՐ	28		

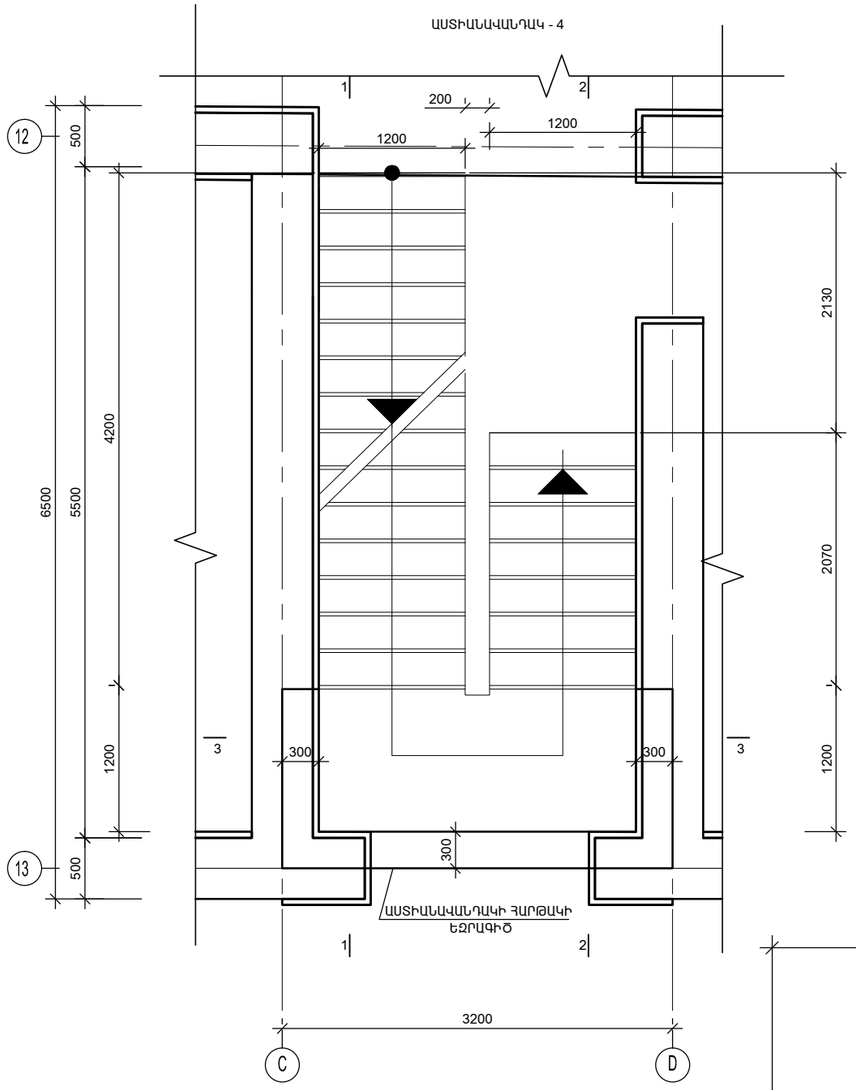

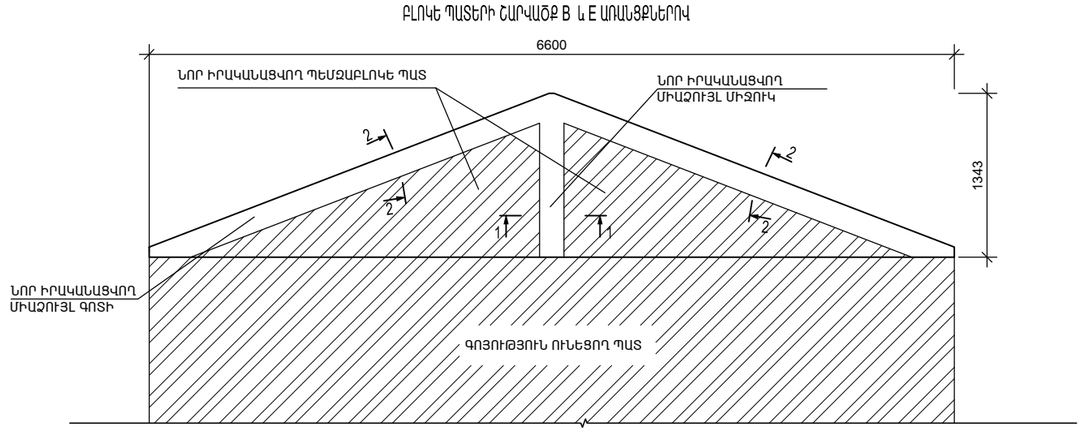

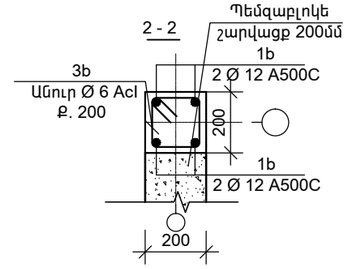

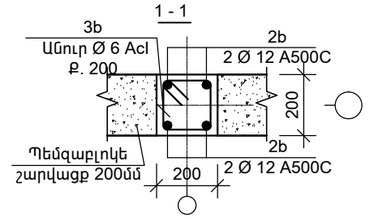

Դիրք	Նշանակում	Անվանում	Քանակ, /հատ/	Քաշը/կգ/
	ԲԼՈԿԵ ՊԱՏԵՐԻ ՇԱՐՎԱԾՔ B և E ԱՌԱՆՑՔՆԵՐՈՎ			
1b	ГОСТ Р 52544-2006	Ø 12 A500C, L=2600մմ	16	37
2b	ГОСТ Р 52544-2006	Ø 12 A500C, L=1300մմ	8	10
3b	ГОСТ Р 52544-2006	Ø 6AcI, L= 760մմ	70	21
	Բետոն B15		0.45	խմ

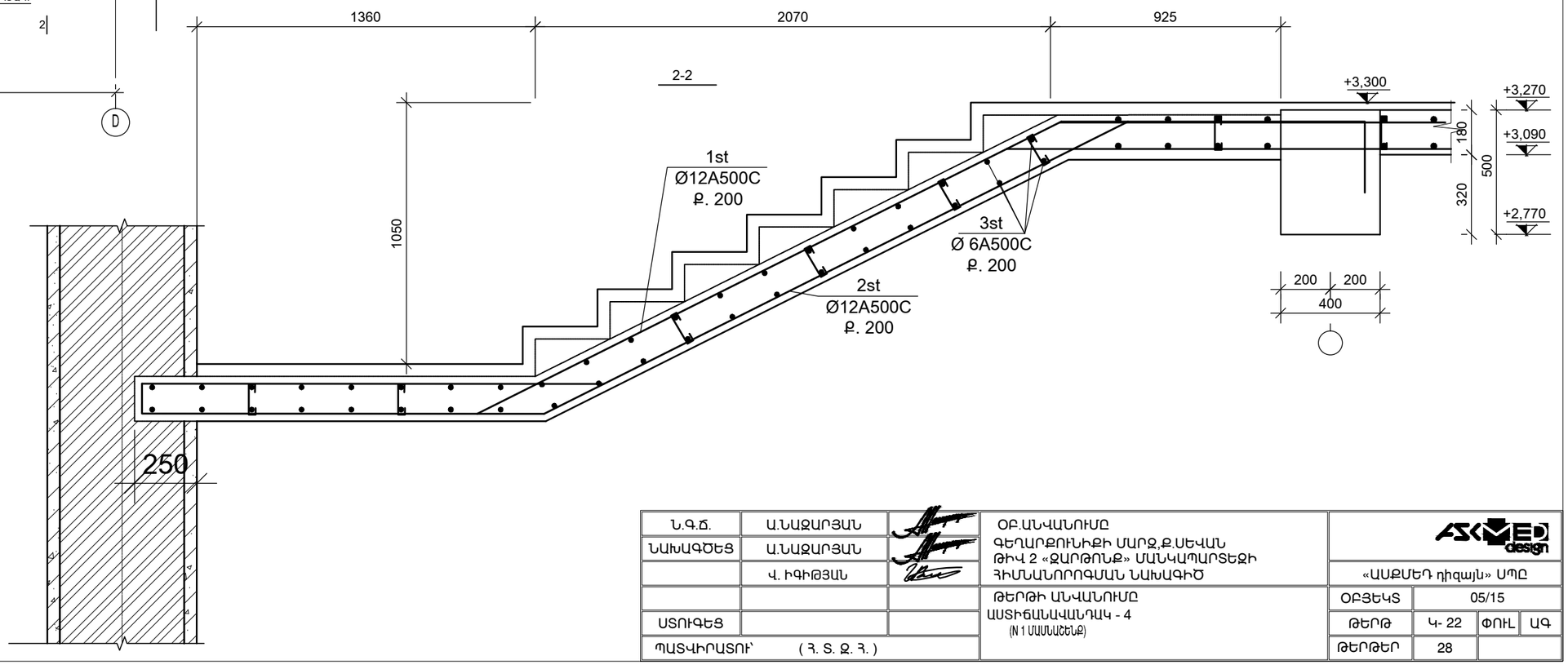

ԴԻՐՔ	ԷՍՔԻԶ
1st	120, 1520, 2355, 1280, 400
2st	120, 1550, 2655, 1000, 400
3st	1150

Ն.Գ.Ճ.	Ա.ՆԱՋԱՐՅԱՆ		ՕԲ.ԱՆՎԱՆՈՒՄԸ ԳԵՂԱՐՔՈՒՆԻՔԻ ՄԱՐԶ.Ք.ՍԵՎԱՆ ԹԻՎ 2 «ՋԱՐԹՈՆՔ» ՄԱՆԿԱՊԱՐՏԵԶԻ ՀԻՄՆԱՆՈՐՈԳՄԱՆ ՆԱԽԱԳԻԾ	ASMED design «ԱՍՔՄԵԴ դիզայն» ՍՊԸ
ՆԱԽԱԳԾԵՑ	Ա.ՆԱՋԱՐՅԱՆ			
	Վ. ԻԳԻԹՅԱՆ			
			ԹԵՐԹԻ ԱՆՎԱՆՈՒՄԸ ԱՍՏԻՃԱՆԱՎԱՆԴԱԿ - 4 (N 1 ՄԱՍՆԱՇԵՆՔ)	ՕԲՅԵԿՏ 05/15
ՍՏՈՒԳԵՑ				ԹԵՐԹ Կ- 22 ՓՈՒԼ ԱԳ
ՊԱՏՎԻՐԱՏՈՒ՝	(Հ. Տ. Ք. Հ.)			ԹԵՐԹԵՐ 28

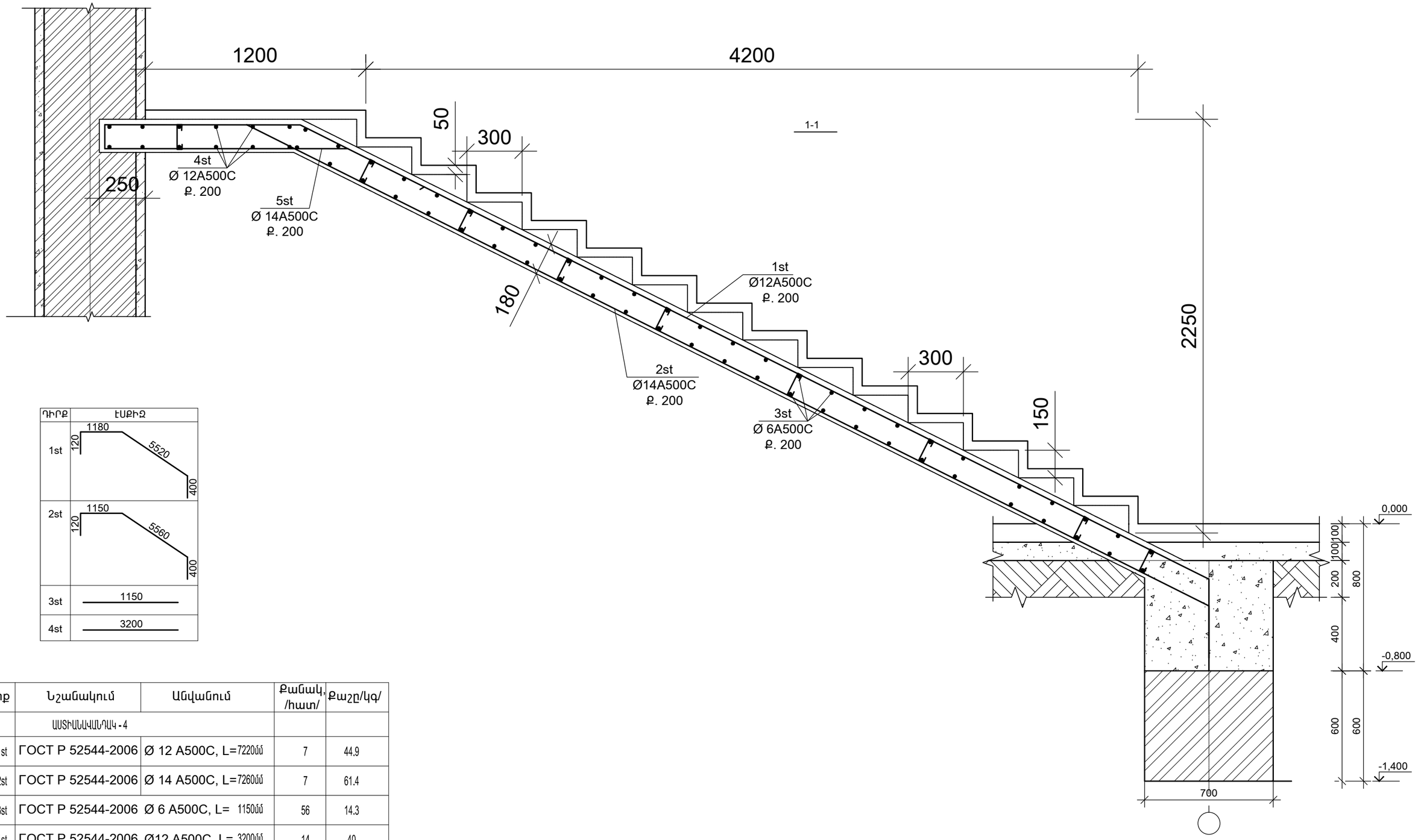

ԴԻՐՔ	ԷՍՔԻԶ
1st	1180; 120; 5520; 400
2st	1150; 120; 5560; 400
3st	1150
4st	3200

Դիրք	Նշանակում	Անվանում	Քանակ, /հատ/	Քաշը/կգ/
	ԱՍՏԻԱՆԱՎԱՆԴԱԿ - 4			
1st	ГОСТ Р 52544-2006	Ø 12 A500C, L=7220մմ	7	44.9
2st	ГОСТ Р 52544-2006	Ø 14 A500C, L=7260մմ	7	61.4
3st	ГОСТ Р 52544-2006	Ø 6 A500C, L= 1150մմ	56	14.3
4st	ГОСТ Р 52544-2006	Ø12 A500C, L= 3200մմ	14	40
1st	ГОСТ Р 52544-2006	Ø 12 A500C, L=5675մմ	7	35.3
1st	ГОСТ Р 52544-2006	Ø 12 A500C, L=5625մմ	7	35.3
3st	ГОСТ Р 52544-2006	Ø 6 A500C, L= 1150մմ	26	6.4
5st	ГОСТ Р 52544-2006	Ø 14 A500C, L=3200մմ	14	54.1

Ն.Գ.Ճ.	Ա.ՆԱՔԱՐՅԱՆ		ՕԲ.ԱՆՎԱՆՈՒՄԸ ԳԵՂԱՐՔՈՒՆԻՔԻ ՄԱՐԶ,Ք.ՍԵՎԱՆ ԹԻՎ 2 «ՋԱՐԹՈՆՔ» ՄԱՆԿԱՊԱՐՏԵԶԻ ՀԻՄՆԱՆՈՐՈԳՄԱՆ ՆԱԽԱԳԻԾ	ASMED design			
ՆԱԽԱԳԾԵՑ	Ա.ՆԱՔԱՐՅԱՆ			«ԱՍՔՄԵԴ դիզայն» ՍՊԸ			
	Վ. ԻԳԻԹՅԱՆ						
			ԹԵՐԹԻ ԱՆՎԱՆՈՒՄԸ ԱՍՏԻՃԱՆԱՎԱՆԴԱԿ - 4 (N 1 ՄԱՍՆԱՀԵԼՔ)	ՕԲՅԵԿՏ	05/15		
ՍՏՈՒԳԵՑ				ԹԵՐԹ	Կ- 23	ՓՈՒԼ	ԱԳ
ՊԱՏՎԻՐԱՏՈՒ՝	(Հ. Տ. Ջ. Հ.)			ԹԵՐԹԵՐ	28		

ԲԱՐԱՎՈՐՆԵՐԻ ՀԱՏԱԿԱԳԻԾ 0.00 ՆԻՇՈՒՄ Մ 1:100
(N 1 ՄԱՍՆԱՇԵՆՔ)

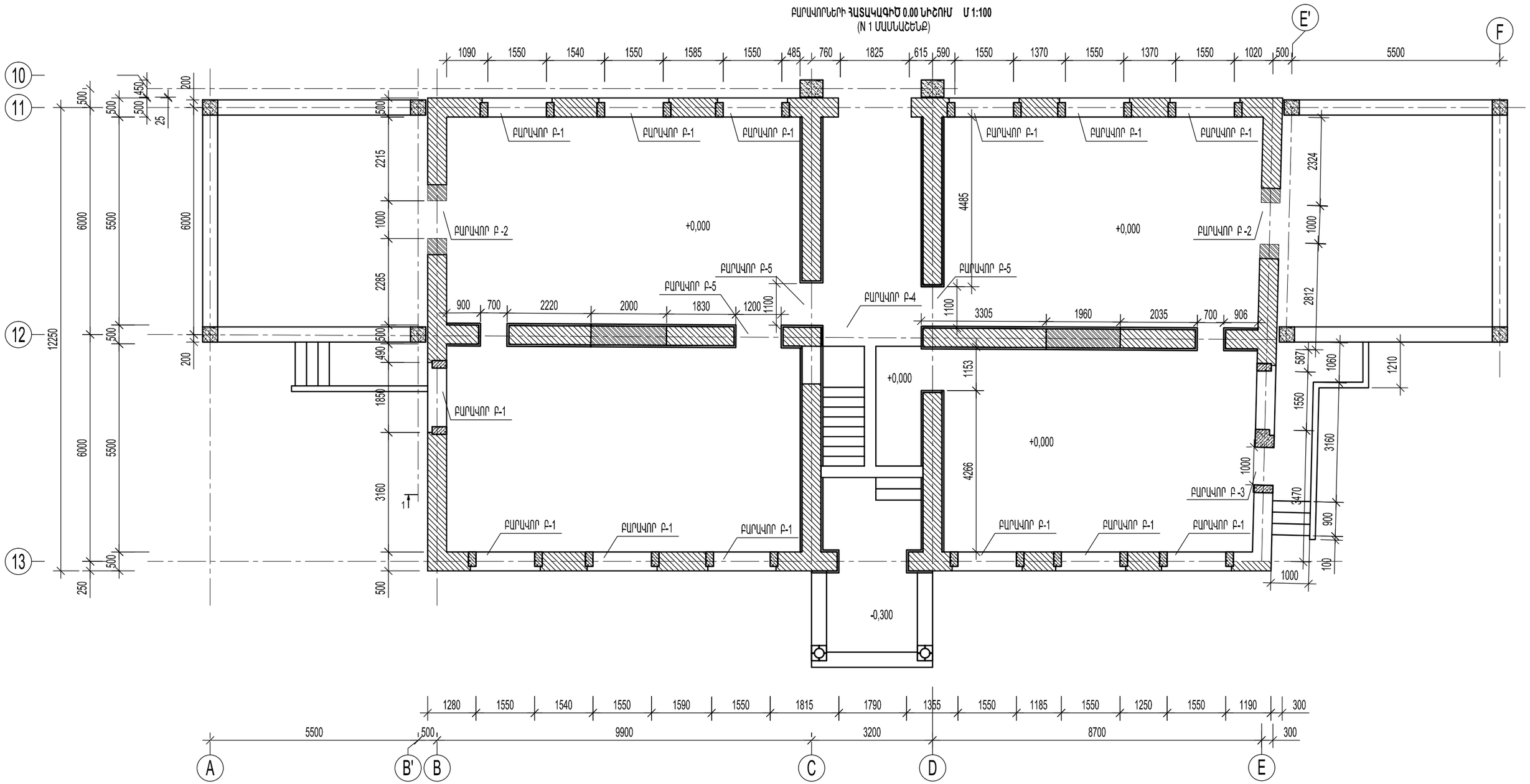

Ն.Գ.Ճ.	Ա.ՆԱՋԱՐՅԱՆ		ՕԲ.ԱՆՎԱՆՈՒՄԸ ԳԵՂԱՐՔՈՒՆԻՔԻ ՄԱՐԶ.Ք.ՍԵՎԱՆ ԹԻՎ 2 «ՋԱՐԹՈՆՔ» ՄԱՆԿԱՊԱՐՏԵԶԻ ՀԻՄՆԱՆՈՐՈԳՄԱՆ ՆԱԽԱԳԻԾ	ASMED design «ԱՍՔՄԵԴ դիզայն» ՍՊԸ
ՆԱԽԱԳԾԵՑ	Ա.ՆԱՋԱՐՅԱՆ			
	Վ. ԻԳԻԹՅԱՆ			
			ԹԵՐԹԻ ԱՆՎԱՆՈՒՄԸ ԲԱՐԱՎՈՐՆԵՐԻ ՀԱՏԱԿԱԳԻԾ 0.000 ՆԻՇՈՒՄ (N 1 ՄԱՍՆԱՇԵՆՔ)	ՕԲՅԵԿՏ 05/15
ՍՏՈՒԳԵՑ				ԹԵՐԹ Կ- 24 ՓՈՒԼ ԱԳ
ՊԱՏՎԻՐԱՏՈՒ՝ (Հ. Տ. Ջ. Հ.)				ԹԵՐԹԵՐ 28

ՆՈՐ ԻՐԱԿԱՆԱՑՎՈՂ ԿՈՆՍՏՐՈՒԿՑԻԱՆԵՐԻ և
ՈՒԺԵՂԱՑՈՒՄՆԵՐԻ ՀԱՏԱԿԱԳԻԾ +3.220 ՆԻՇՈՒՄ Մ 1:100
(N 1 ՄԱՍՆԱՇԵՆՔ)

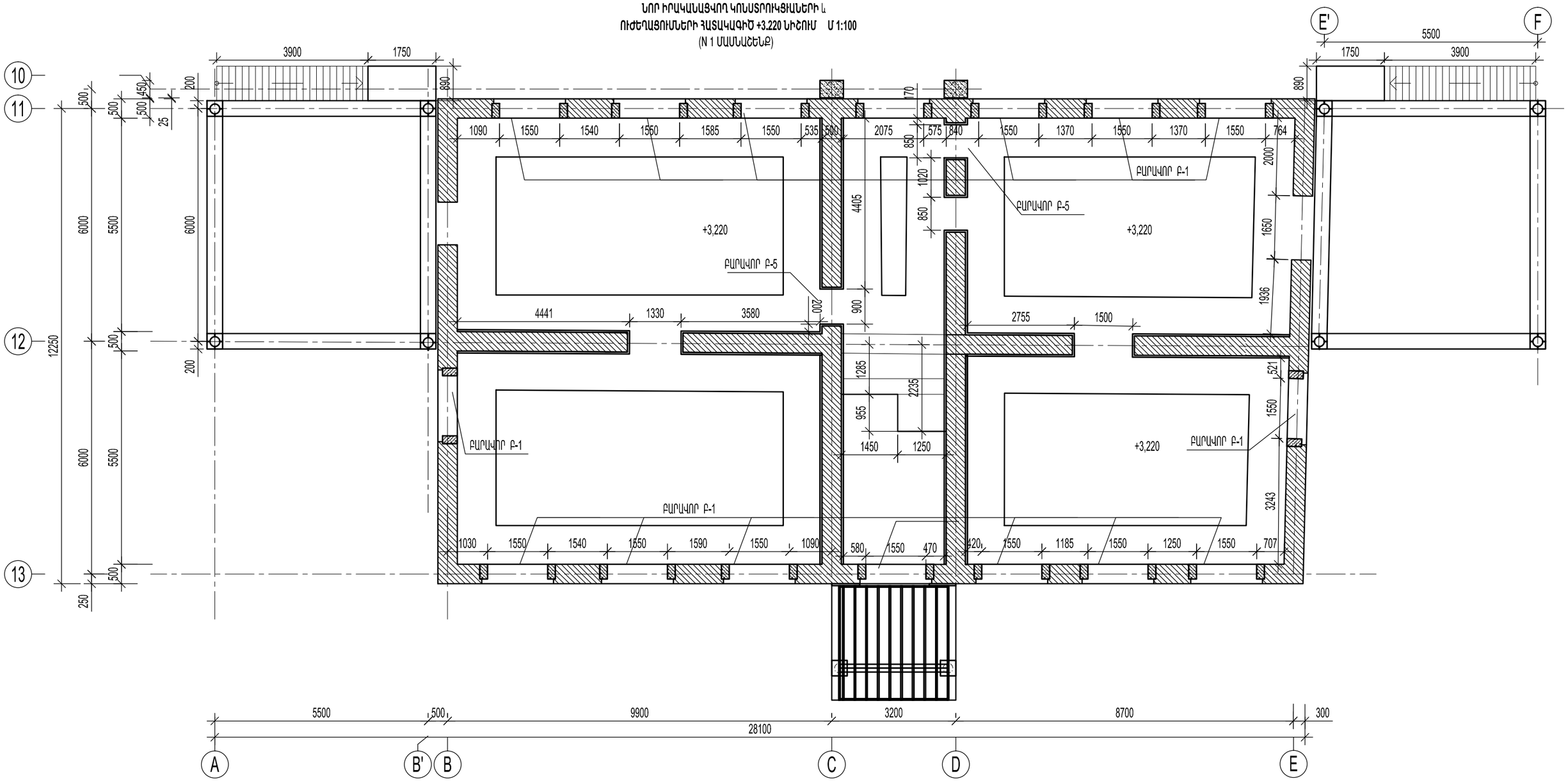

Ն.Գ.Ճ.	Ա.ՆԱՔԱՐՅԱՆ		ՕԲ.ԱՆՎԱՆՈՒՄԸ ԳԵՂԱՐՔՈՒՆԻՔԻ ՄԱՐԶ.Ք.ՍԵՎԱՆ ԹԻՎ 2 «ՋԱՐԹՈՆՔ» ՄԱՆԿԱՊԱՐՏԵԶԻ ՀԻՄՆԱՆՈՐՈԳՄԱՆ ՆԱԽԱԳԻԾ	ASMED design			
ՆԱԽԱԳԾԵՑ	Ա.ՆԱՔԱՐՅԱՆ			«ԱՍՔՄԵԴ դիզայն» ՍՊԸ			
	Վ. ԻԳԻԹՅԱՆ						
			ԹԵՐԹԻ ԱՆՎԱՆՈՒՄԸ ԲԱՐԱՎՈՐՆԵՐԻ ՀԱՏԱԿԱԳԻԾ +3.220 ՆԻՇՈՒՄ (N 1 ՄԱՍՆԱՇԵՆՔ)	ՕԲՅԵԿՏ	05/15		
ՍՏՈՒԳԵՑ				ԹԵՐԹ	Կ- 25	ՓՈՒԼ	ԱԳ
ՊԱՏՎԻՐԱՏՈՒ՝	(Հ. Տ. Ջ. Հ.)			ԹԵՐԹԵՐ	28		

ԲԱՐԱՎՈՐ Բ-1
ԳՈՅՈՒԹՅՈՒՆ ՈՒՆԵՑՈՂ ԲԱՑՎԱԾՔ

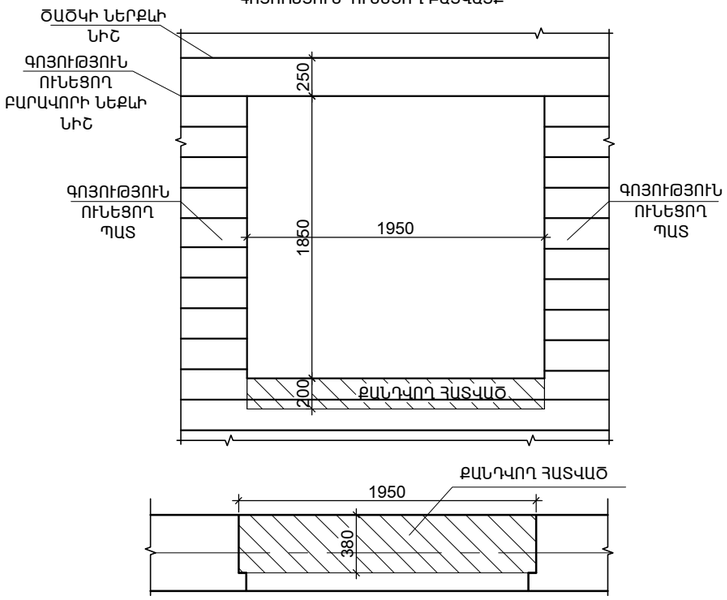

ԲԱՐԱՎՈՐ Բ-1
ՆՈՐ ԻՐԱԿԱՆԱՑՎՈՂ ԲԱՑՎԱԾՔ

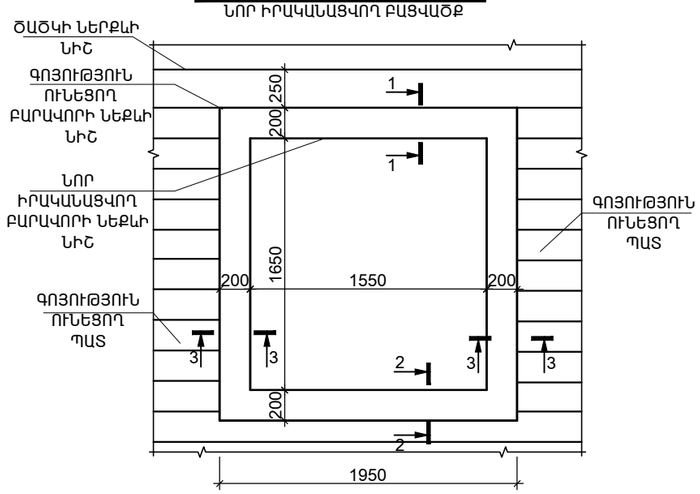

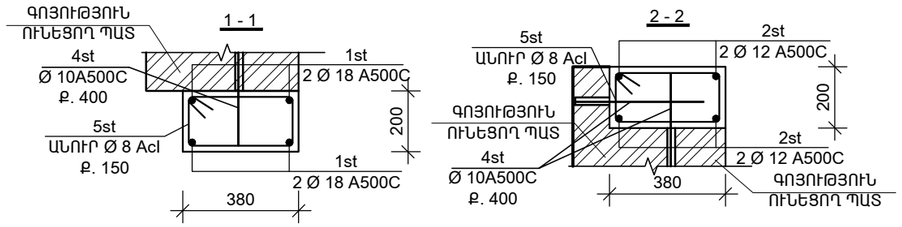

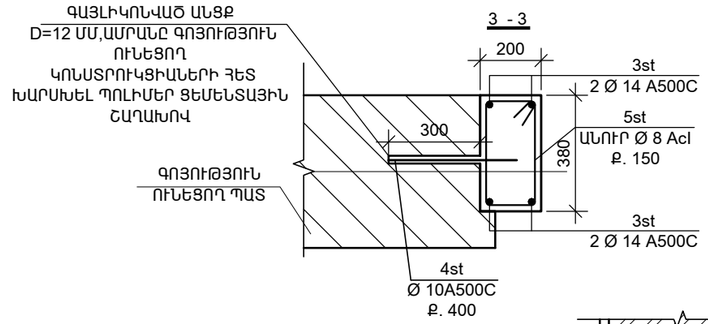

ԴԻՐՔ	ԷՍՔԻԶ
1st	1900
2st	1900
3st	2000
4st	500
5st	420 / 240 / 140 / 320

ԲԱՐԱՎՈՐ Բ-2

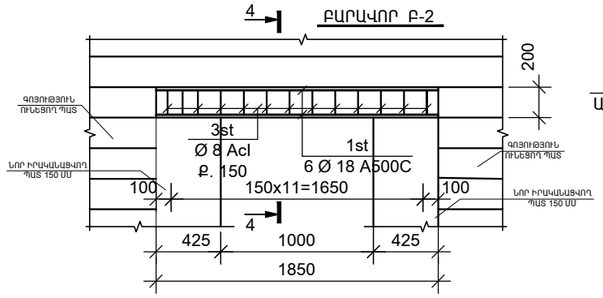

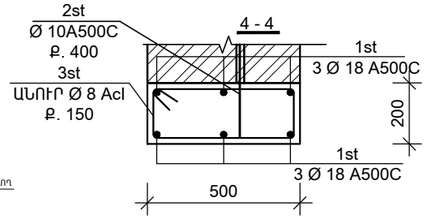

ԴԻՐՔ	ԷՍՔԻԶ
1st	1800
2st	540 / 240 / 140 / 440

ԲԱՐԱՎՈՐ Բ- 5
ՆՈՐ ԻՐԱԿԱՆԱՑՎՈՂ ԲԱՑՎԱԾՔ

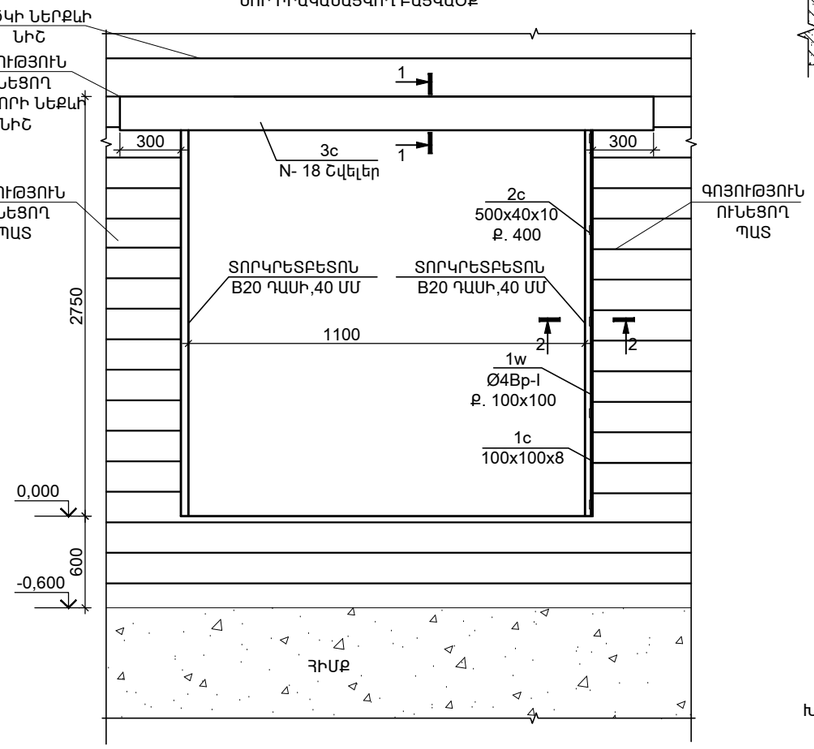

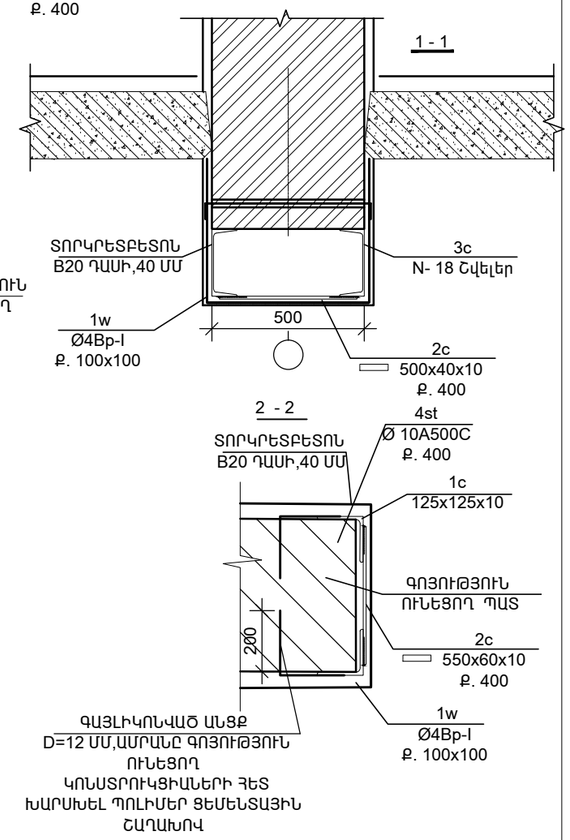

բարավոր -1

Դիրք	Նշանակում	Անվանում	Քանակ, /հատ/	Քաշը/կգ/
	բարավոր -1			
1st	ГОСТ Р 52544-2006	Ø 18 A500C, L=1900մմ	120	861
2st	ГОСТ Р 52544-2006	Ø 12 A500C, L=1900մմ	120	140
3st	ГОСТ Р 52544-2006	Ø 14 A500C, L=2000մմ	240	591
4st	ГОСТ Р 52544-2006	Ø 10 A500C, L=500մմ	360	160
5st	ГОСТ Р 52544-2006	Ø 8AcI, L= 860մմ	960	326
	Բետոն B20		14.99	խմ

բարավոր -2

Դիրք	Նշանակում	Անվանում	Քանակ, /հատ/	Քաշը/կգ/
	բարավոր -2			
1st	ГОСТ Р 52544-2006	Ø 18 A500C, L=1900մմ	12	46
2st	ГОСТ Р 52544-2006	Ø 10 A500C, L=500մմ	4	1.2
3st	ГОСТ Р 52544-2006	Ø 8AcI, L= 1360մմ	22	12
	Բետոն B20		0.2	խմ

բարավոր - 5

Դիրք	Նշանակում	Անվանում	Քանակ, /հատ/
	բարավոր - 5		
1c	Անկյունակ 100x100x8	50գծ/մ	1
2c	Մետաղական թիթեղ 500x40x10		90
3c	N- 18 Շվելեր	17գծ/մ	1

Նոր բացվածքներ իրականացնելու համար ,որպես տարբերակ առաջարկվում է.

>իրականացվող բացվածքի պատից 60…70 սմ հեռավորության վրա ծածկի տակ տեղադրել ժամանակավոր հենարաններ,

>ստեղծել նախատեսվող բացվածքի վերևի նիշում բարավոր, փորելով պատի մի կողմից ակոս և տեղադրելով նրա մեջ պողպատ շվելեր :Նույնը կատարել պատի մյուս կողմից,

>շվելերի երկարությունն ընտրել այնպես ,որ նրանց հենարանային տեղամասի երկարությունը բացվածքի եզրից կազմի 30սմ,

Ն.Գ.Ճ.	Ա.ՆԱՋԱՐՅԱՆ		ՕԲ.ԱՆՎԱՆՈՒՄԸ ԳԵՂԱՐՔՈՒԻՔԻ ՄԱՐԶ,Ք.ՍԵՎԱՆ ԹԻՎ 2 «ՋԱՐԹՈՆՔ» ՄԱՆԿԱՊԱՐՏԵԶԻ ՀԻՄՆԱՆՈՐՈԳԱՆ ՆԱԽԱԳԻԾ	ASMED design		
ՆԱԽԱԳԾԵՑ	Ա.ՆԱՋԱՐՅԱՆ			«ԱՍՔՄԵԴ դիզայն» ՍՊԸ		
	Վ. ԻԳԻԹՅԱՆ			ՕԲՅԵԿՏ	05/15	
			ԹԵՐԹԻ ԱՆՎԱՆՈՒՄԸ ԲԱՐԱՎՈՐՆԵՐԻ ԿՏՐՎԱԾՔՆԵՐ (N 1 ՄԱՍՆԱՇԵՆՔ)	ԹԵՐԹ	Կ- 26	ՓՈՒԼ / ԱԳ
ՍՏՈՒԳԵՑ				ԹԵՐԹԵՐ	28	
ՊԱՏՎԻՐԱՏՈՒ՝	(Հ. Տ. Ջ. Հ.)					

ԲԱՐԱՎՈՐ Բ- 3
ԳՈՅՈՒԹՅՈՒՆ ՈՒՆԵՑՈՂ ԲԱՑՎԱՑՔ

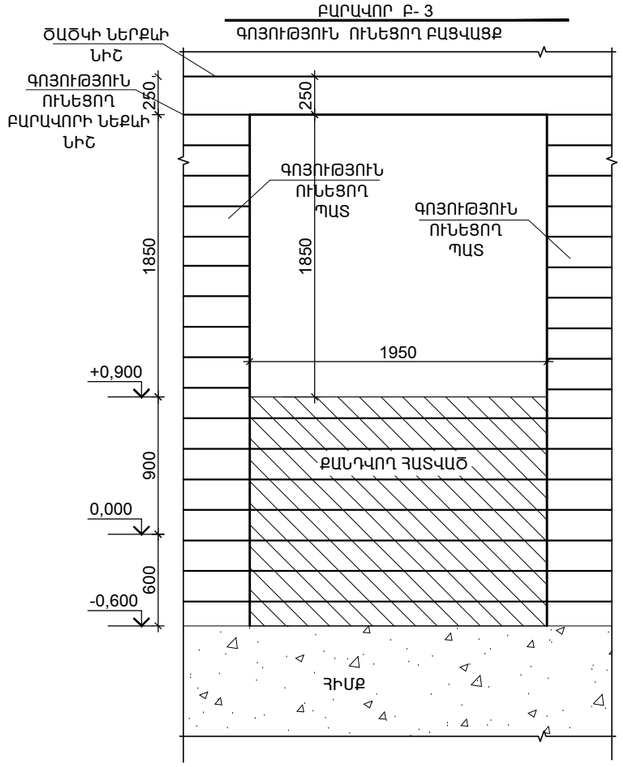

ԲԱՐԱՎՈՐ Բ- 3
ՆՈՐ ԻՐԱԿԱՆԱՑՎՈՂ ԲԱՑՎԱԾՔ

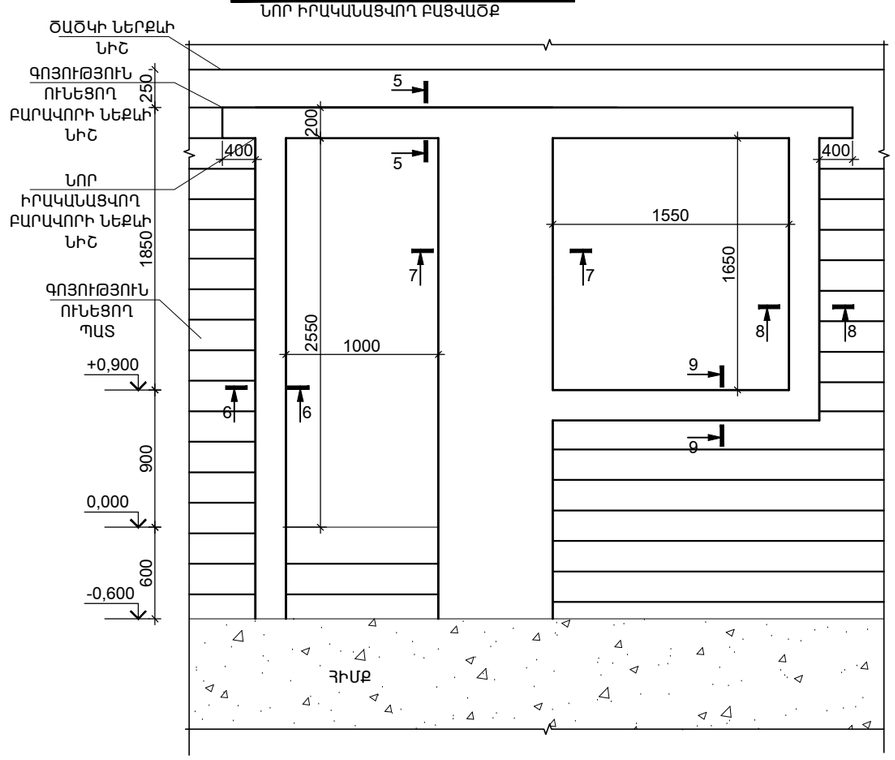

բարավոր -3

Դիրք	Նշանակում	Անվանում	Քանակ, /հատ/	Քաշը/կգ/
	բարավոր - 3			
1st	ГОСТ Р 52544-2006	Ø 18 A500C, L=4200մմ	6	50
2st	ГОСТ Р 52544-2006	Ø 8AcI, L= 1360մմ	28	15
3st	ГОСТ Р 52544-2006	Ø 14 A500C, L=3400մմ	13	53.4
4st	ГОСТ Р 52544-2006	Ø 8AcI, L= 1360մմ	20	11
5st	ГОСТ Р 52544-2006	Ø 8AcI, L= 1120մմ	20	9
6st	ГОСТ Р 52544-2006	Ø 8AcI, L= 1600մմ	20	12.6
7st	ГОСТ Р 52544-2006	Ø 8AcI, L= 1600մմ	20	12.6
8st	ГОСТ Р 52544-2006	Ø 12 A500C, L=2000մմ	8	14
9st	ГОСТ Р 52544-2006	Ø 10 A500C, L=500մմ	30	9.3
	Բետոն B20		1.2	խմ
	ՊՈԼԻՄԵՐ ՑԵՄԵՆՏԱՅԻՆ ՇԱՂԱԽ		0.004	խմ

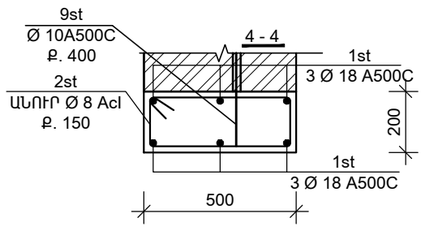

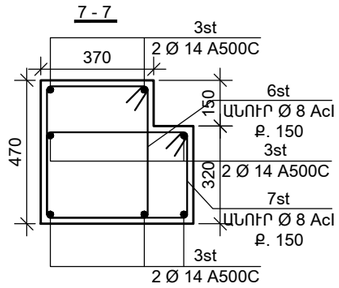

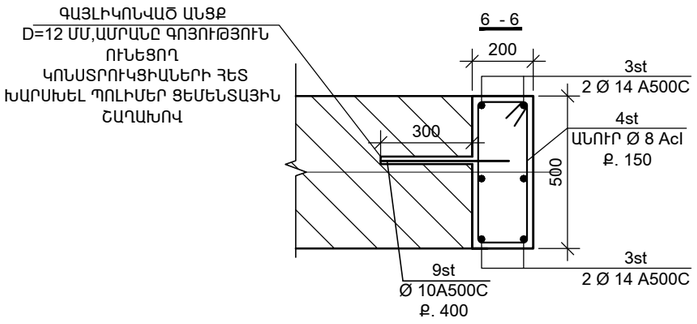

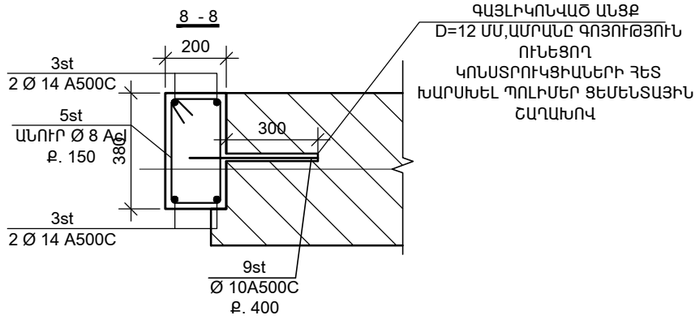

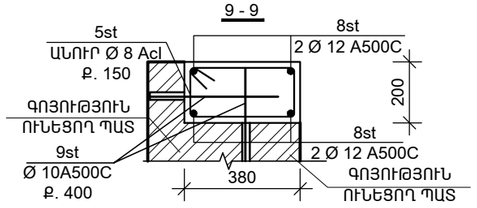

ՔԱՆԴՎՈՂ ՀԱՏՎԱԾՆԵՐ
(ՄԻՆՉԼԵ ՔԱՆԴՄԱՆ ԱԽՇԱՏԱՆՔՆԵՐԻ ՍԿՍԵԼԸ
ՔԱՆԴՎՈՂ ՀԱՏՎԱԾՆԵՐԻ ԿՈՂԱՅԻՆ ՀԱՏՎԱԾՆԵՐՈՒՄ ՃԱՃԿԵՐԻ
ՏԱԿ ՏԵՂԱԴՐԵԼ ԺԱՄԱՆԱԿԱՎՈՐ ՀԵՆԱՐԱՆՆԵՐ)

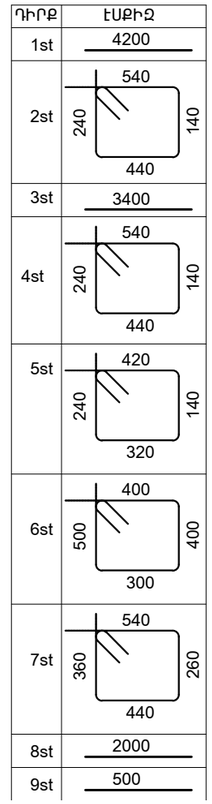

Ն.Գ.Ճ.	Ա.ՆԱՔԱՐՅԱՆ		ՕԲ.ԱՆՎԱՆՈՒՄԸ ԳԵՂԱՐՔՈՒՆԻՔԻ ՄԱՐԶ,Ք.ՍԵՎԱՆ ԹԻՎ 2 «ՋԱՐԹՈՆՔ» ՄԱՆԿԱՊԱՐՏԵԶԻ ՀԻՄՆԱՆՈՐՈԳՄԱՆ ՆԱԽԱԳԻԾ	ASMED design		
ՆԱԽԱԳԾԵՑ	Ա.ՆԱՔԱՐՅԱՆ			«ԱՍՔՄԵԴ դիզայն» ՍՊԸ		
	Վ. ԻԳԻԹՅԱՆ			ՕԲՅԵԿՏ	05/15	
			ԹԵՐԹԻ ԱՆՎԱՆՈՒՄԸ ԲԱՐԱՎՈՐՆԵՐԻ ԿՏՐՎԱԾՔՆԵՐ (N 1 ՄԱՍՄԱՀԵՏՔ)	ԹԵՐԹ	Կ- 27	ՓՈՒԼ ԱԳ
ՍՏՈՒԳԵՑ				ԹԵՐԹԵՐ	28	
ՊԱՏՎԻՐԱՏՈՒ՝	(Հ. Տ. Ջ. Հ.)					

ԲԱՐԱՎՈՐ Բ- 4
ԳՈՅՈՒԹՅՈՒՆ ՈՒՆԵՑՈՂ ԲԱՑՎԱՑՔ

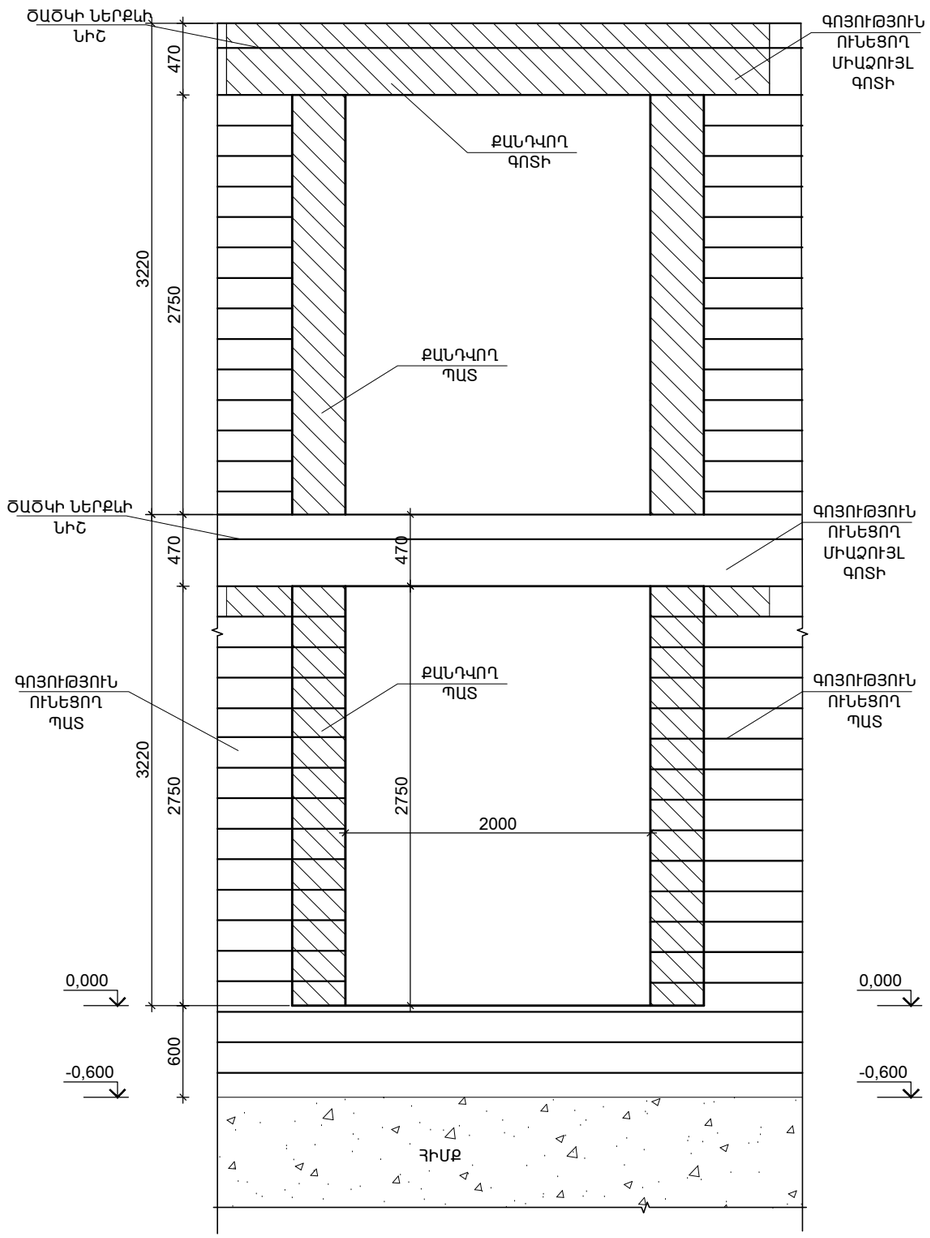

ԲԱՐԱՎՈՐ Բ- 4
ՆՈՐ ԻՐԱԿԱՆԱՑՎՈՂ ԲԱՑՎԱԾՔ

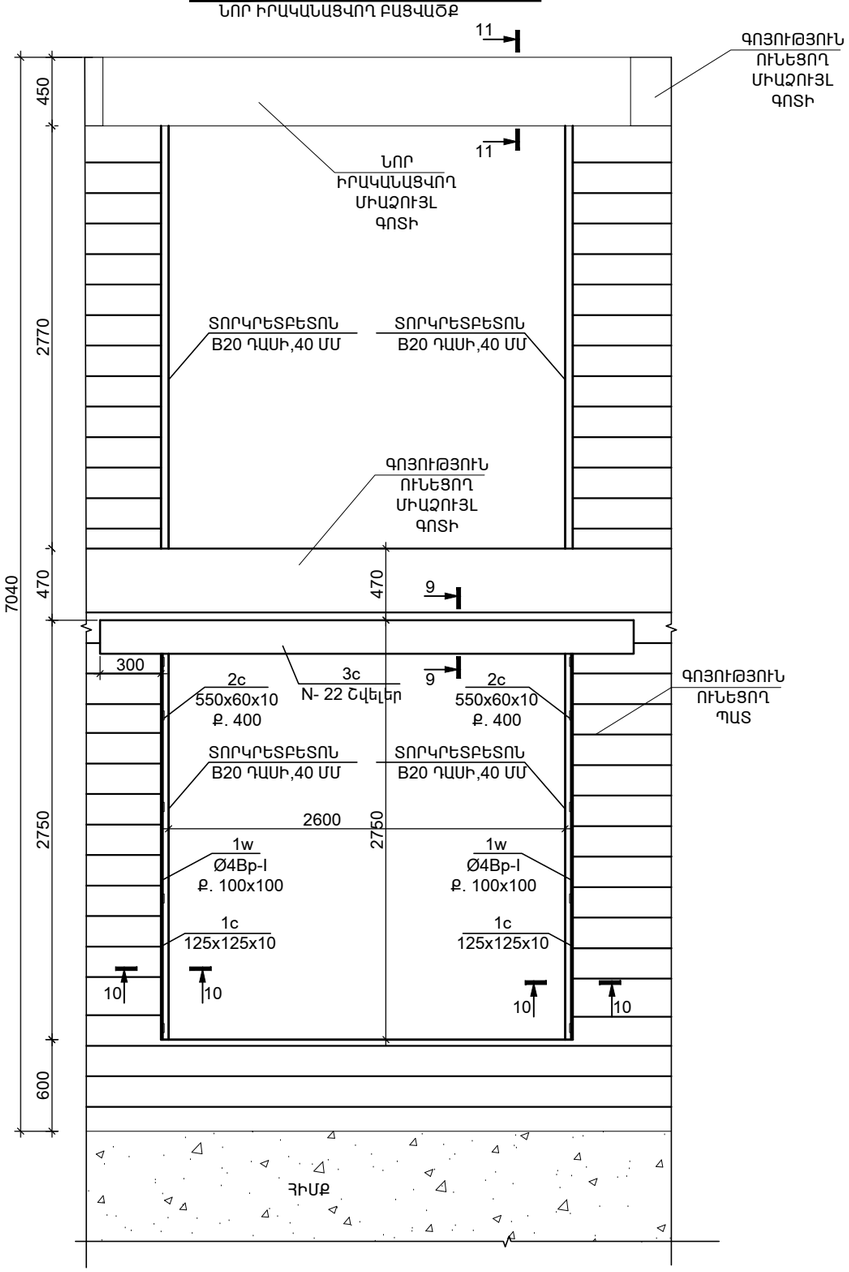

9 - 9

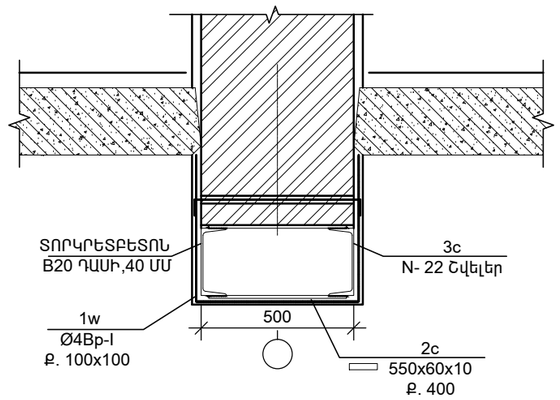

11 -11

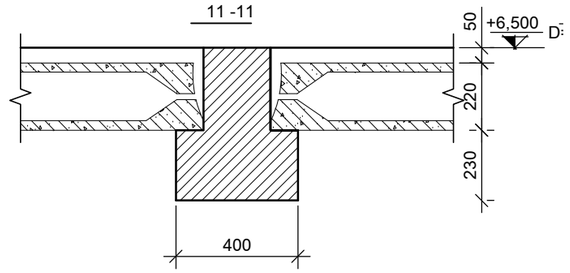

10 - 10

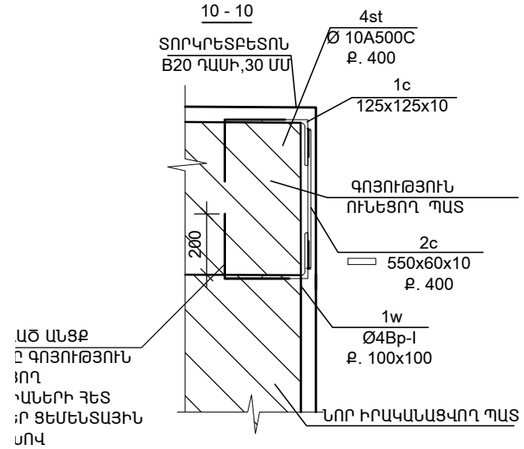

ԳՈՅՈՒԹՅՈՒՆ ՈՒՆԵՑՈՂ ՊԱՏԻ և ՆՈՐ ԻՐԱԿԱՆԱՑՎՈՂ ՊԱՏԻ ՄԻԱՑՄԱՆ ՏԻՊԱՐԱՅԻՆ ՀԱՆԳՈՒՅՑ

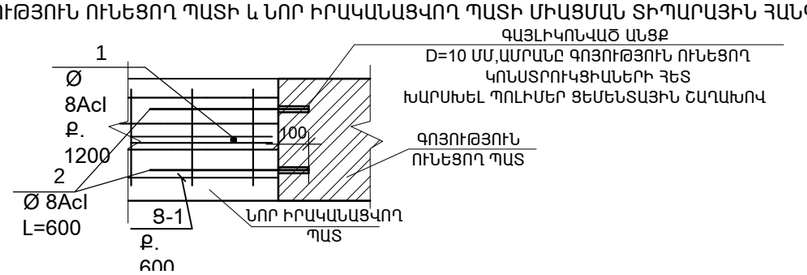

Ց - 1(G = 5կգ)

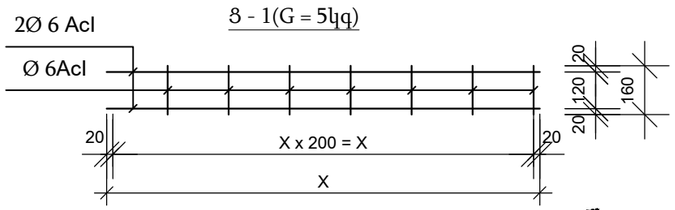

բարավոր -4

Դիրք	Նշանակում	Անվանում	Քանակ, /հատ/
	բարավոր -4		
1c	Անկյունակ 125x125x10	12կգ/մ	1
2c	Մետաղական թիթեղ 550x60x10		40
3c	N- 22 Շվելեր	7կգ/մ	1

Ն.Գ.Ճ.	Ա.ՆԱՔԱՐՅԱՆ		ՕԲ.ԱՆՎԱՆՈՒՄԸ ԳԵՂԱՐՔՈՒԻՔԻ ՄԱՐԶ,Ք.ՍԵՎԱՆ ԹԻՎ 2 «ՋԱՐԹՈՆՔ» ՄԱՆԿԱՊԱՐՏԵԶԻ ՀԻՄՆԱՆՈՐՈԳՄԱՆ ՆԱԽԱԳԻԾ	ASKMED design		
ՆԱԽԱԳԾԵՑ	Ա.ՆԱՔԱՐՅԱՆ			«ԱՍՔՄԵԴ դիզայն» ՍՊԸ		
	Վ. ԻԳԻԹՅԱՆ					
			ԹԵՐԹԻ ԱՆՎԱՆՈՒՄԸ ԲԱՐԱՎՈՐՆԵՐԻ ԿՏՐՎԱԾՔՆԵՐ (N 1 ՄԱՍՆԱՀԵՏՆԵՔ)	ՕԲՅԵԿՏ	05/15	
ՍՏՈՒԳԵՑ				ԹԵՐԹ	Կ- 28	ՓՈՒԼ / ԱԳ
ՊԱՏՎԻՐԱՏՈՒ՝	(Հ. Տ. Ջ. Հ.)			ԹԵՐԹԵՐ	28	

ԳՈՅՈՒԹՅՈՒՆ ՈՒՆԵՑՈՂ ՀԻՄՔԵՐԻ ՈՒԺԵՂԱՑՈՒՄՆԵՐԻ և ՆՈՐ ԻՐԱԿԱՆԱՑՎՈՂ ՀԻՄՔԵՐԻ ՀԱՏԱԿԱԳԻԾ (N 3 ՄԱՍՆԱՇԵՆՔ)

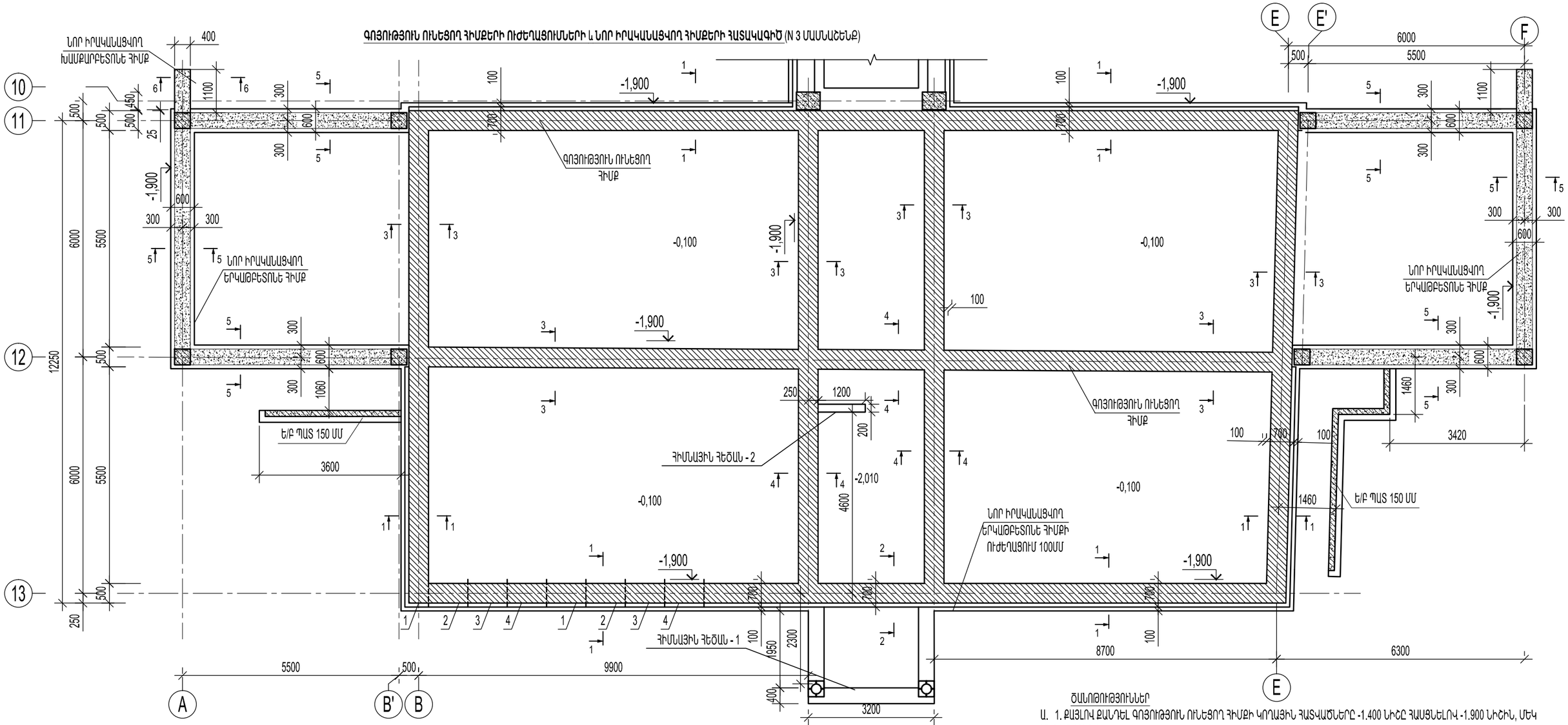

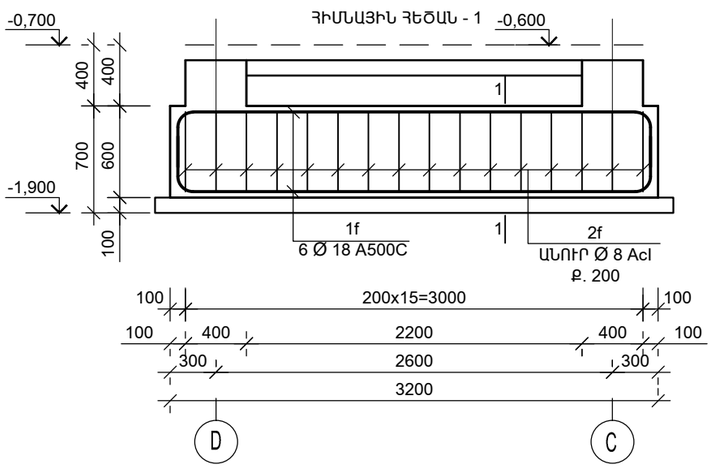

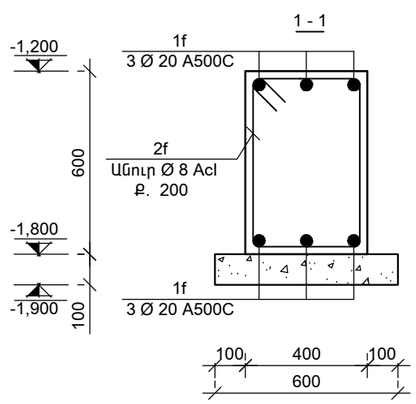

ԴԻՐՔ	ԷՍՔԻԶ
1f	2900; 400
2f	440; 640; 540; 340

ԾԱՆՈԹՈՒԹՅՈՒՆՆԵՐ

Ա. 1. ՔԱՅԼՈՎ ՔԱՆԴԵԼ ԳՈՅՈՒԹՅՈՒՆ ՈՒՆԵՑՈՂ ՀԻՄՔԻ ԿՈՂԱՅԻՆ ՀԱՏԱԿԾՆԵՐԸ -1.400 ՆԻՇԸ ՀԱՍՑՆԵԼՈՎ -1.900 ՆԻՇԻՆ, ՄԵԿ ՄԵՏՐ ՔԱՅԼՈՎ

Բ. 2. ՔԱՅԼՈՎ ՔԱՆԴԵԼ 1 ՔԱՅԼՈՎ ՔԱՆԴՎԱԾ ԳՈՅՈՒԹՅՈՒՆ ՈՒՆԵՑՈՂ ՀԻՄՔԻ ՏԱԿԸ -1.400 ՆԻՇԸ ՀԱՍՑՆԵԼՈՎ -1.900 ՆԻՇԻՆ, ՄԵԿ ՄԵՏՐ ՔԱՅԼՈՎ

ԵՒ 2 ՔԱՅԼՈՎ ՔԱՆԴԵԼ ԳՈՅՈՒԹՅՈՒՆ ՈՒՆԵՑՈՂ ՀԻՄՔԻ ԿՈՂԱՅԻՆ ՀԱՏԱԿԾՆԵՐԸ -1.400 ՆԻՇԸ ՀԱՍՑՆԵԼՈՎ -1.900 ՆԻՇԻՆ

Գ. 3. ՔԱՅԼՈՎ ԲԵՏՈՆԱՑՆԵԼ 1 ՔԱՅԼՈՎ ՔԱՆԴՎԱԾ ՀԱՏԱԿԱԾԸ

Դ. 2 ՀԱՏԱԿԱԾԻ ՀԻՄՔԻ ՏԱԿԸ ՔԱՆԴԵԼ 1 ՔԱՅԼՈՎ ԲԵՏՈՆԱՑՎԱԾ ՀԱՏԱԿԱԾԻ ԲԵՏՈՆԸ ԻՐ ԱՄՐԱՑՄԱՆ 70ԻՑ 80 ՏՈԿՈՍ ՀԱՎԱՔԵԼՈՒՑ ՀԵՏՈ

Ե. 4.ՀԱՏԱԿԱԾՈՒՄ ԻՐԱԿԱՆԱՑՆԵԼ 1ՔԱՅԼՈՎ ԻՐԱԿԱՆԱՑՎԱԾ ԲՈԼՈՐ ՔԱՅԼԵՐԸ

ԾԱՆՈԹՈՒԹՅՈՒՆ

1. Հողային աշխատանքների իրականացման ժամանակ անհրաժեշտ է նախքան բետոնացման աշխատանքների կատարելը վկայագրել հիմնային գրունտի տեսակը, կազմել հիմքեներա-երկրաբանական ակտ:Անհրաժեշտության դեպքում փոփոխություն մտցնել նախագծի մեջ:
2. Նախագծի մեջ բոլոր նիշերը վերցված են ճարտարապետական գծագրերից:
3.Բոլոր կոնստրուկտորական չափերը վերցնել ըստ փաստացի չափերի
4.Բոլոր բետոնացման ժամանակ բետոնաթթռացուցիչի կիրառումը պարտադիր է:

ԳՈՅՈՒԹՅՈՒՆ ՈՒՆԵՑՈՂ ՀԻՄՔԵՐԻ ՈՒԺԵՂԱՑՄԱՆ ՀԱՄԱՐ ՆԱԽԱՏԵՍՎԱԾ ՆՈՐ ԻՐԱԿԱՆԱՑՎՈՂ ԲԵՏՈՆԵ ՀԻՄՔ 20,7Մ/Խ B-20ԴԱՍԻ ԲԵՏՈՆ

Ն.Գ.Ճ.	Ա.ՆԱՋԱՐՅԱՆ		ՕԲ.ԱՆՎԱՆՈՒՄԸ ԳԵՂԱՐՔՈՒՆԻՔԻ ՄԱՐԶ.Ք.ՍԵՎԱՆ ԹԻՎ 2 «ՋԱՐԹՈՆՔ» ՄԱՆԿԱՊԱՐՏԵԶԻ ՀԻՄՆԱՆՈՐՈԳՄԱՆ ՆԱԽԱԳԻԾ	ASMED design
ՆԱԽԱԳԾԵՑ	Ա.ՆԱՋԱՐՅԱՆ			«ԱՍՔՄԵԴ դիզայն» ՍՊԸ
	Վ. ԻԳԻԹՅԱՆ		ԹԵՐԹԻ ԱՆՎԱՆՈՒՄԸ ԳՈՅՈՒԹՅՈՒՆ ՈՒՆԵՑՈՂ ՀԻՄՔԵՐԻ ՈՒԺԵՂԱՑՈՒՄՆԵՐԻ և ՆՈՐ ԻՐԱԿԱՆԱՑՎՈՂ ՀԻՄՔԵՐԻ ՀԱՏԱԿԱԳԻԾ (N 1 ՄԱՍՆԱՇԵՆՔ)	ՕԲՅԵԿՏ 05/15
ՍՏՈՒԳԵՑ				ԹԵՐԹ Կ- 3 ՓՈՒԼ ԱԳ
ՊԱՏՎԻՐԱՏՈՒ՝	(Հ. Տ. Ջ. Հ.)			ԹԵՐԹԵՐ 28

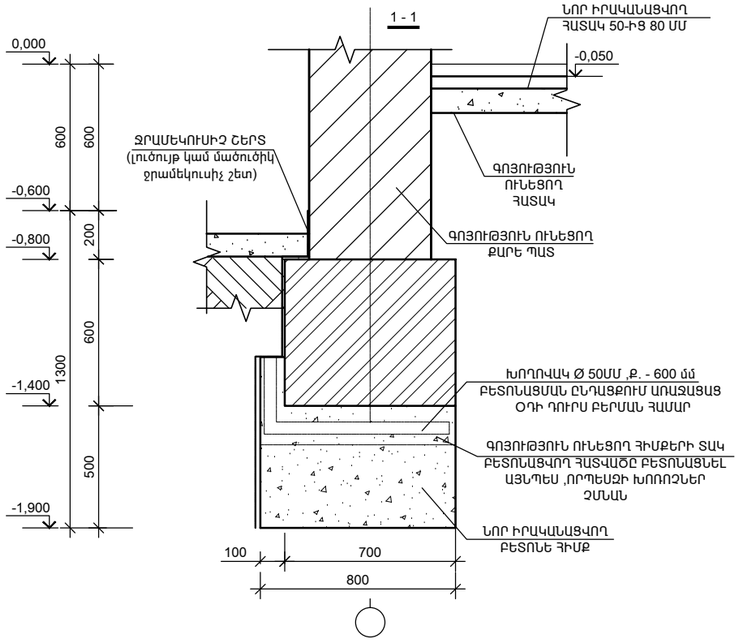

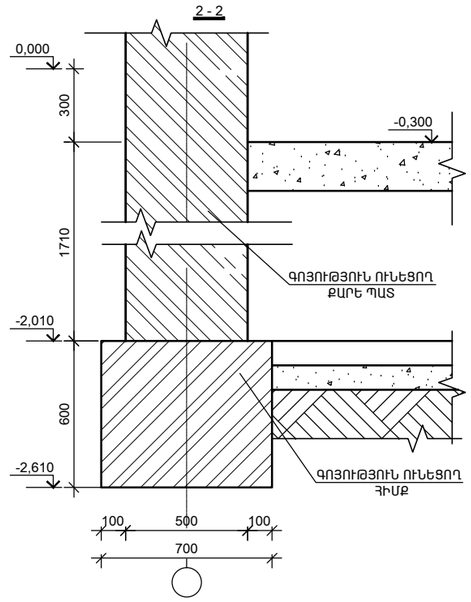

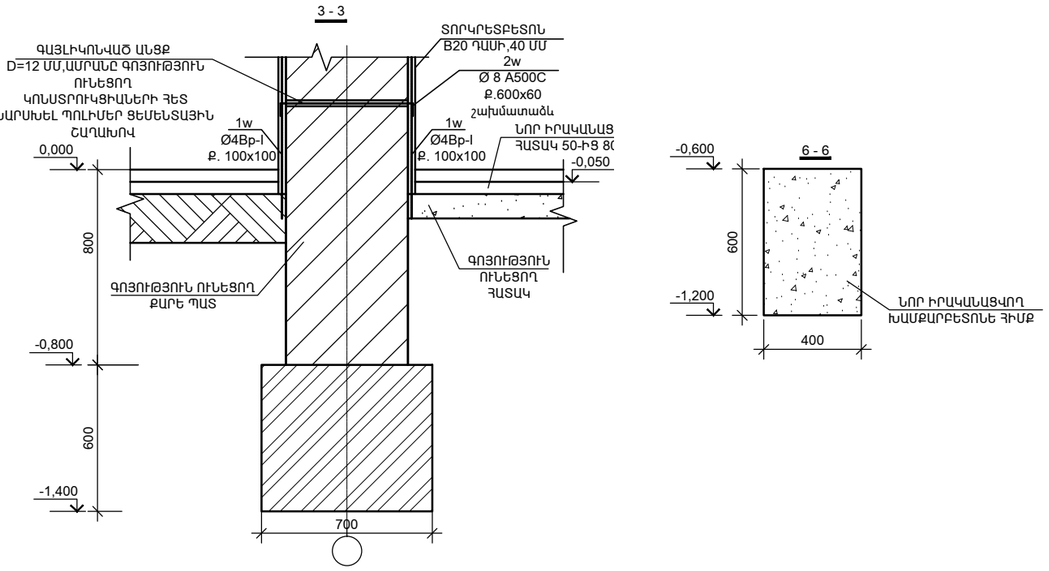

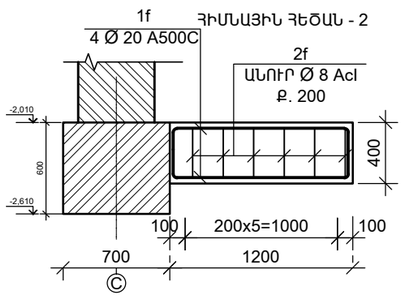

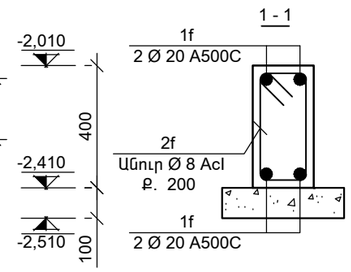

ԴԻՐՔ	ԷՍՔԻԶ
1f	1100; 400
2f	240; 440; 340; 140

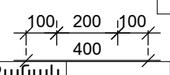

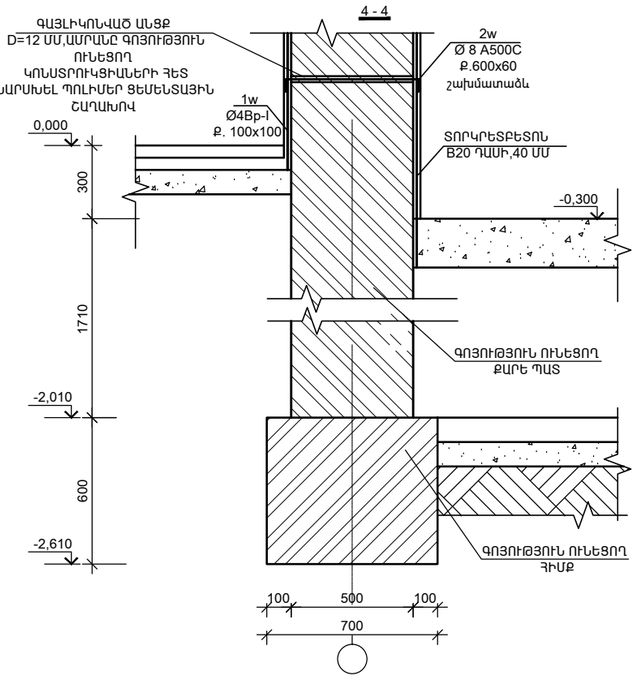

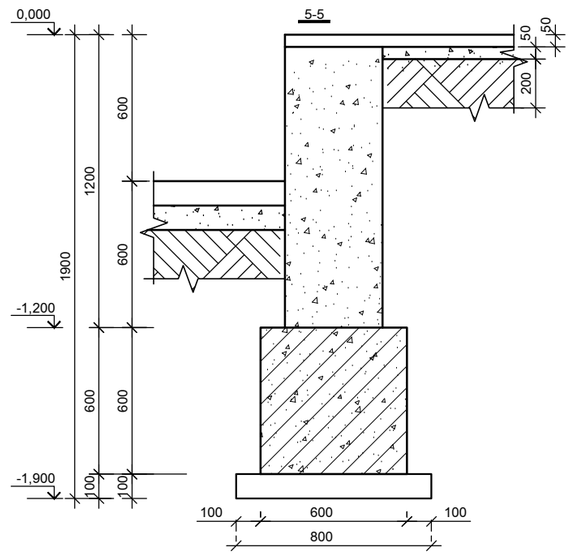

Դիրք	Նշանակում	Անվանում	Քանակ, /հատ/	Քաշը/կգ/
	ՀԻՄՆԱՅԻՆ ՀԵԾԱՆ - 1			
1f	ГОСТ Р 52544-2006	Ø 18 A500C, L=3700մմ	6	44.4
2f	ГОСТ Р 52544-2006	Ø 8AcI, L= 1960մմ	30	23.23
	Բետոն B20		0.77	խմ
	Բետոն B7.5		0.25	խմ
	ՀԻՄՆԱՅԻՆ ՀԵԾԱՆ - 2			
1b	ГОСТ Р 52544-2006	Ø 20 A500C, L=1900մմ	4	18.74
2b	ГОСТ Р 52544-2006	Ø 8AcI, L= 1160մմ	10	4.58
	Բետոն B20		0.09	խմ
	Բետոն B7.5		0.06	խմ

Ն.Գ.Ճ.	Ա.ՆԱՔԱՐՅԱՆ		ՕԲ.ԱՆՎԱՆՈՒՄԸ ԳԵՂԱՐՔՈՒՆԻՔԻ ՄԱՐԶ.Ք.ՍԵՎԱՆ ԹԻՎ 2 «ՋԱՐԹՈՆՔ» ՄԱՆԿԱՊԱՐՏԵԶԻ ՀԻՄՆԱՆՈՐՈԳՄԱՆ ՆԱԽԱԳԻԾ	ASMED design			
ՆԱԽԱԳԾԵՑ	Ա.ՆԱՔԱՐՅԱՆ			«ԱՍՔՄԵԴ դիզայն» ՍՊԸ			
	Վ. ԻԳԻԹՅԱՆ		ԹԵՐԹԻ ԱՆՎԱՆՈՒՄԸ ԳՈՅՈՒԹՅՈՒՆ ՈՒՆԵՑՈՂ ՀԻՄՔԵՐԻ ՈՒԺԵՂԱՑՈՒՄՆԵՐԻ և ՆՈՐ ԻՐԱԿԱՆԱՑՎՈՂ ՀԻՄՔԵՐԻ ԿՏՐՎԱԾՔՆԵՐ (N 1 ՄԱՍՆԱՇԵՆՔ)	ՕԲՅԵԿՏ	05/15		
				ԹԵՐԹ	Կ- 4	ՓՈՒԼ	ԱԳ
ՍՏՈՒԳԵՑ							
ՊԱՏՎԻՐԱՏՈՒ՝ (Հ. Տ. Ջ. Հ.)				ԹԵՐԹԵՐ	28		

ՉԱՓԱԳՐՈՒԹՅԱՆ և ՔԱՆԴՄԱՆ ՀԱՏԱԿԱԳԻԾ 0.000 ՆԻՇՈՒՄ Մ 1:100

(N 1 ՄԱՄՆԱՀԵՆՔ)

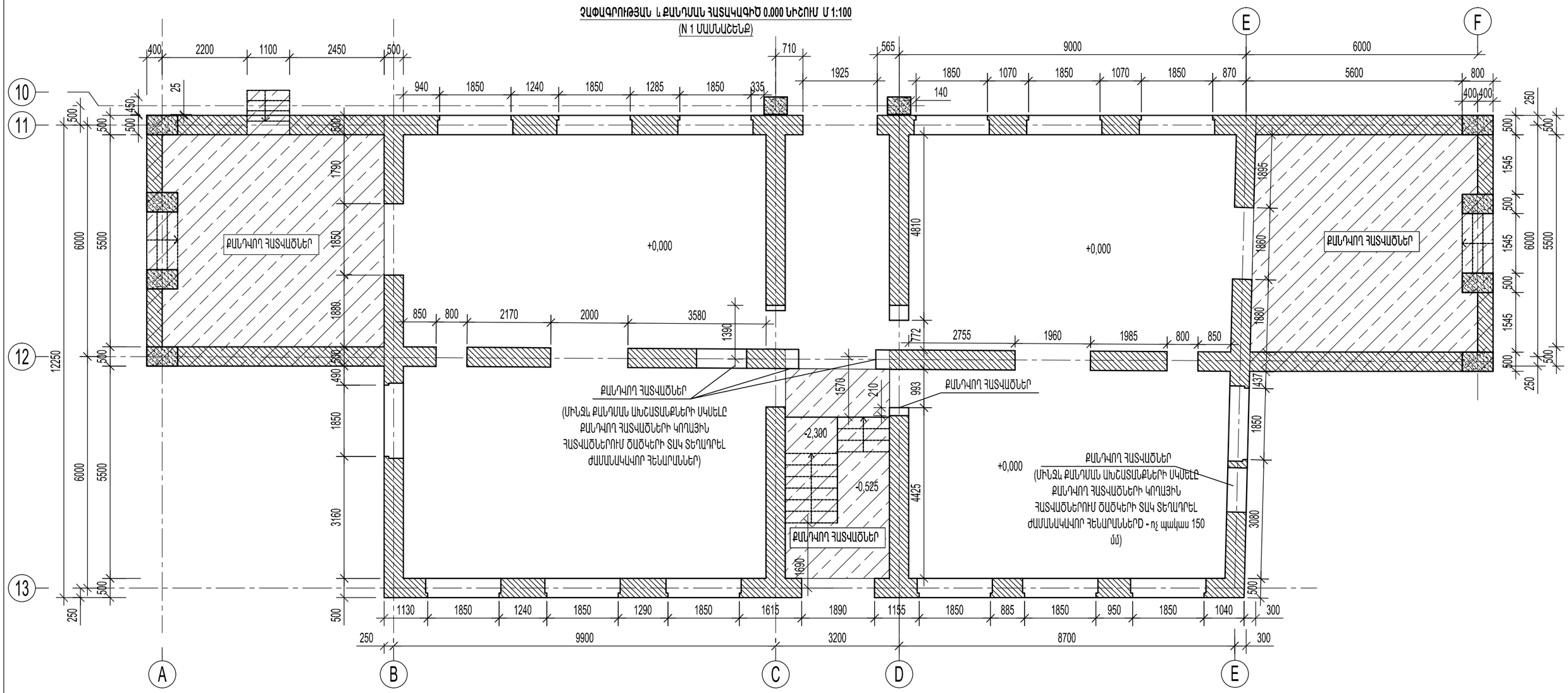

Ն.Գ.Ճ.	Ա.ՆԱՔԱՐՅԱՆ		ՕԲ.ԱՆՎԱՆՈՒՄԸ ԳԵՂԱՐՔՈՒՆԻՔԻ ՄԱՐԶ.Ք.ՍԵՎԱՆ ԹԻՎ 2 «ՋԱՐԹՈՆՔ» ՄԱՆԿԱՊԱՐՏԵԶԻ ՀԻՄՆԱՆՈՐՈԳՄԱՆ ՆԱԽԱԳԻԾ	ASMED design	
ՆԱԽԱԳԾԵՑ	Ա.ՆԱՔԱՐՅԱՆ			«ԱՍՔՄԵԴ դիզայն» ՍՊԸ	
	Վ. ԻԳԻԹՅԱՆ		ԹԵՐԹԻ ԱՆՎԱՆՈՒՄԸ ՉԱՓԱԳՐՈՒԹՅԱՆ և ՔԱՆԴՄԱՆ ՀԱՏԱԿԱԳԻԾ 0.000 ՆԻՇՈՒՄ Մ 1:100 (N 1 ՄԱՄՆԱՀԵՆՔ)	ՕԲՅԵԿՏ	05/15
ՍՏՈՒԳԵՑ				ԹԵՐԹ	Կ- 5 ՓՈՒԼ ԱԳ
ՊԱՏՎԻՐԱՏՈՒ՝ (Հ. Տ. Ջ. Հ.)				ԹԵՐԹԵՐ	28

ՆՈՐ ԻՐԱԿԱՆԱՑՎՈՂ ԿՈՆՍՏՐՈՒԿՑԻԱՆԵՐԻ և
ՈՒԺԵՂԱՑՈՒՄՆԵՐԻ ՀԱՏԱԿԱԳԻԾ 0.00 ՆԻՇՈՒՄ Մ 1:100
(N 1 ՄԱՍՆԱՇԵՆՔ)

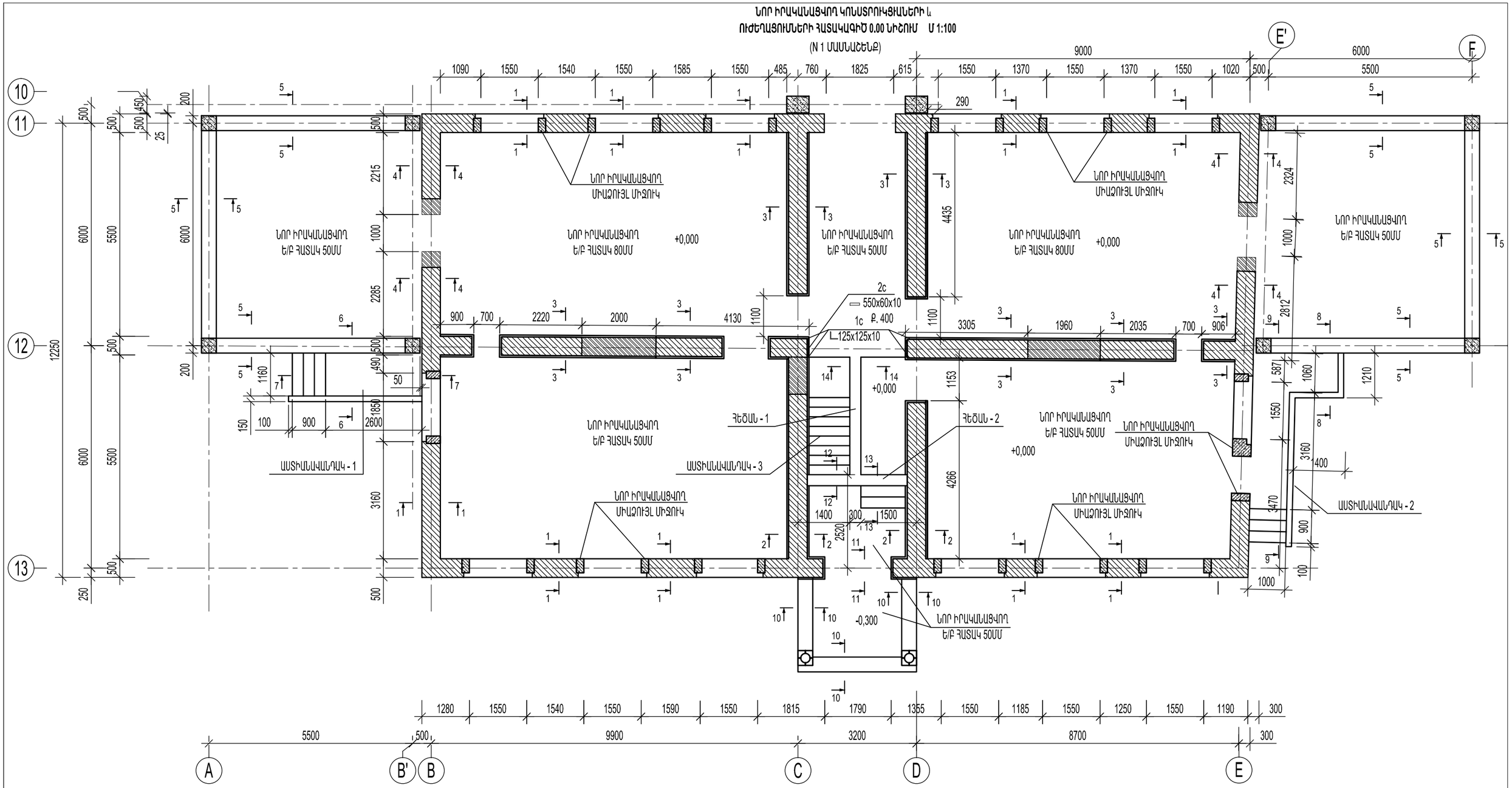

Ե/Բ ՀԱՏԱԿ -0.100 ՆԻՇՈՒՄ

Դիրք	Նշանակում	Անվանում	Քանակ, /հատ/	Քաշը/կգ/
	Ե/Բ ՀԱՏԱԿ -0.100 ՆԻՇՈՒՄ			
1		Br-5, L= 3588գծ/մ	1	516.7
	Բետոն B20		16.6	խմ

ՆԵՐՔԻՆ ՊԱՏԵՐԻ ԱՄՐԱՆԱՎՈՐՈՒՄ

Ն.Գ.Ճ.	Ա.ՆԱՔԱՐՅԱՆ		ՕԲ.ԱՆՎԱՆՈՒՄԸ ԳԵՂԱՐՔՈՒՆԻՔԻ ՄԱՐԶ.Ք.ՍԵՎԱՆ ԹԻՎ 2 «ՋԱՐԹՈՆՔ» ՄԱՆԿԱՊԱՐՏԵԶԻ ՀԻՄՆԱՆՈՐՈԳՄԱՆ ՆԱԽԱԳԻԾ	«ԱՍՔՄԵԴ դիզայն» ՍՊԸ		
ՆԱԽԱԳԾԵՑ	Ա.ՆԱՔԱՐՅԱՆ				
	Վ. ԻԳԻԹՅԱՆ				
			ԹԵՐԹԻ ԱՆՎԱՆՈՒՄԸ ՆՈՐ ԻՐԱԿԱՆԱՑՎՈՂ ԿՈՆՍՏՐՈՒԿՑԻԱՆԵՐԻ և ՈՒԺԵՂԱՑՈՒՄՆԵՐԻ ՀԱՏԱԿԱԳԻԾ 0.00 ՆԻՇՈՒՄ Մ 1:100 (N 1 ՄԱՍՆԱՇԵՆՔ)	ՕԲՅԵԿՏ	05/15	
ՍՏՈՒԳԵՑ				ԹԵՐԹ	Կ- 6	ՓՈՒԼ ԱԳ
ՊԱՏՎԻՐԱՏՈՒ՝	(Հ. Տ. Ջ. Հ.)			ԹԵՐԹԵՐ	28	

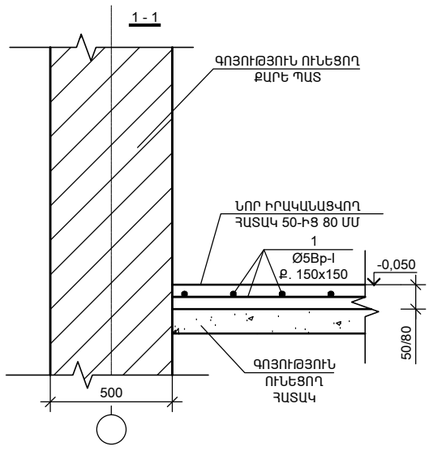

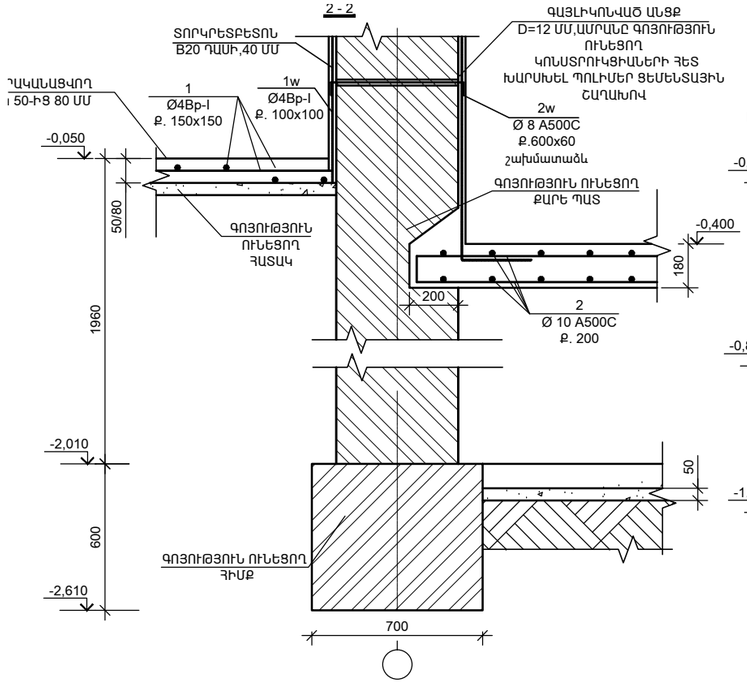

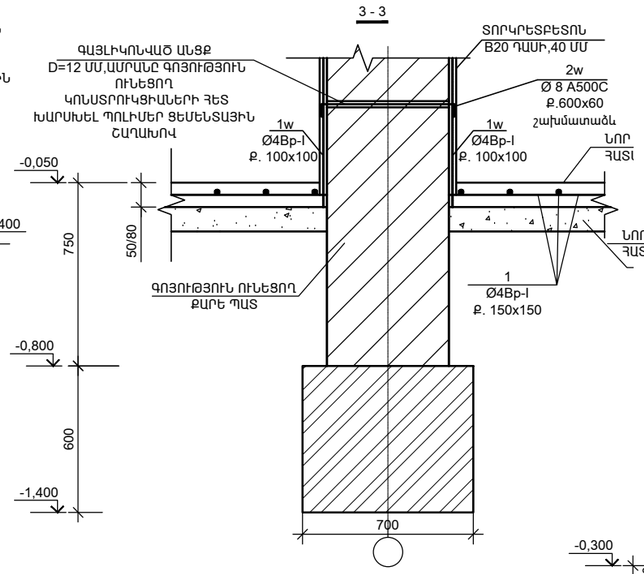

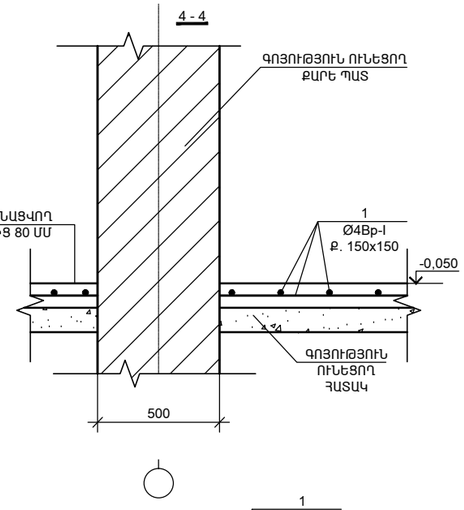

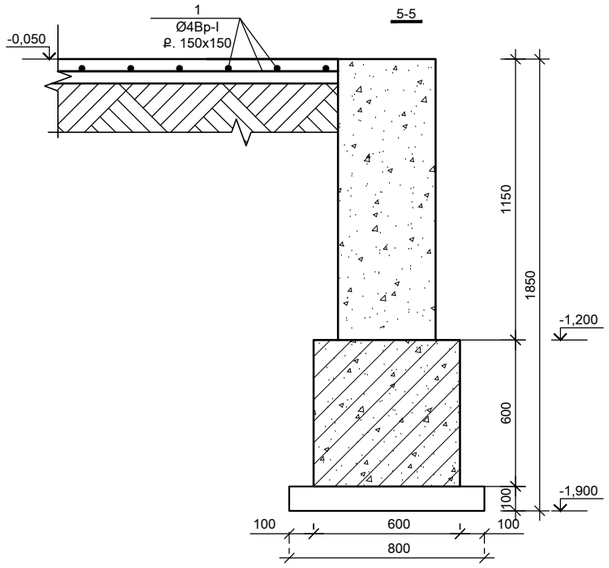

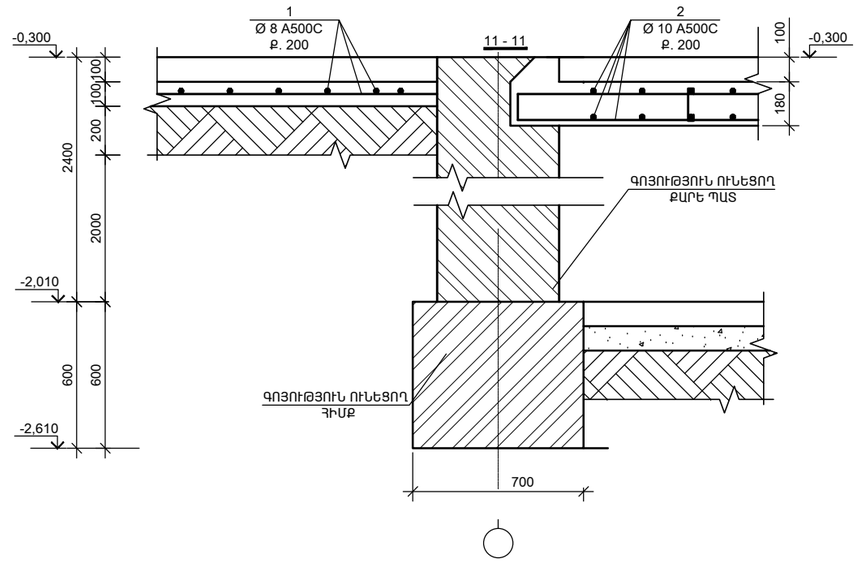

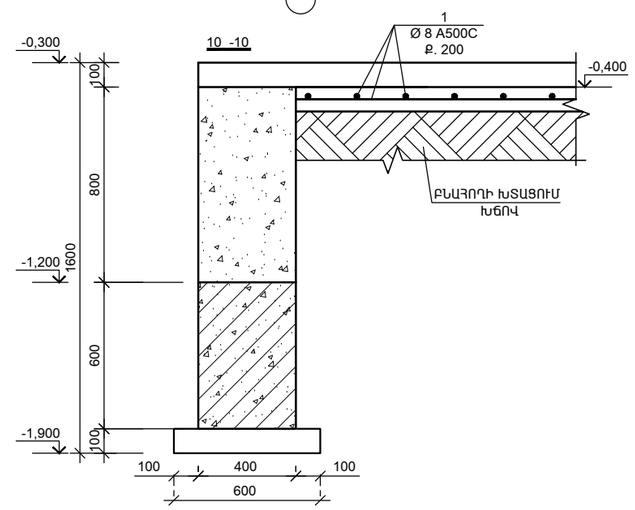

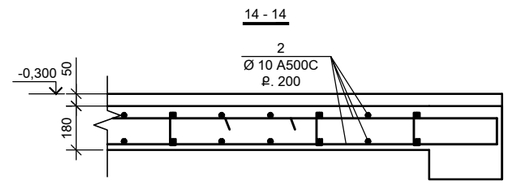

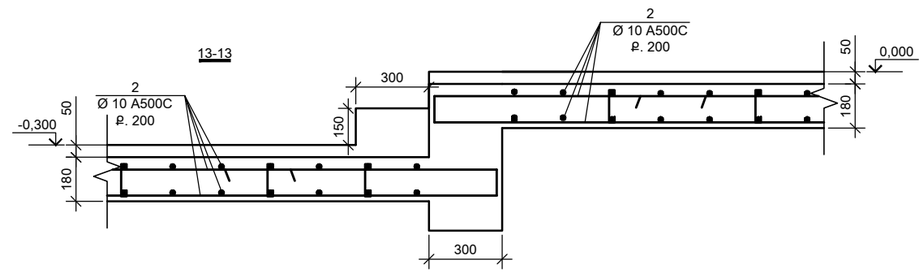

Դիրք	Նշանակում	Անվանում	Քանակ, /հատ/	Քաշը/կգ/
	ՆԵՐՔԻՆ ՊԱՏԵՐԻ ԱՄՐԱՆԱՎՈՐՈՒՄ			
1w		Br-4, L= 9360գծ/մ	1	861.2
2w	ГОСТ Р 52544-2006	Ø 8 A500C, L=600գծ/մմ	500	119
3w	ГОСТ Р 52544-2006	Ø 8 A500C, L=1400գծ/մմ	80	44.2
4w	ГОСТ Р 52544-2006	Ø 8 A500C, L=1000գծ/մմ	80	31.6
	Տորկրետ Բետոն B20		18.5	խմ
	ՊՈԼԻՄԵՐ ՑԵՄԵՆՏԱՅԻՆ ՇԱՂԱԽ		0.028	խմ

Ն.Գ.Ճ.	Ա.ՆԱՔԱՐՅԱՆ		ՕԲ.ԱՆՎԱՆՈՒՄԸ ԳԵՂԱՐՔՈՒՆԻՔԻ ՄԱՐԶ.Ք.ՍԵՎԱՆ ԹԻՎ 2 «ՔԱՐԹՈՆՔ» ՄԱՆԿՊԱՐՏԵԶԻ ՀԻՄՆԱՆՈՐՈԳՄԱՆ ՆԱԽԱԳԻԾ	ASMED design			
ՆԱԽԱԳԾԵՑ	Ա.ՆԱՔԱՐՅԱՆ			«ԱՍՔՄԵԴ դիզայն» ՍՊԸ			
	Վ. ԻԳԻԹՅԱՆ			ՕԲՅԵԿՏ	05/15		
			ԹԵՐԹԻ ԱՆՎԱՆՈՒՄԸ ՆՈՐ ԻՐԱԿԱՆԱՑՎՈՂ ԿՈՆՍՏՐՈՒԿՑԻԱՆԵՐԻ և ՈՒԺԵՂԱՑՈՒՄՆԵՐԻ ԿՏՐՎԱԾՔՆԵՐ 0.00 ՆԻՇՈՒՄ (N 1 ՄԱՍՆԱՀԵՏՔ)	ԹԵՐԹ	Կ- 7	ՓՈՒԼ	ԱԳ
ՍՏՈՒԳԵՑ				ԹԵՐԹԵՐ	28		
ՊԱՏՎԻՐԱՏՈՒ՝	(Հ. Տ. Ջ. Հ.)						

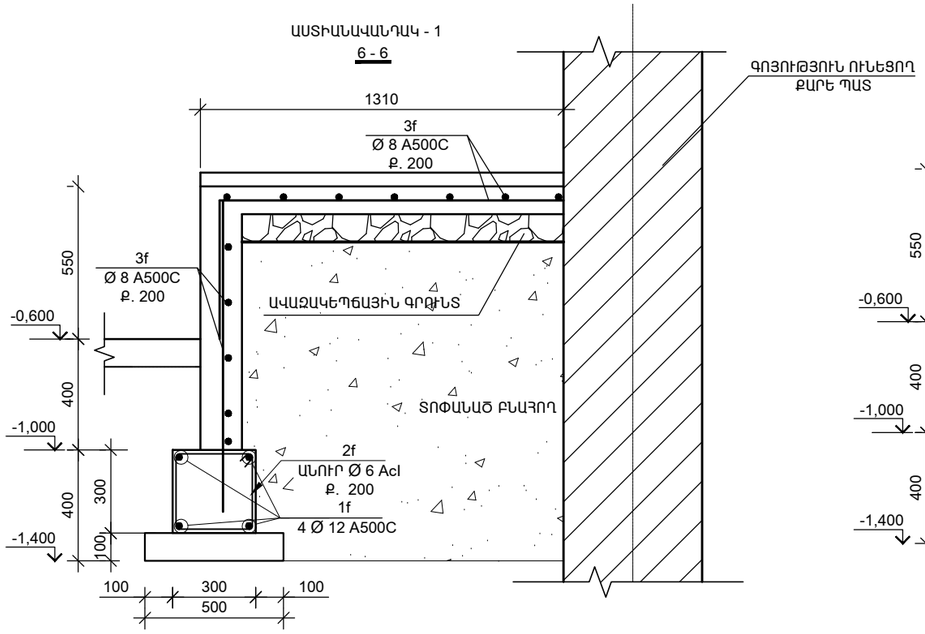

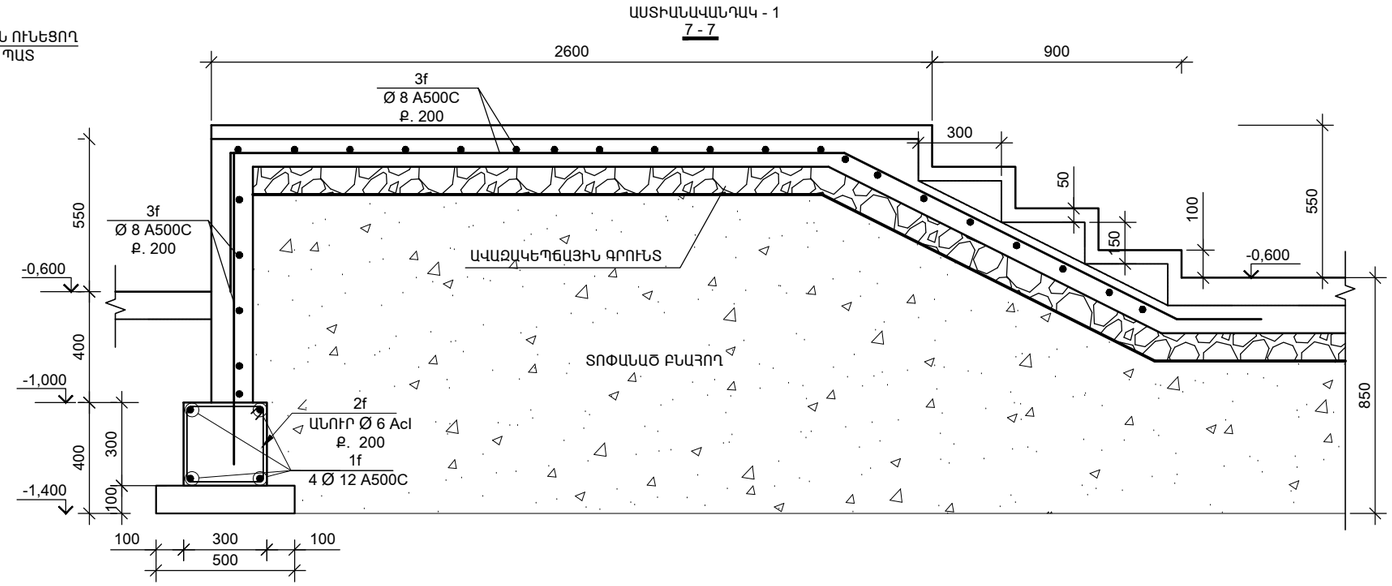

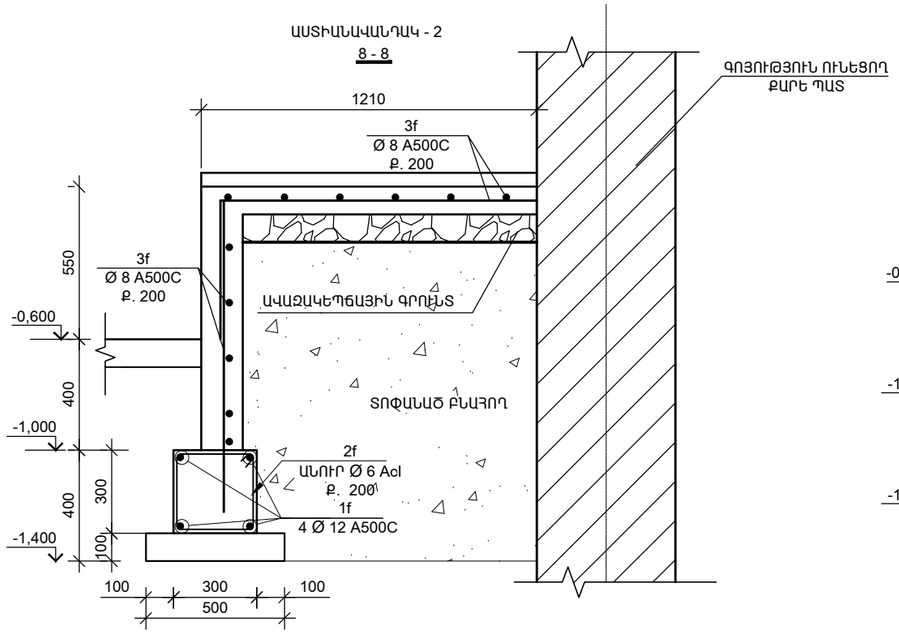

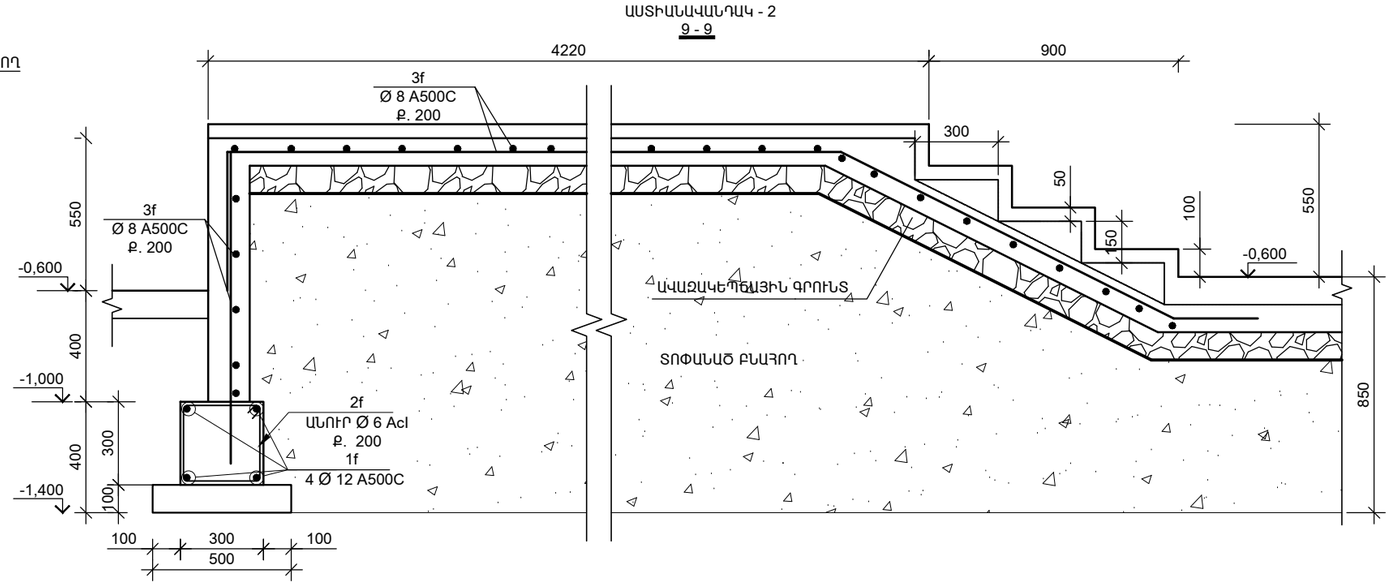

ԱՍՏԻՃԱՆԱՎԱՆԴԱԿ - 2

Դիրք	Նշանակում	Անվանում	Քանակ, /հատ/	Քաշը/կգ/
	ԱՍՏԻՃԱՆԱՎԱՆԴԱԿ - 1			
1f	ГОСТ Р 52544-2006	Ø 12 A500C, L=10000մմ	4	80
2f	ГОСТ Р 52544-2006	Ø 8AcI, L= 1160մմ	52	23.8
3f	ГОСТ Р 52544-2006	Ø 8 A500C, L= 200գծ/մ	1	80
Բետոն B20			1.6	խմ

ԱՍՏԻՃԱՆԱՎԱՆԴԱԿ - 1

Դիրք	Նշանակում	Անվանում	Քանակ, /հատ/	Քաշը/կգ/
	ԱՍՏԻՃԱՆԱՎԱՆԴԱԿ - 1			
1f	ГОСТ Р 52544-2006	Ø 12 A500C, L=3600մմ	4	12.8
2f	ГОСТ Р 52544-2006	Ø 6AcI, L= 1160մմ	18	4.6
3f	ГОСТ Р 52544-2006	Ø 8 A500C, L= 50գծ/մ	1	20
Բետոն B20			0.32	խմ

Ն.Գ.Ճ.	Ա.ՆԱՋԱՐՅԱՆ		ՕԲ.ԱՆՎԱՆՈՒՄԸ ԳԵՂԱՐՔՈՒՆԻՔԻ ՄԱՐԶ.Ք.ՍԵՎԱՆ ԹԻՎ 2 «ՋԱՐԹՈՆՔ» ՄԱՆԿԱՊԱՐՏԵԶԻ ՀԻՄՆԱՆՈՐՈԳՄԱՆ ՆԱԽԱԳԻԾ	ASMED design			
ՆԱԽԱԳԾԵՑ	Ա.ՆԱՋԱՐՅԱՆ			«ԱՍՔՄԵԴ դիզայն» ՍՊԸ			
	Վ. ԻԳԻԹՅԱՆ						
			ԹԵՐԹԻ ԱՆՎԱՆՈՒՄԸ ՆՈՐ ԻՐԱԿԱՆԱՑՎՈՂ ԿՈՆՍՏՐՈՒԿՑԻԱՆԵՐԻ և ՈՒԺԵՂԱՑՈՒՄՆԵՐԻ ԿՏՐՎԱԾՔՆԵՐ 0.00 ՆԻՇՈՒՄ (N 1 ՄԱՍՆԱՀԵՏՔ)	ՕԲՅԵԿՏ	05/15		
ՍՏՈՒԳԵՑ				ԹԵՐԹ	Կ- 8	ՓՈՒԼ	ԱԳ
ՊԱՏՎԻՐԱՏՈՒ՝	(Հ. Տ. Ջ. Հ.)			ԹԵՐԹԵՐ	28		

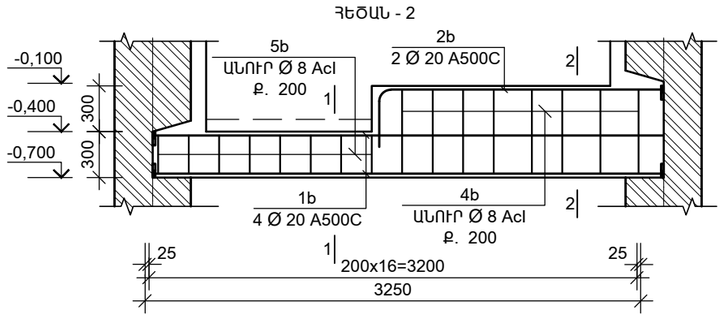

ԴԻՐՔ	ԷՍՔԻԶ
1b	3250
2b	1740 / 400
5b	340 / 340 / 240 / 240
4b	640 / 340 / 240 / 540

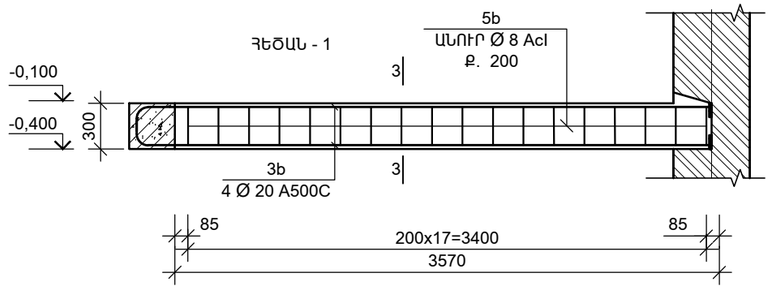

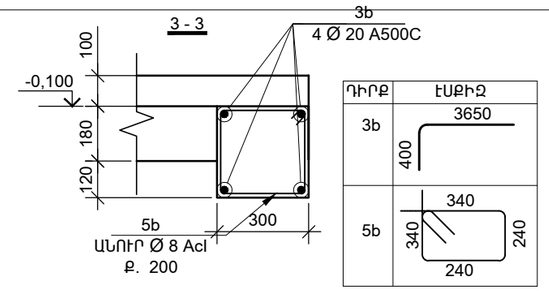

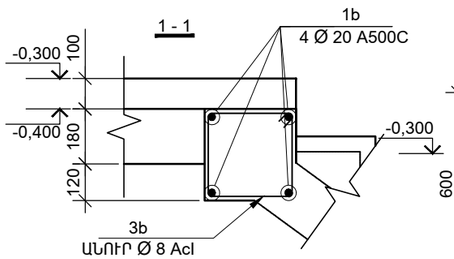

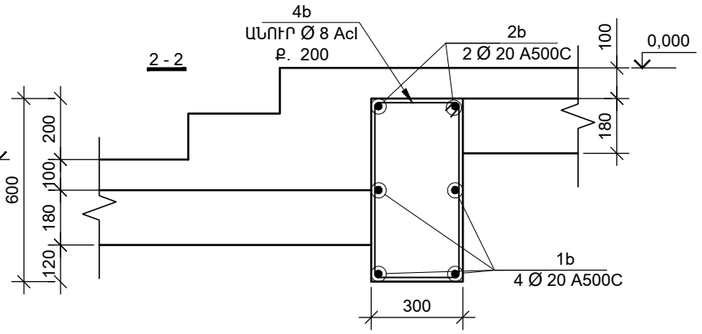

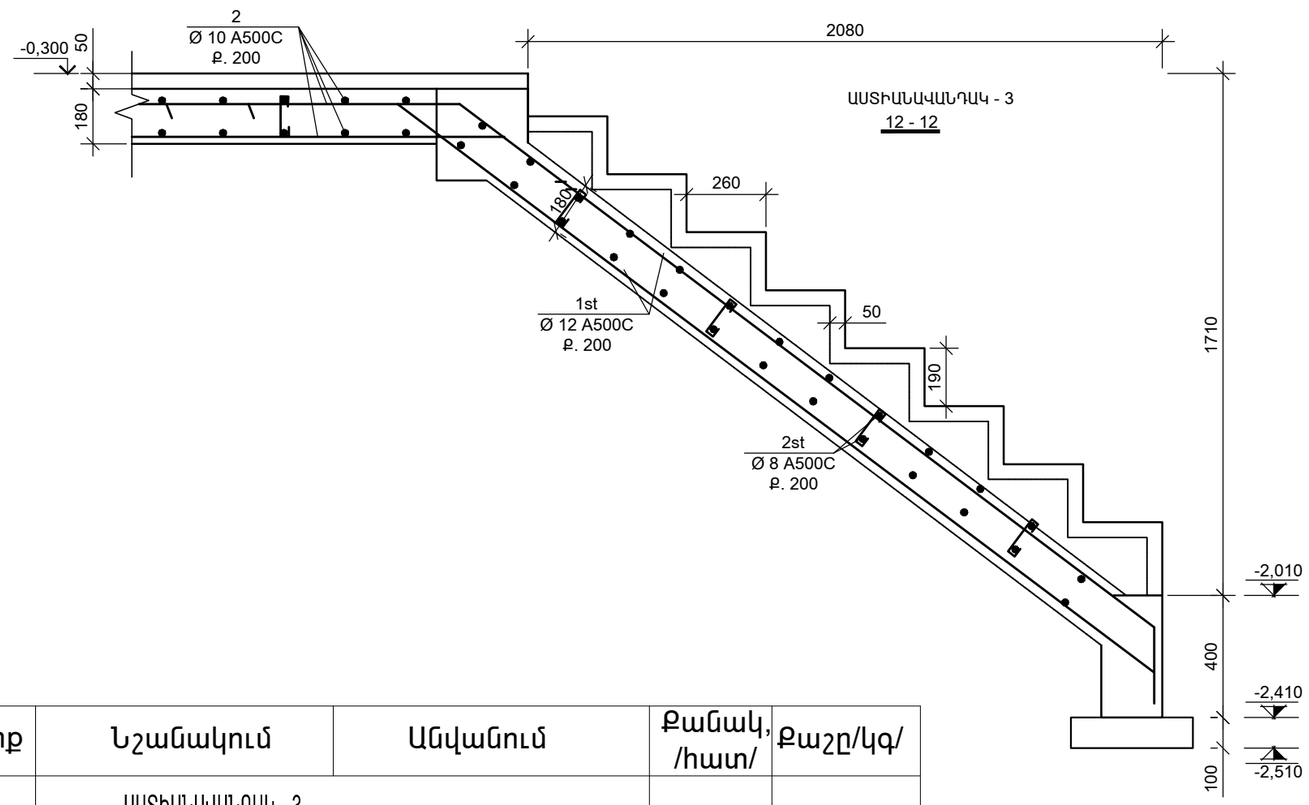

Դիրք	Նշանակում	Անվանում	Քանակ, /հատ/	Քաշը/կգ/
	ՀԵԾԱՆ -2			
1b	ГОСТ Р 52544-2006	Ø 20 A500C, L=3250մմ	4	32.1
2b	ГОСТ Р 52544-2006	Ø 20 A500C, L=2140մմ	2	10.6
5b	ГОСТ Р 52544-2006	Ø 8AcI, L= 1160մմ	8	3.7
4b	ГОСТ Р 52544-2006	Ø 8AcI, L= 1760մմ	8	5.6
	Բետոն B20		0.40	խմ

Դիրք	Նշանակում	Անվանում	Քանակ, /հատ/	Քաշը/կգ/
	ՀԵԾԱՆ -1			
3b	ГОСТ Р 52544-2006	Ø 20 A500C, L=4050մմ	4	39.95
5b	ГОСТ Р 52544-2006	Ø 8AcI, L= 1160մմ	17	7.9
	Բետոն B20		0.48	խմ

Դիրք	Նշանակում	Անվանում	Քանակ, /հատ/	Քաշը/կգ/
	ԱՍՏԻԱՆԱՎԱՆԴԱԿ - 3			
1st	ГОСТ Р 52544-2006	Ø 12 A500C, L=5000մմ	14	32.16
2st	ГОСТ Р 52544-2006	Ø 8 A500C, L= 1000մմ	40	15.88
	Բետոն B20		0.99	խմ

Ն.Գ.Ճ.	Ա.ՆԱՔԱՐՅԱՆ		ՕԲ.ԱՆՎԱՆՈՒՄԸ ԳԵՂԱՐՔՈՒՆԻՔԻ ՄԱՐԶ.Ք.ՍԵՎԱՆ ԹԻՎ 2 «ՋԱՐԹՈՆՔ» ՄԱՆԿԱՊԱՐՏԵԶԻ ՀԻՄՆԱՆՈՐՈԳՄԱՆ ՆԱԽԱԳԻԾ	ASMED design			
ՆԱԽԱԳԾԵՑ	Ա.ՆԱՔԱՐՅԱՆ			«ԱՍՔՄԵԴ դիզայն» ՍՊԸ			
	Վ. ԻԳԻԹՅԱՆ						
			ԹԵՐԹԻ ԱՆՎԱՆՈՒՄԸ ՆՈՐ ԻՐԱԿԱՆԱՑՎՈՂ ԿՈՆՍՏՐՈՒԿՑԻԱՆԵՐԻ և ՈՒԺԵՂԱՑՈՒՄՆԵՐԻ ԿՏՐՎԱԾՔՆԵՐ 0.00 ՆԻՇՈՒՄ (N 1 ՄԱՍՆԱՀԵՏՆՔ)	ՕԲՅԵԿՏ	05/15		
ՍՏՈՒԳԵՑ				ԹԵՐԹ	Կ- 9	ՓՈՒԼ	ԱԳ
ՊԱՏՎԻՐԱՏՈՒ՝	(Հ. Տ. Ջ. Հ.)			ԹԵՐԹԵՐ	28		

ԲԱՑԱՏՐԱԳԻՐ

2 -րդ մասնաշենքի վերակառուցման կոնստրուկտորական մասի աշխատանքային նախագիծը կատարվել է

ճարտարապետահատակագծային առաջադրանքի և ճարտարապետական նախագծի հիման վրա:

Նախագիծը մշակվել է Հայաստանի Հանրապետությունում գործող շինարարական նորմերի և կանոնների

պահանջներին համապատասխան:

Ըստ գործող նորմատիվ տվյալների :

- Տարածքը գտնվում է II սեյսմիկ գոտում՝ a_{max}=300 սմ/վա:

Շենքը բաղկացած մեկ հարկից:

Գույություն ունեցող շենքի արտաքին պատերի հիմքերի նիշը բուտաբետոնե ժապավենային հիմքերով իջեցվել է մինչև - 1 .200նիշը,միջանցքի հատվածում իրականացվել է երկու նոր շրջանակներ որոնք միջանցքը բաժանել են երեք հավասար մասերի ,որոնք իրարից բաժանվաք են հակասեյսմիկ կարանով: Անցուղղու ծածկը նույնպես ուժեղացվել է 50մմ հաստության ե/բ սալով ամբողջությամբ:Նոր իրականացվող շրջանակները իրականացվել է շրջանակային հիմնակմախքով: Նոր իրականացվող հիմքերը 600x550 հատվածքի են՝ իրականացված են B20 դասի ծանր բետոնից:

- Միաձույլ սյուները 550x450 հատվածքի են՝ իրականացված են B25 դասի ծանր բետոնից:
- Միաձույլ հեծանները 600x450 հատվածքի են՝ իրականացված են B25 դասի ծանր բետոնից:

Դահ Միաձույլ հեծանները 500x400 հատվածքի են՝ իրականացված են B20 դասի ծանր բետոնից:

- Դահլիճի հատվածում քարե պատերը ,անկյունային հատվածներում ուժեղացվել է 50 մմ հաստությամբ ռորկրետբետոնով:
- Դահլիճի ծածկը ևս ուժեղացվել է եզրային մասորում մեկ մետր լայնությամբ և 50մմ հաստության ե/բ սալով:

Նշված կոնստրուկտիվ տարրերի և շենքի հիմնակմախքին վերաբերող մնացած տարրերի գծագրերը ուված են նախագծում:

ՆՐՄԱՏԻՎ ՀՂՈՒՄՆԵՐ՝

1. ՀՀՇՆ II-6.02-2006 «Սեյսմակայուն շինարարություն. Նախագծման նորմեր»,
2. ՀՀՇՆ IV-13.01.96 «Քարե և ամրանաքարե կոնստրուկցիաներ»,
3. СНиП 2.03.01-84* "Бетонные и железобетонные конструкции",
4. СНиП 2.01.07-85 "Нагрузки и воздействия",
5. СНиП 2.02.01-83* "Основания зданий и сооружений"

ԾԱՆՈԹՈՒԹՅՈՒՆՆԵՐ

1. Բոլոր գծագրերը նայել ճարտարապետական գծագրերի հետ համատեղ:
2. Բնական կամ արհեստական (բետոնե սնամեջ բլոկ) քարե պատերում առկա դռների և պատուհանների բացվածքների տեղերն ու չափերը ճշտել ըստ ճարտարապետական գծագրերի:
3. Տանիքածածկի նյութը ընտրված է ըստ ճարտարապետական առաջադրանքի:
4. Կոնստրուկտորական մասի գծագրերում առկա «*» նշանով տարրերի չափերը ճշգրտել ըստ ճարտարապետական գծագրերի:
5. Բետոնային և ամրանային աշխատանքները կատարել խստորեն պահպանելով աշխատանքների կատարման տեխնոլոգիական պահանջները:
6. Նախագծում փոփոխություններ կատարել դրանք համաձայնացնելով նածագծային դմբի մասնագետների հետ:

ԱՆՎԱՆԱԹԵՐԹ, ԲԱՑԱՏՐԱԳԻՐ, ԾԱՆՈԹՈՒԹՅՈՒՆՆԵՐ (N 2 ՄԱՍՆԱՇԵՆՔ)	Կ -00
ԳՈՅՈՒԹՅՈՒՆ ՈՒՆԵՑՈՂ ՀԻՄՔԵՐԻ ՀԱՏԱԿԱԳԻԾ -1.400 ՆԻՇՈՒՄ	Կ -01
ԳՈՅՈՒԹՅՈՒՆ ՈՒՆԵՑՈՂ ՀԻՄՔԵՐԻ ՀԱՏԱԿԱԳԻԾ -1.400 ՆԻՇՈՒՄ	Կ -02
ԳՈՅՈՒԹՅՈՒՆ ՈՒՆԵՑՈՂ ՀԻՄՔԵՐԻ ՈՒԺԵՂԱՑՈՒՄՆԵՐԻ և ՆՈՐ ԻՐԱԿԱՆԱՑՎՈՂ ՀԻՄՔԵՐԻ ՀԱՏԱԿԱԳԻԾ -1.400 ՆԻՇՈՒՄ	Կ -03
ԳՈՅՈՒԹՅՈՒՆ ՈՒՆԵՑՈՂ ՀԻՄՔԵՐԻ ՈՒԺԵՂԱՑՈՒՄՆԵՐԻ և ՆՈՐ ԻՐԱԿԱՆԱՑՎՈՂ ՀԻՄՔԵՐԻ ՀԱՏԱԿԱԳԻԾ -1.400 ՆԻՇՈՒՄ	Կ -04
ԳՈՅՈՒԹՅՈՒՆ ՈՒՆԵՑՈՂ ՀԻՄՔԵՐԻ ՈՒԺԵՂԱՑՈՒՄՆԵՐԻ և ՆՈՐ ԻՐԱԿԱՆԱՑՎՈՂ ՀԻՄՔԵՐԻ ՀԱՏԱԿԱԳԻԾ -1.400 ՆԻՇՈՒՄ	Կ -05
ՀԱՏԱԿԱԳԻԾ 0.000 ՆԻՇՈՒՄ ,ՉԱՓԱԳՐՈՒԹՅՈՒՆ	Կ -06
ՆՈՐ ԻՐԱԿԱՆԱՑՎՈՂ ԿՈՆՍՏՐՈՒԿՑԻԱՆԵՐԻ և ՈՒԺԵՂԱՑՈՒՄՆԵՐԻ ՀԱՏԱԿԱԳԻԾ 0.00 ՆԻՇՈՒՄ	Կ -07
ԿՏՐՎԱԾՔՆԵՐ 0.00 ՆԻՇՈՒՄ	Կ -08
ԿՏՐՎԱԾՔՆԵՐ 0.00 ՆԻՇՈՒՄ	Կ -09
ՔԱՆԴՄԱՆ ՀԱՏԱԿԱԳԻԾ +3.220 ՆԻՇՈՒՄ	Կ -10
ՆՈՐ ԻՐԱԿԱՆԱՑՎՈՂ ԿՈՆՍՏՐՈՒԿՑԻԱՆԵՐԻ և ՈՒԺԵՂԱՑՈՒՄՆԵՐԻ ՀԱՏԱԿԱԳԻԾ +3.220 ՆԻՇՈՒՄ	Կ -11
ԿՏՐՎԱԾՔՆԵՐ +3.220 ՆԻՇՈՒՄ	Կ -12
ԲԱՐԱՎՈՐՆԵՐԻ ՀԱՏԱԿԱԳԻԾ	Կ -13
ԲԱՐԱՎՈՐ 1,2	Կ -14
ԲԱՐԱՎՈՐ 3-6	Կ -15
ՇՐՋԱՆԱԿ ԸՍՏ 6' - 6' և 8' - 8' ԱՌԱՆՑՔԻ	Կ -16
ՇՐՋԱՆԱԿ ԸՍՏ ห' - ห' ԱՌԱՆՑՔԻ	Կ -17
ՇՐՋԱՆԱԿ ԸՍՏ ห' - ห' ԱՌԱՆՑՔԻ	Կ -18

Ն.Գ.Ճ.	Ա.ՆԱՔԱՐՅԱՆ		ՕԲ.ԱՆՎԱՆՈՒՄԸ ԳԵՂԱՐՔՈՒՆԻՔԻ ՄԱՐԶ,Ք.ՍԵՎԱՆ ԹԻՎ 2 «ՋԱՐԹՈՆՔ» ՄԱՆԿԱՊԱՐՏԵԶԻ ՀԻՄՆԱՆՈՐՈԳՄԱՆ ՆԱԽԱԳԻԾ	ASMED design			
ՆԱԽԱԳԾԵՑ	Ա.ՆԱՔԱՐՅԱՆ			«ԱՍՔՄԵԴ դիզայն» ՍՊԸ			
	Վ. ԻԳԻԹՅԱՆ						
			ԹԵՐԹԻ ԱՆՎԱՆՈՒՄԸ	ՕԲՅԵԿՏ	05/15		
ՍՏՈՒԳԵՑ			ԱՆՎԱՆԱԹԵՐԹ, ԲԱՑԱՏՐԱԳԻՐ, ԾԱՆՈԹՈՒԹՅՈՒՆՆԵՐ (N 2 ՄԱՍՆԱՇԵՆՔ)	ԹԵՐԹ	Կ-0	ՓՈՒԼ	ԱԳ
ՊԱՏՎԻՐԱՏՈՒ՝	(Հ. Տ. Ջ. Հ.)			ԹԵՐԹԵՐ	18		

ԳՈՅՈՒԹՅՈՒՆ ՈՒՆԵՑՈՂ ՀԻՄՔԵՐԻ ՀԱՏԱԿԱԳԻԾ -1.400 ՆԻՇՈՒՄ

(N 2 ՄԱՍՆԱՇԵՆՔ)

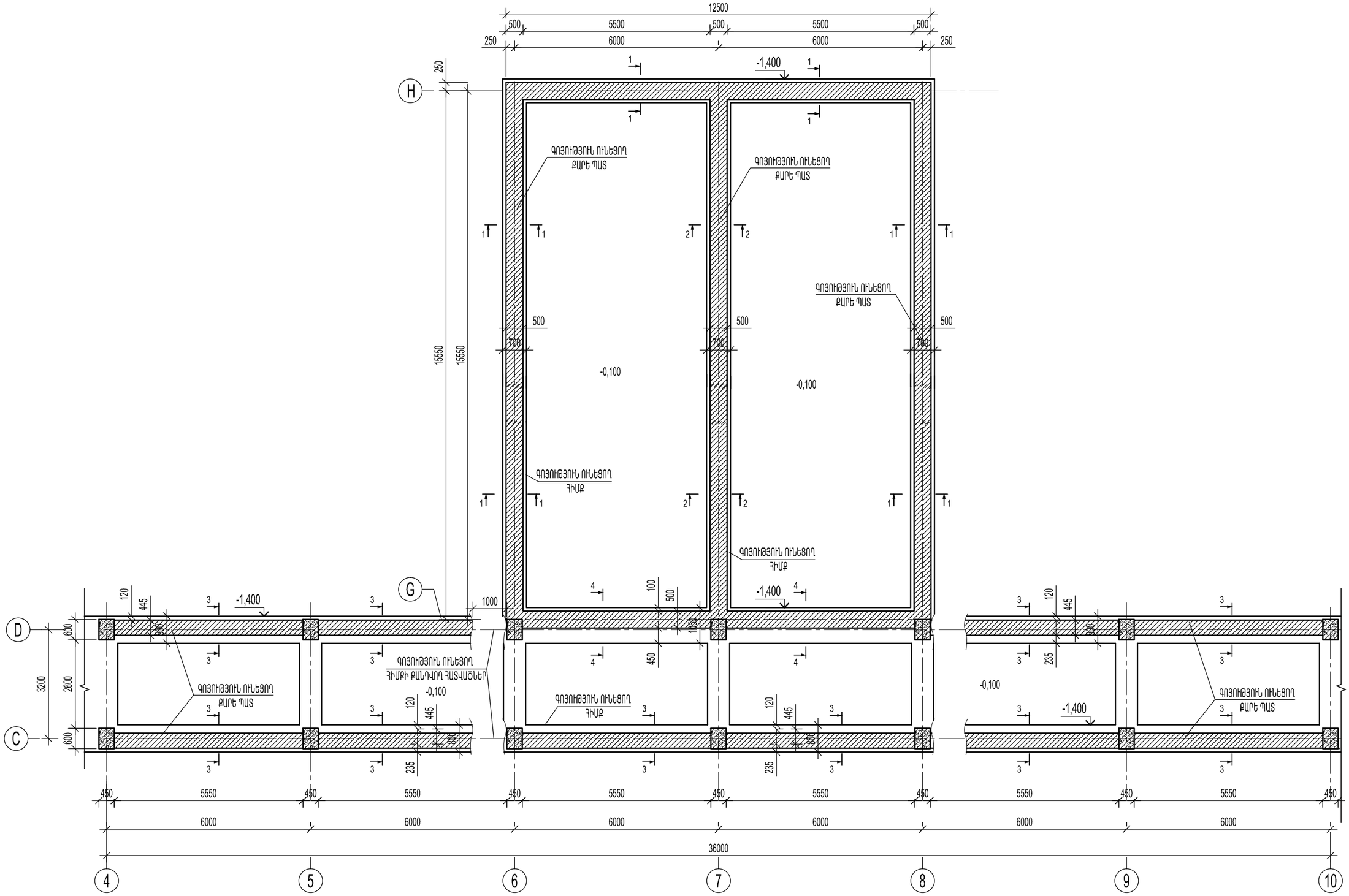

ԾԱՆՈԹՈՒԹՅՈՒՆՆԵՐ

1.ԳՈՅՈՒԹՅՈՒՆ ՈՒՆԵՑՈՂ ՀԻՄՔԵՐԻ ,ՊԱՏԵՐԻ ՉԱՓԵՐԸ ՃՇՏԵԼ ՏԵՂՈՒՄ

2.ՆՈՐ ԻՐԱԿԱՆԱՑՎՈՂ Ե/Բ ԿՈՆՍՏՐՈՒԿՑԻԱՆԵՐԻ ԱՄՐԱՆՆԵՐԻ և ԱՆՈՒՐՆԵՐԻ ՉԱՓԵՐԸ ՎԵՐՑՆԵԼ ԸՍՏ ԳՈՅՈՒԹՅՈՒՆ ՈՒՆԵՑՈՂ ԿՈՆՍՏՐՈՒԿՑԻԱՆԵՐԻ և ՈՒԺԵՂԱՑՎՈՂ ՀԱՏՎԱԾՆԵՐԻ ԳՈՒՄԱՐԻ ՉԱՓՈՎ

Ն.Գ.Ճ.	Ա.ՆԱՔԱՐՅԱՆ		ՕԲ.ԱՆՎԱՆՈՒՄԸ ԳԵՂԱՐՔՈՒՆԻՔԻ ՄԱՐԶ,Ք.ՍԵՎԱՆ ԹԻՎ 2 «ՋԱՐԹՈՆՔ» ՄԱՆԿԱՊԱՐՏԵԶԻ ՀԻՄՆԱՆՈՐՈԳՄԱՆ ՆԱԽԱԳԻԾ	ASMED design		
ՆԱԽԱԳԾԵՑ	Ա.ՆԱՔԱՐՅԱՆ			«ԱՍՔՄԵԴ դիզայն» ՍՊԸ		
	Վ. ԻԳԻԹՅԱՆ		ԹԵՐԹԻ ԱՆՎԱՆՈՒՄԸ ԳՈՅՈՒԹՅՈՒՆ ՈՒՆԵՑՈՂ ՀԻՄՔԵՐԻ ՀԱՏԱԿԱԳԻԾ -1.400 ՆԻՇՈՒՄ (N 2 ՄԱՍՆԱՇԵՆՔ)	ՕԲՅԵԿՏ	05/15	
				ԹԵՐԹ	Կ-1	ՓՈՒԼ ԱԳ
ՍՏՈՒԳԵՑ				ԹԵՐԹԵՐ	18	
ՊԱՏՎԻՐԱՏՈՒ՝ (Հ. Տ. Ջ. Հ.)						

ՔԱՆԴՄԱՆ ՀԱՏԱԿԱԳԻԾ +3.220 ՆԻՇՈՒՄ
(N 2 ՄԱՍՆԱՇԵՆՔ)

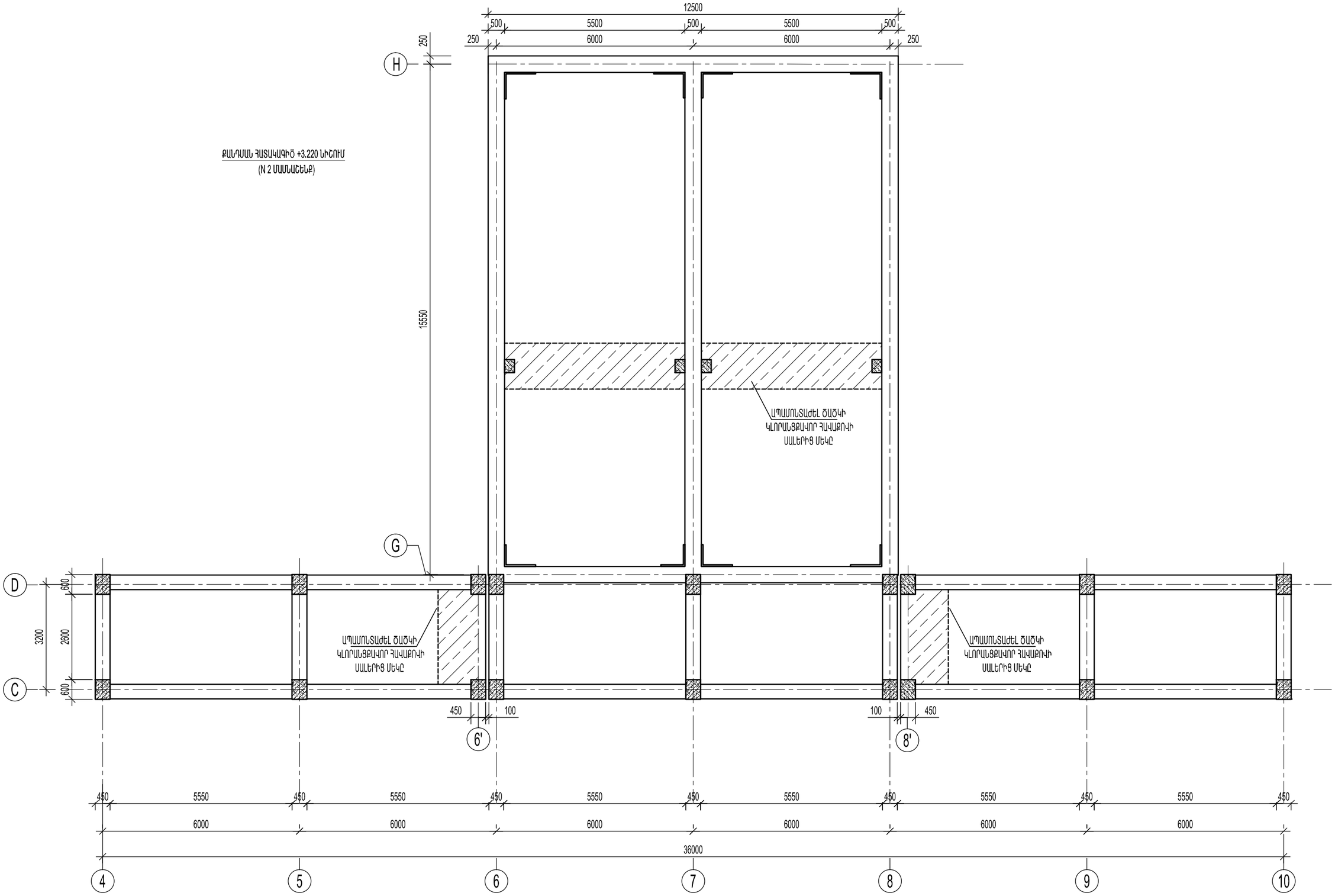

Ն.Գ.Ճ.	Ա.ՆԱՔԱՐՅԱՆ		ՕԲ.ԱՆՎԱՆՈՒՄԸ ԳԵՂԱՐՔՈՒՆԻՔԻ ՄԱՐԶ,Ք.ՍԵՎԱՆ ԹԻՎ 2 «ՋԱՐԹՈՆՔ» ՄԱՆԿԱՊԱՐՏԵԶԻ ՀԻՄՆԱՆՈՐՈԳՄԱՆ ՆԱԽԱԳԻԾ	ASKMED design			
ՆԱԽԱԳԾԵՑ	Ա.ՆԱՔԱՐՅԱՆ			«ԱՍՔՄԵԴ դիզայն» ՍՊԸ			
	Վ. ԻԳԻԹՅԱՆ			ՕԲՅԵԿՏ	05/15		
			ԹԵՐԹԻ ԱՆՎԱՆՈՒՄԸ ՔԱՆԴՄԱՆ ՀԱՏԱԿԱԳԻԾ +3.220 ՆԻՇՈՒՄ (N 2 ՄԱՍՆԱՇԵՆՔ)	ԹԵՐԹ	Կ- 10	ՓՈՒԼ	ԱԳ
ՍՏՈՒԳԵՑ				ԹԵՐԹԵՐ	18		
ՊԱՏՎԻՐԱՏՈՒ՝ (Հ. Տ. Ջ. Հ.)							

ՆՈՐ ԻՐԱԿԱՆԱՑՎՈՂ ԿՈՆՍՏՐՈՒԿՑԻԱՆԵՐԻ և
ՈՒԺԵՂԱՑՈՒՄՆԵՐԻ ՀԱՏԱԿԱԳԻԾ +3.220 ՆԻՇՈՒՄ
(N 2 ՄԱՍՆԱՇԵՆՔ)

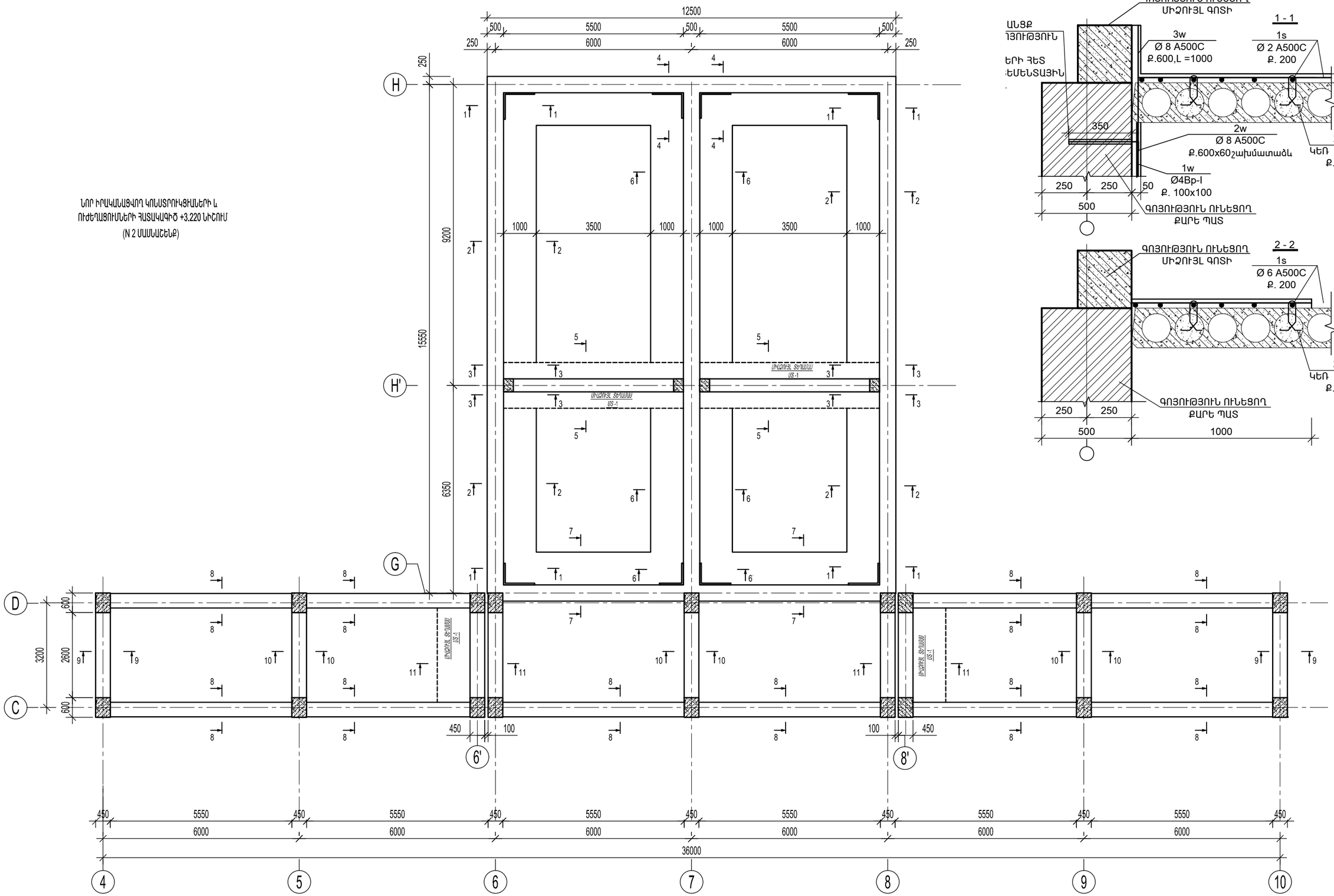

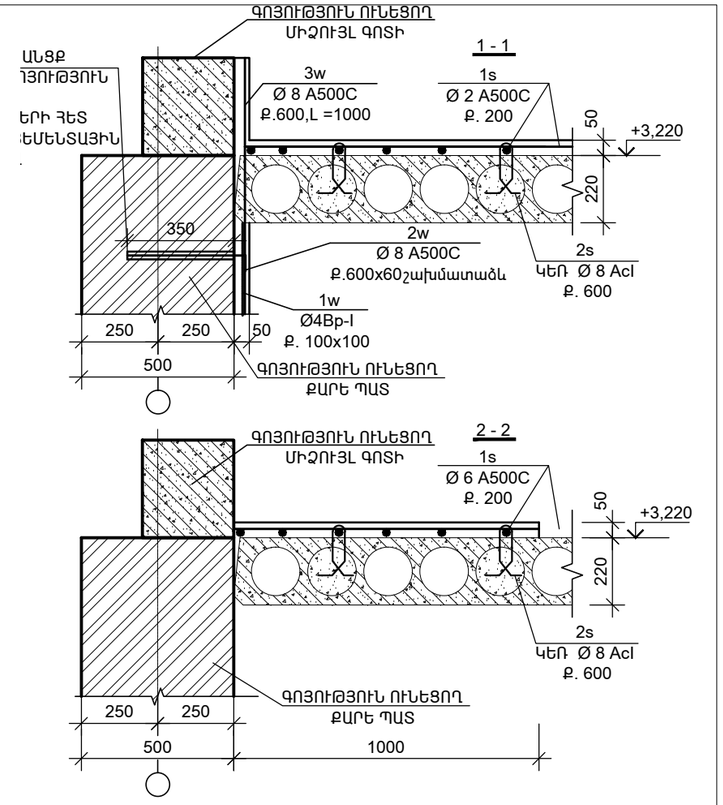

Ն.Գ.Ճ.	Ա.ՆԱՋԱՐՅԱՆ		ՕԲ.ԱՆՎԱՆՈՒՄԸ ԳԵՂԱՐՔՈՒՆԻՔԻ ՄԱՐԶ.Ք.ՍԵՎԱՆ ԹԻՎ 2 «ՋԱՐԹՈՆՔ» ՄԱՆԿԱՊԱՐՏԵԶԻ ՀԻՄՆԱՆՈՐՈԳՄԱՆ ՆԱԽԱԳԻԾ	ASMED design «ԱՍՔՄԵԴ դիզայն» ՍՊԸ
ՆԱԽԱԳԾԵՑ	Ա.ՆԱՋԱՐՅԱՆ			
	Վ. ԻԳԻԹՅԱՆ			
			ԹԵՐԹԻ ԱՆՎԱՆՈՒՄԸ ՆՈՐ ԻՐԱԿԱՆԱՑՎՈՂ ԿՈՆՍՏՐՈՒԿՑԻԱՆԵՐԻ և ՈՒԺԵՂԱՑՈՒՄՆԵՐԻ ՀԱՏԱԿԱԳԻԾ +3.220 ՆԻՇՈՒՄ (N 2 ՄԱՍՆԱՇԵՆՔ)	ՕԲՅԵԿՏ 05/15
ՍՏՈՒԳԵՑ				ԹԵՐԹ Կ- 11 ՓՈՒԼ ԱԳ
ՊԱՏՎԻՐԱՏՈՒ՝ (Հ. Տ. Ջ. Հ.)				ԹԵՐԹԵՐ 18

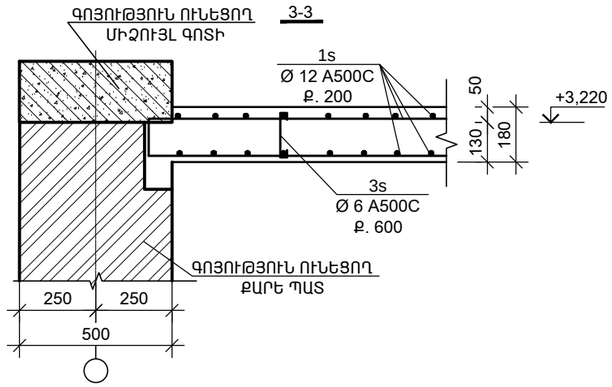

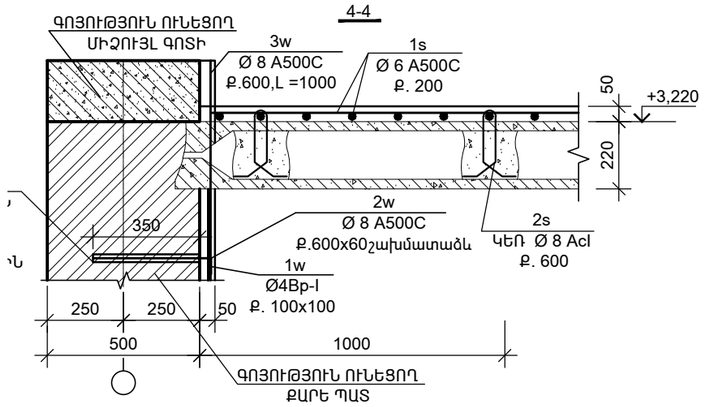

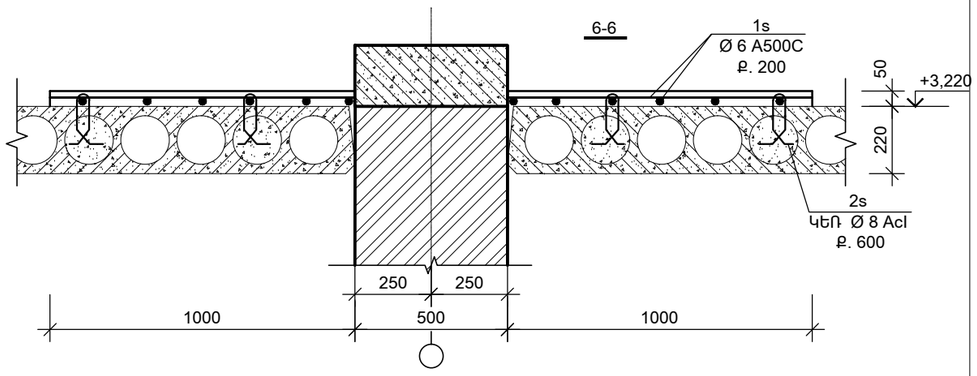

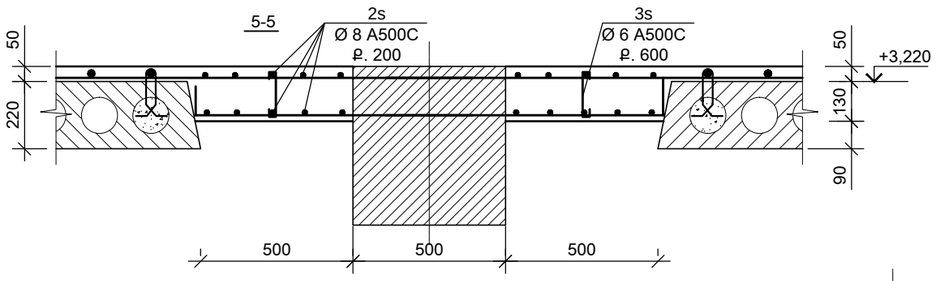

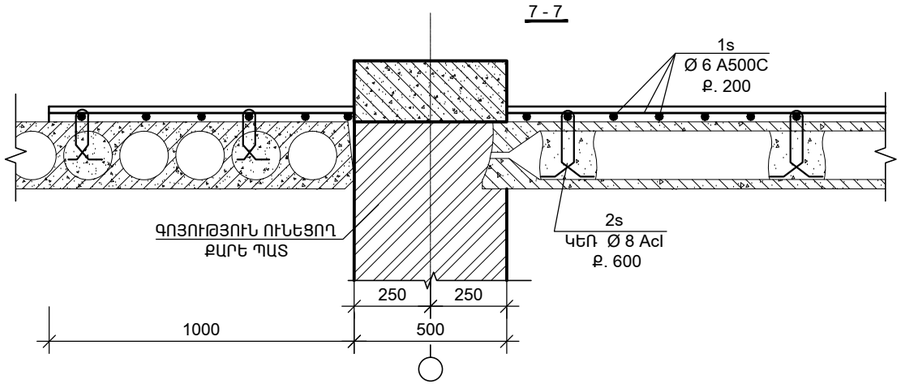

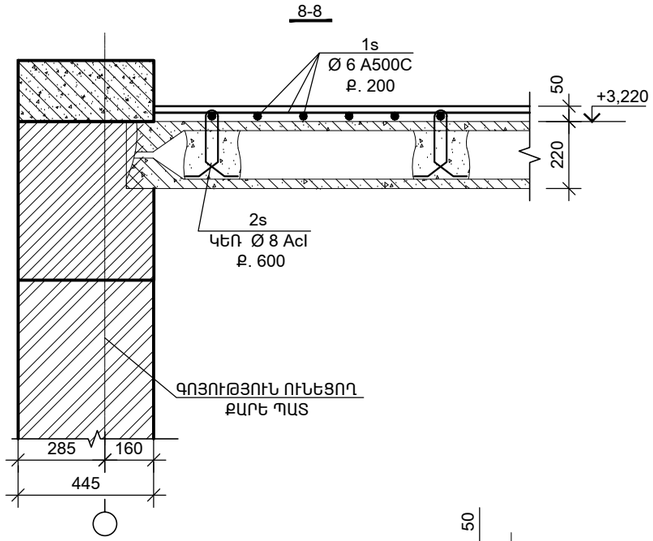

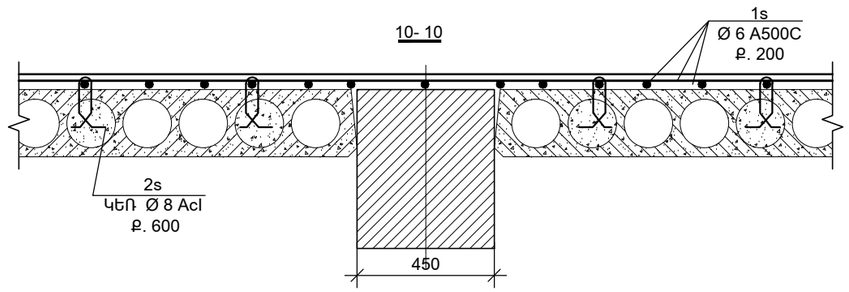

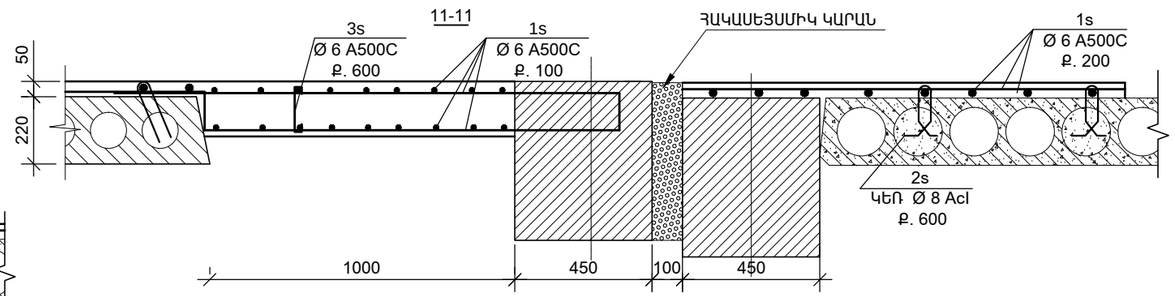

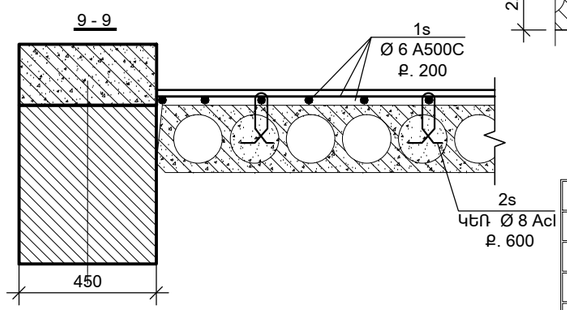

ՆԵՐՔԻՆ ՊԱՏԵՐԻ ԱՄՐԱՆԱՎՈՐՈՒՄ

Դիրք	Նշանակում	Անվանում	Քանակ, /հատ/	Քաշը/կգ/
	ՆԵՐՔԻՆ ՊԱՏԵՐԻ ԱՄՐԱՆԱՎՈՐՈՒՄ			
1w		Br-4, L= 900գծ/մ	1	82
2w	ГОСТ Р 52544-2006	Ø 8 A500C, L=600գծ/մ	100	23.7
3w	ГОСТ Р 52544-2006	Ø 8 A500C, L=400գծ/մ	100	15.8
	Բետոն B20		2.25	խմ
	ՊՈԼԻՄԵՐ ՑԵՄԵՆՏԱՅԻՆ ՇԱՂԱԽ		0.0004	խմ

ՇԱՇԿԻ ՈՒԺԵՂԱՑՈՒՄ +3.220 ՆԻՇՈՒՄ

Դիրք	Նշանակում	Անվանում	Քանակ, /հատ/	Քաշը/կգ/
	ՇԱՇԿԻ ՈՒԺԵՂԱՑՈՒՄ +3.220 ՆԻՇՈՒՄ			
1s	ГОСТ Р 52544-2006	Ø 6 A500C, L= 2000գծ/մ	1	445
2s	ГОСТ Р 52544-2006	Ø 8AcI, L= 400մմ	800	126,4
	Բետոն B20		9,6	խմ

Ն.Գ.Ճ.	Ա.ՆԱՔԱՐՅԱՆ		ՕԲ.ԱՆՎԱՆՈՒՄԸ ԳԵՂԱՐՔՈՒԽԻՔԻ ՄԱՐԶ,Ք.ՍԵՎԱՆ ԹԻՎ 2 «ՔԱՐԹՈՆՔ» ՄԱՆԿԱՊԱՐՏԵԶԻ ՀԻՄՆԱՆՈՐՈԳՄԱՆ ՆԱԽԱԳԻԾ	ASKMED design			
ՆԱԽԱԳԾԵՑ	Ա.ՆԱՔԱՐՅԱՆ			«ԱՍՔՄԵԴ դիզայն» ՍՊԸ			
	Վ. ԻԳԻԹՅԱՆ			ՕԲՅԵԿՏ	05/15		
			ԹԵՐԹԻ ԱՆՎԱՆՈՒՄԸ ԿՏՐՎԱԾՔՆԵՐ +3.220 ՆԻՇՈՒՄ (N 2 ՄԱՍՆԱՇԵՆՔ)	ԹԵՐԹ	Կ- 12	ՓՈՒԼ	ԱԳ
ՍՏՈՒԳԵՑ							
ՊԱՏՎԻՐԱՏՈՒ՝	(Հ. Տ. Ք. Հ.)			ԹԵՐԹԵՐ	18		

ՆՈՐ ԻՐԱԿԱՆԱՑՎՈՂ ԿՈՆՍՏՐՈՒԿՑԻԱՆԵՐԻ և
ՈՒԺԵՂԱՑՈՒՄՆԵՐԻ ՀԱՏԱԿԱԳԻԾ 0.00 ՆԻՇՈՒՄ
(N 2 ՄԱՍՆԱՇԵՆՔ)

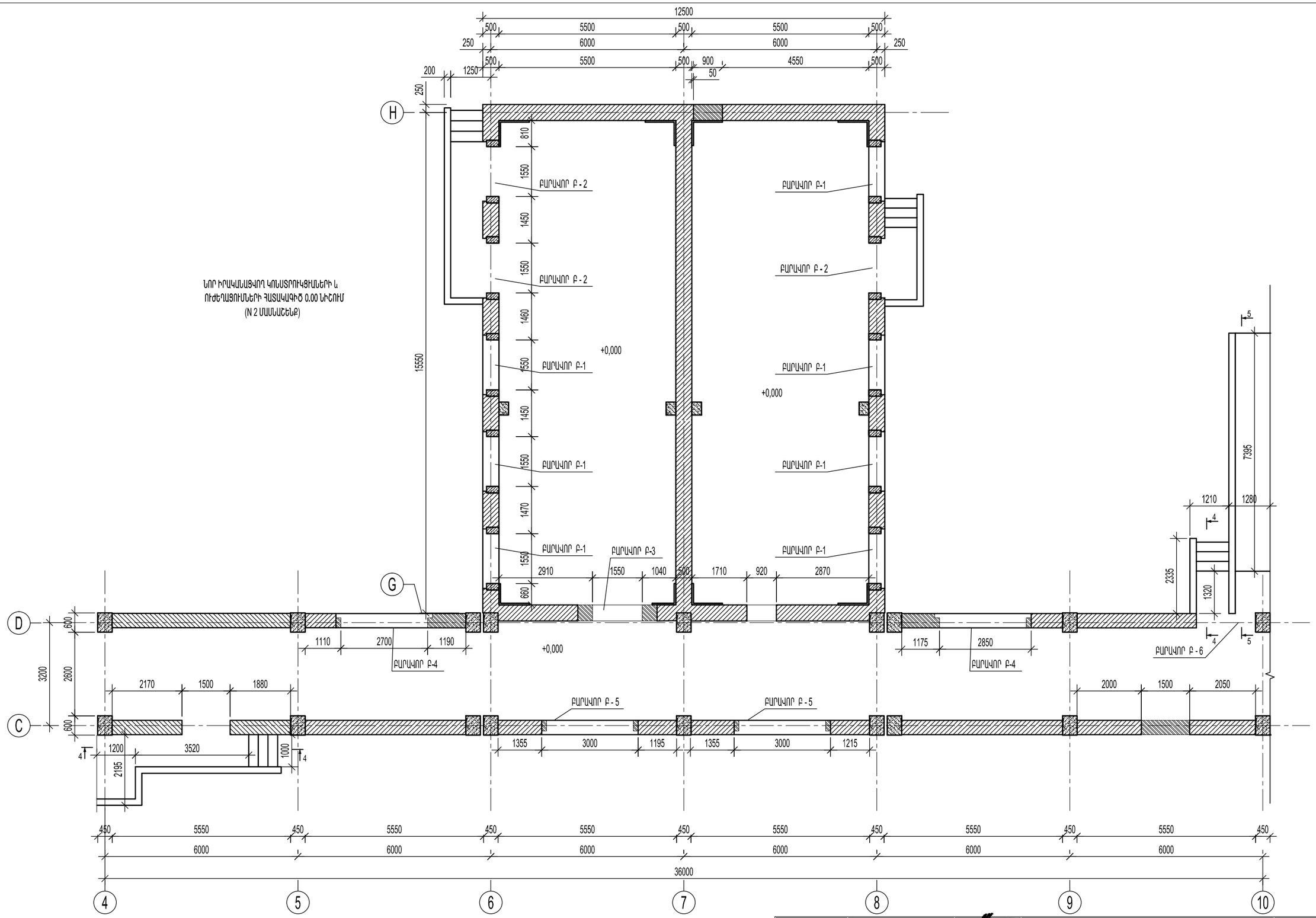

Ն.Գ.Ճ.	Ա.ՆԱՋԱՐՅԱՆ		ՕԲ.ԱՆՎԱՆՈՒՄԸ ԳԵՂԱՐՔՈՒՆԻՔԻ ՄԱՐԶ.Ք.ՍԵՎԱՆ ԹԻՎ 2 «ՋԱՐԹՈՆՔ» ՄԱՆԿԱՊԱՐՏԵԶԻ ՀԻՄՆԱՆՈՐՈԳՄԱՆ ՆԱԽԱԳԻԾ	ASMED design	
ՆԱԽԱԳԾԵՑ	Ա.ՆԱՋԱՐՅԱՆ			«ԱՍՔՄԵԴ դիզայն» ՍՊԸ	
	Վ. ԻԳԻԹՅԱՆ		ԹԵՐԹԻ ԱՆՎԱՆՈՒՄԸ ԲԱՐԱՎՈՐՆԵՐԻ ՀԱՏԱԿԱԳԻԾ (N 2 ՄԱՍՆԱՇԵՆՔ)	ՕԲՅԵԿՏ	05/15
				ԹԵՐԹ	Կ- 13 ՓՈՒԼ ԱԳ
ՍՏՈՒԳԵՑ				ԹԵՐԹԵՐ	18
ՊԱՏՎԻՐԱՏՈՒ՝ (Հ. Տ. Ջ. Հ.)					

ԲԱՐԱՎՈՐ Բ-1
ԳՈՅՈՒԹՅՈՒՆ ՈՒՆԵՑՈՂ ԲԱՑՎԱԾՔ

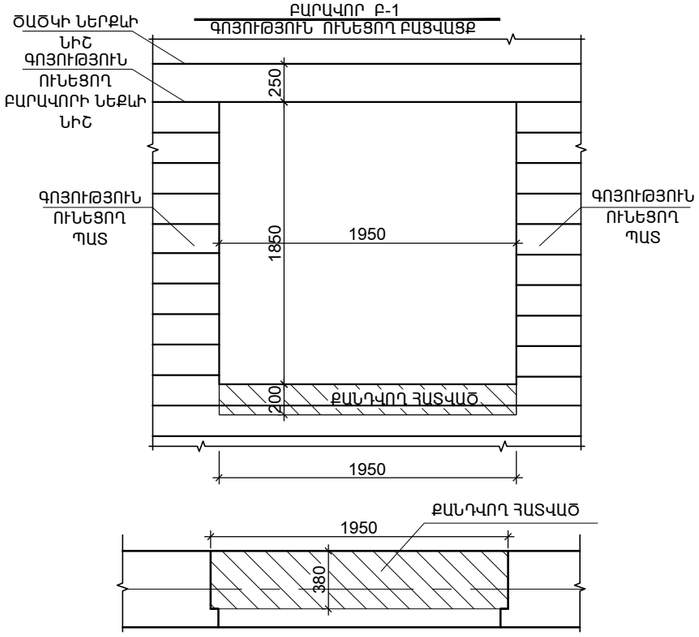

ԲԱՐԱՎՈՐ Բ-1
ՆՈՐ ԻՐԱԿԱՆԱՑՎՈՂ ԲԱՑՎԱԾՔ

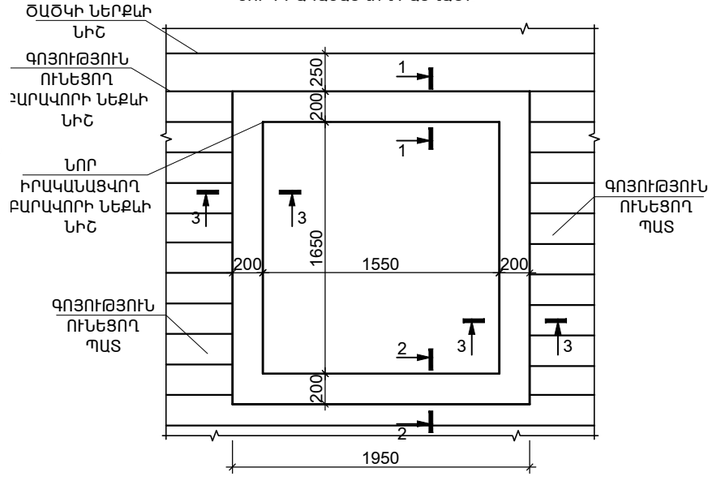

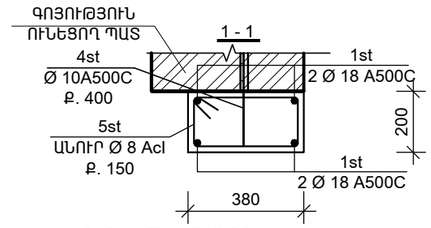

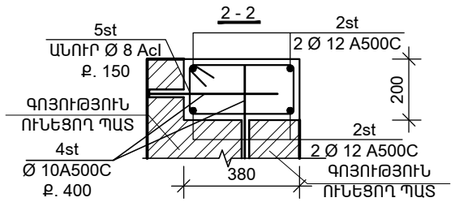

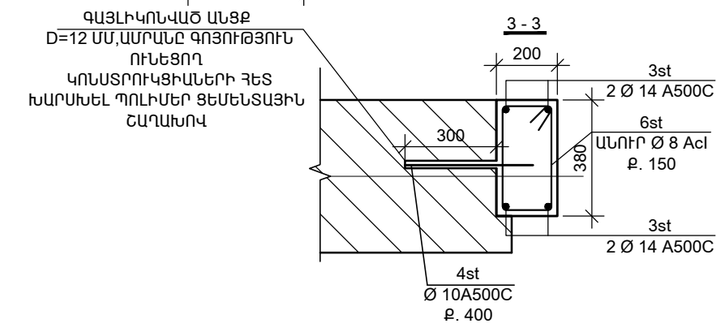

ԴԻՐՔ	ԷՍՔԻԶ
1st	1900
2st	1900
3st	2000
4st	500
5st	420 / 240 / 140 / 320

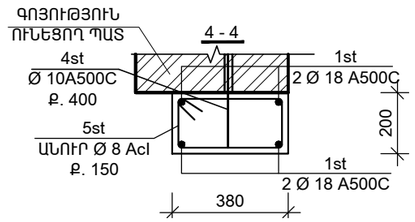

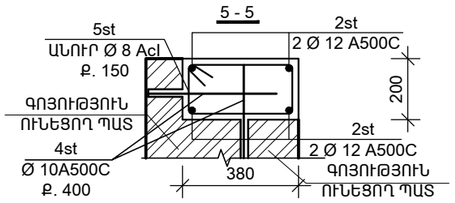

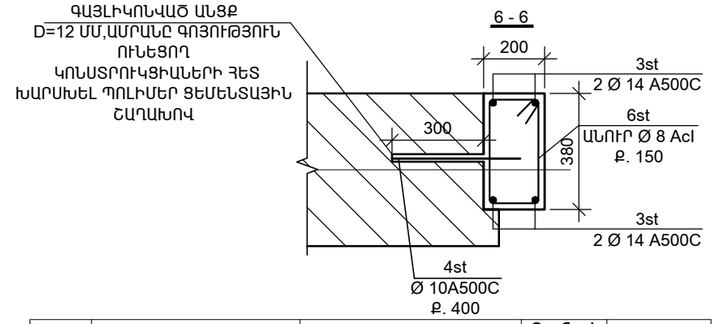

ԴԻՐՔ	ԷՍՔԻԶ
1st	1900
2st	1900
3st	2700
4st	500
5st	420 / 240 / 140 / 320

ԲԱՐԱՎՈՐ Բ- 2
ԳՈՅՈՒԹՅՈՒՆ ՈՒՆԵՑՈՂ ԲԱՑՎԱԾՔ

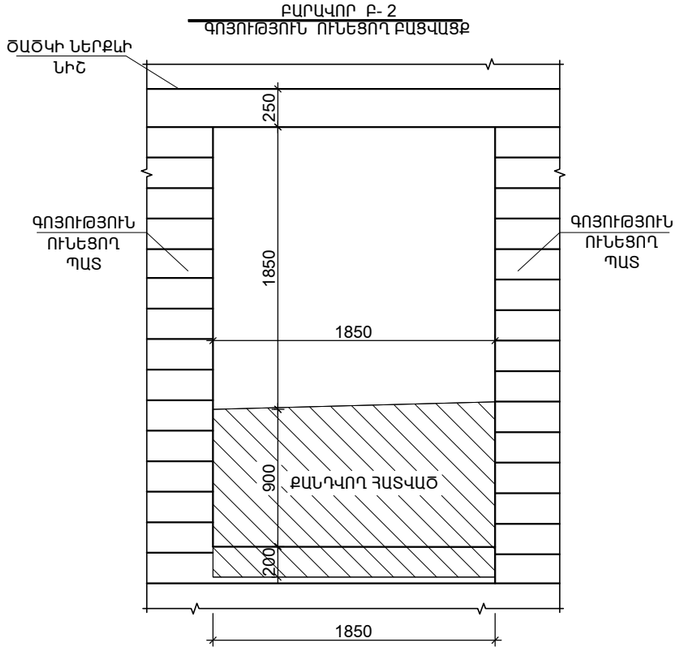

ԲԱՐԱՎՈՐ Բ- 2
ՆՈՐ ԻՐԱԿԱՆԱՑՎՈՂ ԲԱՑՎԱԾՔ

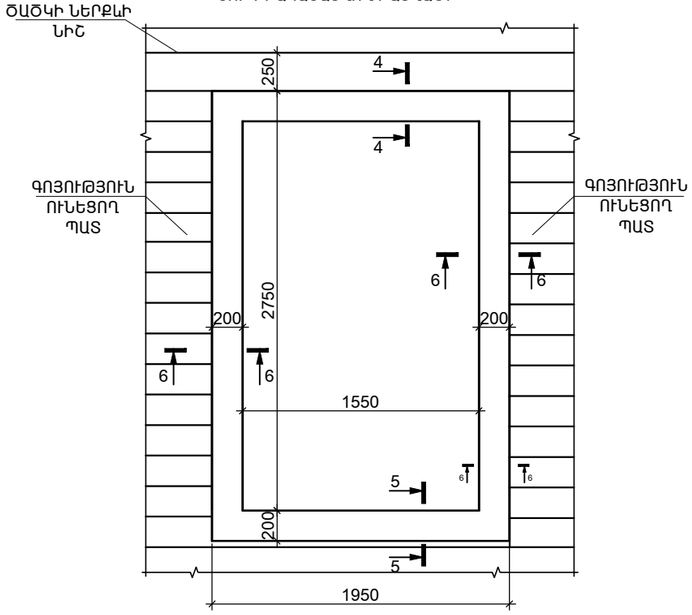

Դիրք	Նշանակում	Անվանում	Քանակ, /հատ/	Քաշը/կգ/
	բարավոր -1			
1st	ГОСТ Р 52544-2006	Ø 18 A500C, L=1900մմ	28	106
2st	ГОСТ Р 52544-2006	Ø 12 A500C, L=1900մմ	28	47
3st	ГОСТ Р 52544-2006	Ø 14 A500C, L=2000մմ	54	130
4st	ГОСТ Р 52544-2006	Ø 10 A500C, L=500մմ	96	30
5st	ГОСТ Р 52544-2006	Ø 8AcI, L= 860մմ	224	78
	Բետոն B20		2.8	խմ
	ՊՈԼԻՄԵՐ ՑԵՄԵՆՏԱՅԻՆ ՇԱՂԱԽ		0.01	խմ

Դիրք	Նշանակում	Անվանում	Քանակ, /հատ/	Քաշը/կգ/
	բարավոր -2			
1st	ГОСТ Р 52544-2006	Ø 18 A500C, L=1900մմ	12	87
2st	ГОСТ Р 52544-2006	Ø 12 A500C, L=1900մմ	12	14.1
3st	ГОСТ Р 52544-2006	Ø 14 A500C, L=2700մմ	24	129
4st	ГОСТ Р 52544-2006	Ø 10 A500C, L=500մմ	72	24
5st	ГОСТ Р 52544-2006	Ø 8AcI, L= 860մմ	96	33
	Բետոն B20		1.2	խմ
	ՊՈԼԻՄԵՐ ՑԵՄԵՆՏԱՅԻՆ ՇԱՂԱԽ		0.004	խմ

Ն.Գ.Ճ.	Ա.ՆԱՋԱՐՅԱՆ		ՕԲ.ԱՆՎԱՆՈՒՄԸ ԳԵՂԱՐՔՈՒՆԻՔԻ ՄԱՐԶ.Ք.ՍԵՎԱՆ ԹԻՎ 2 «ՋՐԱԹՈՆՔ» ՄԱՆԿԱՊԱՐՏԵԶԻ ՀԻՄՆԱՆՈՐՈԳՄԱՆ ՆԱԽԱԳԻԾ	ASKMED design «ԱՍՔՄԵԴ դիզայն» ՍՊԸ
ՆԱԽԱԳԾԵՑ	Ա.ՆԱՋԱՐՅԱՆ			ՕԲՅԵԿՏ 05/15
	Վ. ԻԳԻԹՅԱՆ		ԹԵՐԹԻ ԱՆՎԱՆՈՒՄԸ ԲԱՐԱՎՈՐ Բ- 1,2 (N 2 ՄԱՍՆԱՇԵՆՔ)	ԹԵՐԹ Կ- 14 ՓՈՒԼ ԱԳ
ՍՏՈՒԳԵՑ				ԹԵՐԹԵՐ 18
ՊԱՏՎԻՐԱՏՈՒ՝	(Հ. Տ. Ջ. Հ.)			

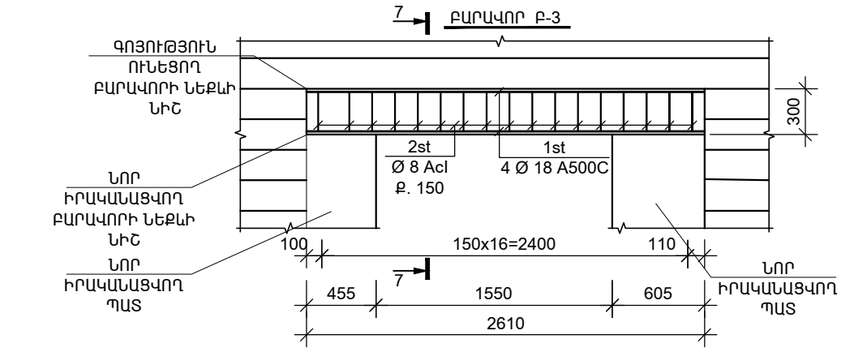

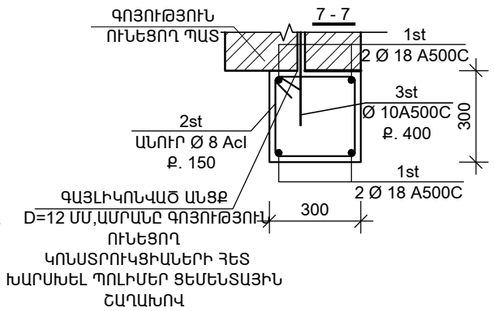

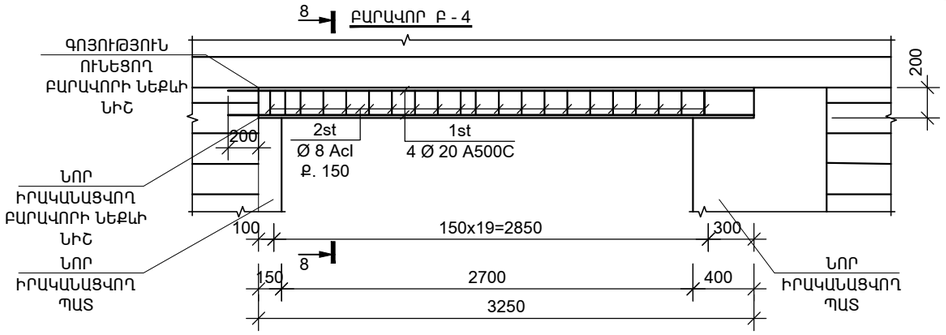

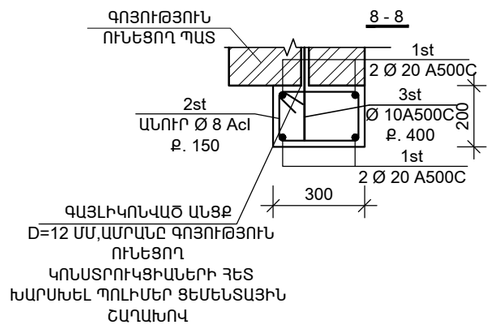

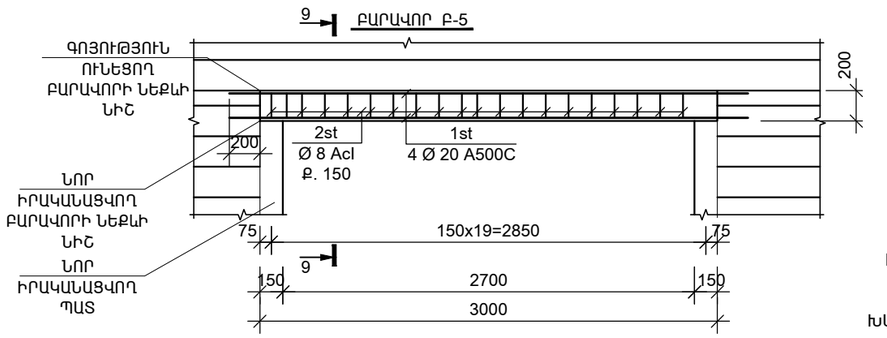

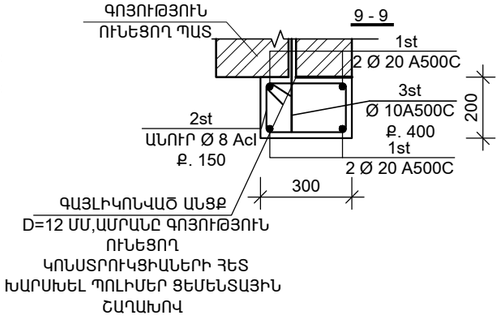

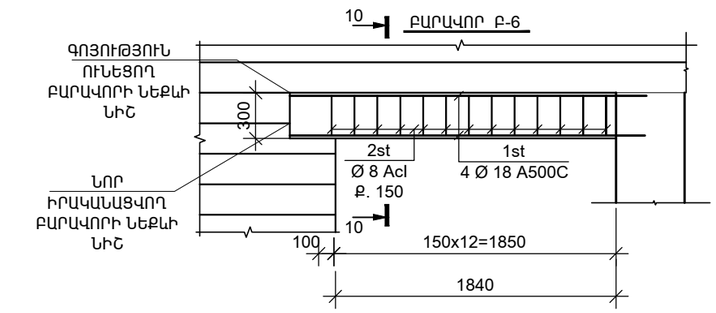

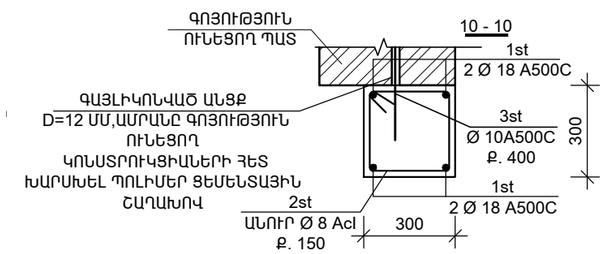

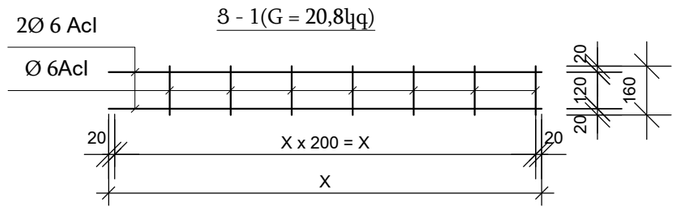

ԳՈՅՈՒԹՅՈՒՆ ՈՒՆԵՑՈՂ ՊԱՏԻ և ՆՈՐ ԻՐԱԿԱՆԱՑՎՈՂ ՊԱՏԻ ՄԻԱՑՄԱՆ ՏԻՊԱՐԱՅԻՆ ՀԱՆԳՈՒՅՑ

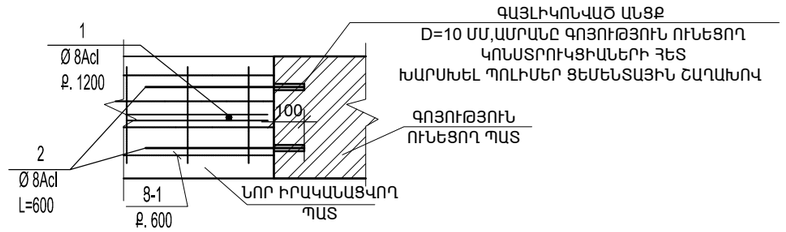

բարավոր

Դիրք	Նշանակում	Անվանում	Քանակ, /հատ/	Քաշը/կգ/
	բարավոր -3			
1st	ГОСТ Р 52544-2006	Ø 18 A500C, L=10.44գծ/մ	1	20.86
2st	ГОСТ Р 52544-2006	Ø 8Acl, L= 1050մմ	16	3.73
3st	ГОСТ Р 52544-2006	Ø 10Acl, L=500մմ	4	1.3
	Բետոն B20		0.23	խմ
	ՊՈԼԻՄԵՐ ՑԵՄԵՆՏԱՅԻՆ ՇԱՂԱԽ		0.0005	խմ
Դիրք	Նշանակում	Անվանում	Քանակ, /հատ/	Քաշը/կգ/
	բարավոր - 4			
1st	ГОСТ Р 52544-2006	Ø 18 A500C, L=27.6գծ/մ	1	55.14
2st	ГОСТ Р 52544-2006	Ø 8Acl, L= 900մմ	20	7.99
3st	ГОСТ Р 52544-2006	Ø 10Acl, L=500մմ	6	1.9
	Բետոն B20		0.38	խմ
	ՊՈԼԻՄԵՐ ՑԵՄԵՆՏԱՅԻՆ ՇԱՂԱԽ		0.0008	խմ
Դիրք	Նշանակում	Անվանում	Քանակ, /հատ/	Քաշը/կգ/
	բարավոր - 5			
1st	ГОСТ Р 52544-2006	Ø 18 A500C, L=27.6գծ/մ	1	55.14
2st	ГОСТ Р 52544-2006	Ø 8Acl, L= 900մմ	20	7.99
3st	ГОСТ Р 52544-2006	Ø 10Acl, L=500մմ	6	1.9
	Բետոն B20		0.38	
	ՊՈԼԻՄԵՐ ՑԵՄԵՆՏԱՅԻՆ ՇԱՂԱԽ		0.0008	խմ
Դիրք	Նշանակում	Անվանում	Քանակ, /հատ/	Քաշը/կգ/
	բարավոր - 6			
1st	ГОСТ Р 52544-2006	Ø 18 A500C, L=17.4գծ/մ	1	55.14
2st	ГОСТ Р 52544-2006	Ø 8Acl, L= 1050մմ	13	6.06
	Բետոն B20		0.2	խմ

Ն.Գ.Ճ.	Ա.ՆԱՔԱՐՅԱՆ		ՕԲ.ԱՆՎԱՆՈՒՄԸ	ASMED design			
ՆԱԽԱԳԾԵՑ	Ա.ՆԱՔԱՐՅԱՆ		ԳԵՂԱՐՔՈՒՆԻՔԻ ՄԱՐԶ,Ք.ՍԵՎԱՆ ԹԻՎ 2 «ՋԱՐԹՈՆՔ» ՄԱՆԿԱՊԱՐՏԵԶԻ ՀԻՄՆԱՆՈՐԳԱՄԱՆ ՆԱԽԱԳԻԾ	«ԱՍՔՄԵԴ դիզայն» ՍՊԸ			
	Վ. ԻԳԻԹՅԱՆ			ՕԲՅԵԿՏ	05/15		
			ԹԵՐԹԻ ԱՆՎԱՆՈՒՄԸ ԲԱՐԱՎՈՐ 3-6 (N 2 ՄԱՍՆԱՇԵՆՔ)	ԹԵՐԹ	Կ- 15	ՓՈՒԼ	ԱԳ
ՍՏՈՒԳԵՑ				ԹԵՐԹԵՐ	18		
ՊԱՏՎԻՐԱՏՈՒ՝ (Հ. Տ. Ջ. Հ.)							

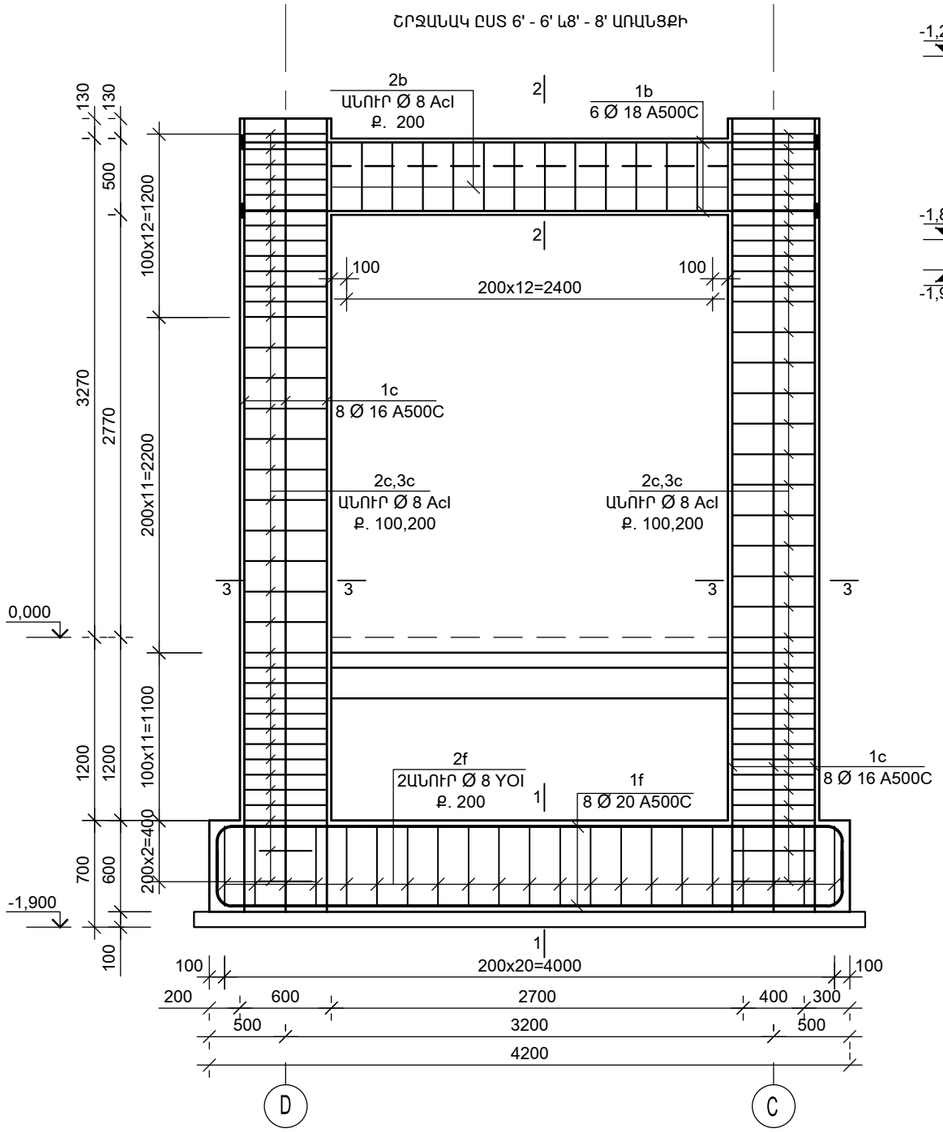

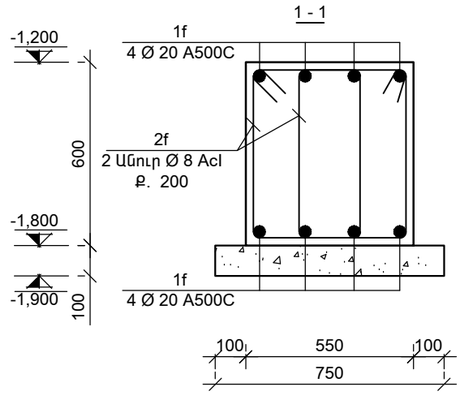

ԴԻՐՔ	ԷՍՔԻԶ
1f	3900; 400
2f	450; 640; 540; 350

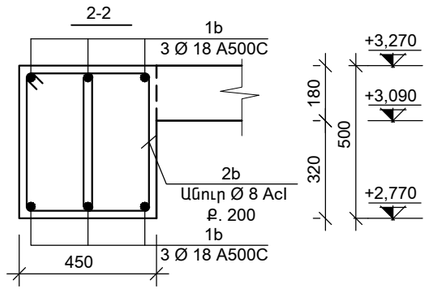

ԴԻՐՔ	ԷՍՔԻԶ
1b	3780
2b	270; 520; 440; 200

ԱՄՐԱՆԻ ՄԱՍՆԱԳԻՐ «6'»,«8'» ԱՌԱՆՑՔՈՎ

Դիրք	Նշանակում	Անվանում	Քանակ, /հատ/	Քաշը/կգ/
	ՀԻՄՆԱՅԻՆ ՀԵԾԱՆ			
1f	ГОСТ Р 52544-2006	Ø 20 A500C, L=4700մմ	16	185.44
2f	ГОСТ Р 52544-2006	Ø 8AcI, L= 1880մմ	80	59.41
	Բետոն B20		2,77	խմ
	Բետոն B7.5		0.62	խմ
	ՀԵԾԱՆ			
1b	ГОСТ Р 52544-2006	Ø 18 A500C, L=3780մմ	12	91
2b	ГОСТ Р 52544-2006	Ø 8AcI, L= 1430մմ	52	30
	Բետոն B20		1.17	խմ
	ՍՅՈՒՆ			
1c	ГОСТ Р 52544-2006	Ø 16 A500C, L=5500մմ	32	278
2c	ГОСТ Р 52544-2006	Ø 8AcI, L= 2100մմ	144	119
3c	ГОСТ Р 52544-2006	Ø 8AcI, L= 1560մմ	144	88
	Բետոն B20		4.97	խմ

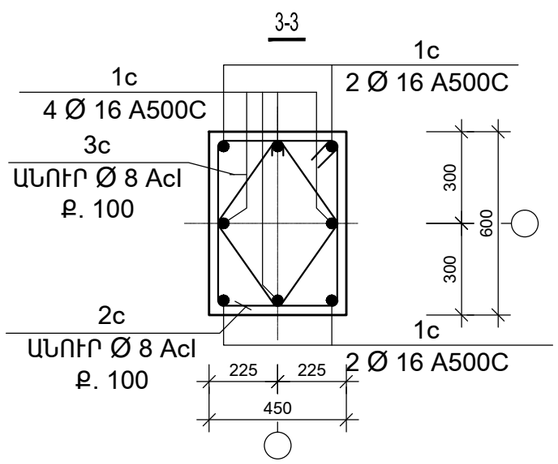

ԴԻՐՔ	ԷՍՔԻԶ
1c	5200
2c	650; 500; 400; 550
3c	540; 440; 440; 390; 340; 340

Ն.Գ.Ճ.	Ա.ՆԱՔԱՐՅԱՆ		ՕԲ.ԱՆՎԱՆՈՒՄԸ ԳԵՂԱՐՔՈՒՆԻՔԻ ՄԱՐԶ,Ք.ՍԵՎԱՆ ԹԻՎ 2 «ՋԱՐԹՈՆՔ» ՄԱՆԿԱՊԱՐՏԵԶԻ ՀԻՄՆԱՆՈՐՈԳՄԱՆ ՆԱԽԱԳԻԾ	ASMED design		
ՆԱԽԱԳԾԵՑ	Ա.ՆԱՔԱՐՅԱՆ			«ԱՍՔՄԵԴ դիզայն» ՍՊԸ		
	Վ. ԻԳԻԹՅԱՆ					
			ԹԵՐԹԻ ԱՆՎԱՆՈՒՄԸ ՇՐՋԱՆԱԿ ԸՍՏ 6' - 6' և8' - 8' ԱՌԱՆՑՔԻ (N 2 ՄԱՍՆԱՇԵՆՔ)	ՕԲՅԵԿՏ	05/15	
ՍՏՈՒԳԵՑ				ԹԵՐԹ	Կ- 16	ՓՈՒԼ ԱԳ
ՊԱՏՎԻՐԱՏՈՒ՝ (Հ. Տ. Ք. Հ.)				ԹԵՐԹԵՐ	18	

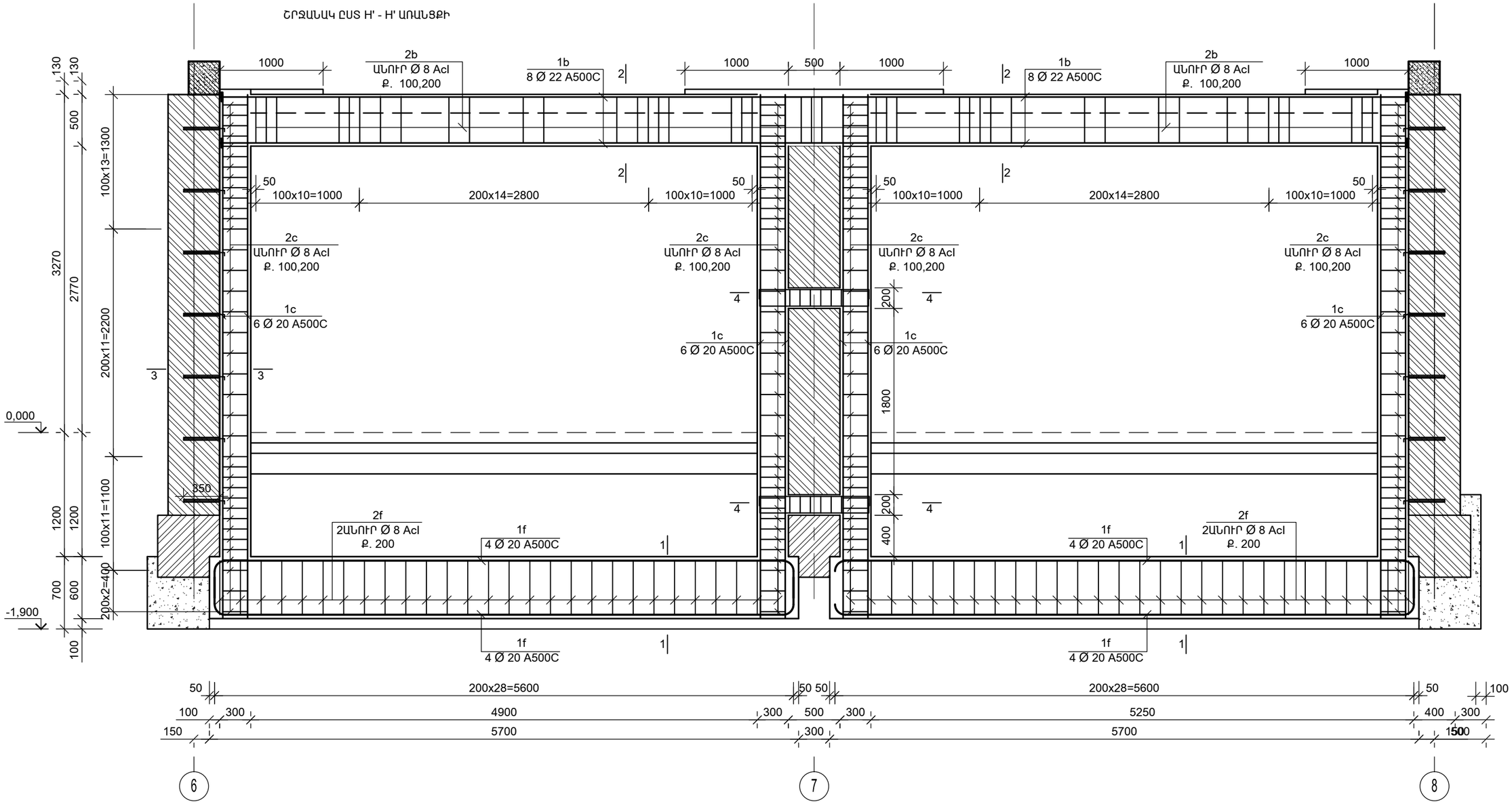

Ն.Գ.Ճ.	Ա.ՆԱՔԱՐՅԱՆ		ՕԲ.ԱՆՎԱՆՈՒՄԸ ԳԵՂԱՐՔՈՒՆԻՔԻ ՄԱՐԶ,Ք.ՍԵՎԱՆ ԹԻՎ 2 «ՋԱՐԹՈՆՔ» ՄԱՆԿԱՊԱՐՏԵԶԻ ՀԻՄՆԱՆՈՐՈԳՄԱՆ ՆԱԽԱԳԻԾ	ASKMED design			
ՆԱԽԱԳԾԵՑ	Ա.ՆԱՔԱՐՅԱՆ			«ԱՍՔՄԵԴ դիզայն» ՍՊԸ			
	Վ. ԻԳԻԹՅԱՆ		ԹԵՐԹԻ ԱՆՎԱՆՈՒՄԸ ՇՐՋԱՆԱԿ ԸՍՏ Հ' - Հ' ԱՌԱՆՑՔԻ (N 2 ՄԱՍՆԱՇԵՆՔ)	ՕԲՅԵԿՏ	05/15		
				ԹԵՐԹ	Կ- 17	ՓՈՒԼ	ԱԳ
ՍՏՈՒԳԵՑ				ԹԵՐԹԵՐ	18		
ՊԱՏՎԻՐԱՏՈՒ՝ (Հ. Տ. Ջ. Հ.)							

1 - 1

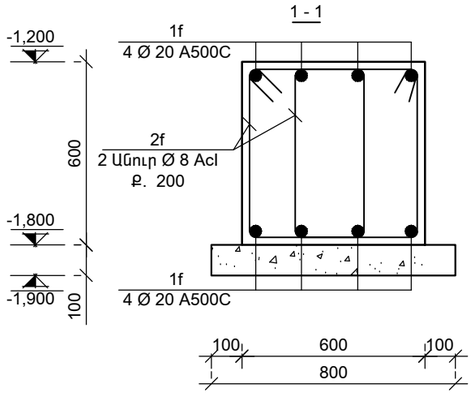

ԴԻՐՔ	ԷՍՔԻԶ
1f	5400; 400
2f	480; 640; 540; 380

2-2

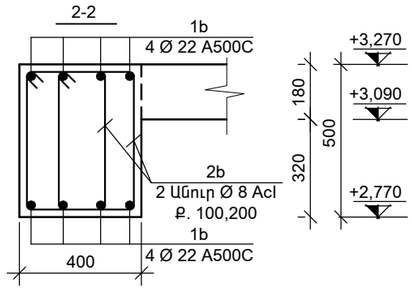

ԴԻՐՔ	ԷՍՔԻԶ
1b	11480
2b	345; 540; 440; 245

ԱՄՐԱՆԻ ՄԱՍՆԱԳԻՐ «Հ» ԱՌԱՆՑՔՈՎ

Դիրք	Նշանակում	Անվանում	Քանակ, /հատ/	Քաշը/կգ/
	ՀԻՄՆԱՅԻՆ ՀԵԾԱՆ			
1f	ГОСТ Р 52544-2006	Ø 20 A500C, L=6200մմ	16	244.63
2f	ГОСТ Р 52544-2006	Ø 8AcI, L= 2400մմ	112	180.5
	Բետոն B20		4,1	խմ
	Բետոն B7.5		0.91	խմ
	ՀԵԾԱՆ			
1b	ГОСТ Р 52544-2006	Ø 22 A500C, L=6000մմ	16	288.85
2b	ГОСТ Р 52544-2006	Ø 8AcI, L= 1570մմ	146	90,5
	Բետոն B20		2,06	խմ
	ՍՅՈՒՆ			
1c	ГОСТ Р 52544-2006	Ø 20 A500C, L=5500մմ	24	326
2c	ГОСТ Р 52544-2006	Ø 8AcI, L= 1360մմ	144	77.5
3c	ГОСТ Р 52544-2006	Ø 20 A500C, L=400մմ	20	14
4c	ГОСТ Р 52544-2006	Ø 14 A500C, L=1650մմ	8	33
5c	ГОСТ Р 52544-2006	Ø 8AcI, L= 960մմ	12	4.4
	Բետոն B20		2.21	խմ

3-3

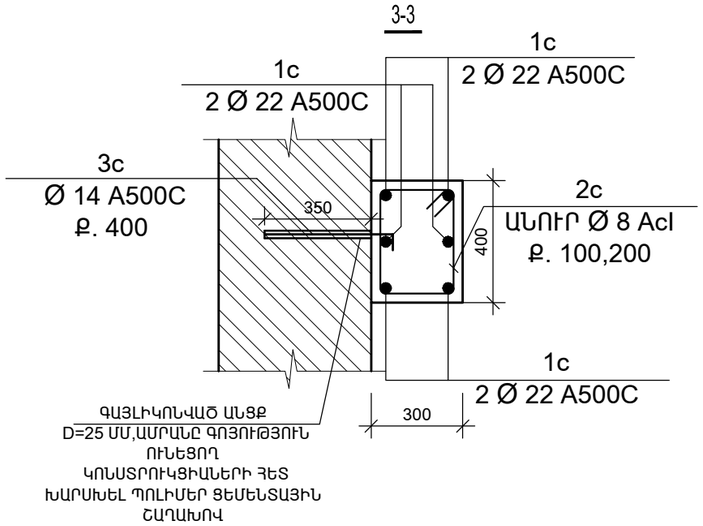

ԴԻՐՔ	ԷՍՔԻԶ
1c	5200
2c	340; 440; 340; 240
3c	350; 100
4c	1100; 300; 300
5c	340; 240; 140; 240

4 - 4

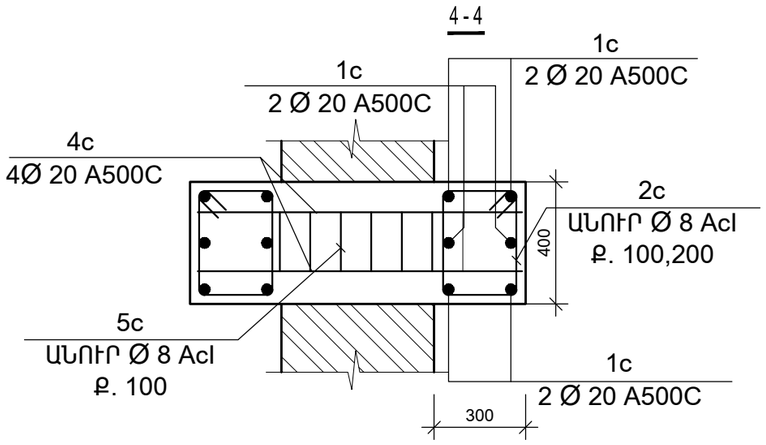

Ն.Գ.Ճ.	Ա.ՆԱՔԱՐՅԱՆ		ՕԲ.ԱՆՎԱՆՈՒՄԸ ԳԵՂԱՐՔՈՒՆԻՔԻ ՄԱՐԶ,Ք.ՍԵՎԱՆ ԹԻՎ 2 «ՋԱՐԹՈՆՔ» ՄԱՆԿԱՊԱՐՏԵԶԻ ՀԻՄՆԱՆՈՐՈԳՄԱՆ ՆԱԽԱԳԻԾ	ASMED design			
ՆԱԽԱԳԾԵՑ	Ա.ՆԱՔԱՐՅԱՆ						
	Վ. ԻԳԻԹՅԱՆ			«ԱՍՔՄԵԴ դիզայն» ՍՊԸ			
			ԹԵՐԹԻ ԱՆՎԱՆՈՒՄԸ ՇՐՋԱՆԱԿ ԸՍՏ Հ' - Հ' ԱՌԱՆՑՔԻ (N 2 ՄԱՍՆԱՇԵՆՔ)	ՕԲՅԵԿՏ	05/15		
ՍՏՈՒԳԵՑ				ԹԵՐԹ	Կ- 18	ՓՈՒԼ	ԱԳ
ՊԱՏՎԻՐԱՏՈՒ՝ (Հ. Տ. Ջ. Հ.)				ԹԵՐԹԵՐ	18		

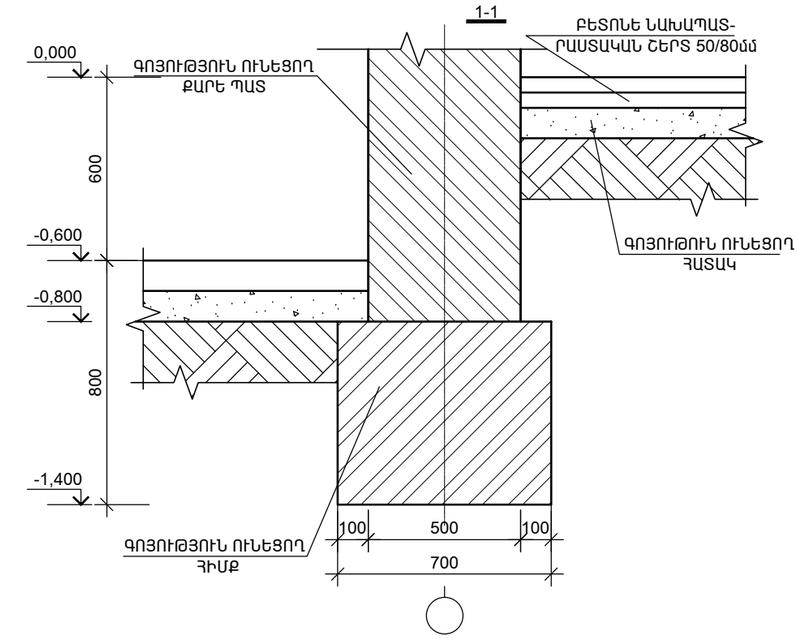

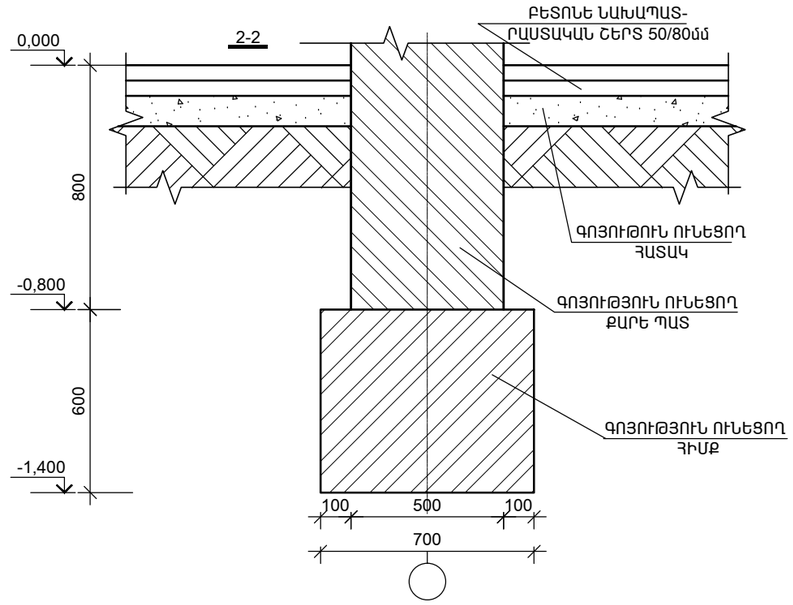

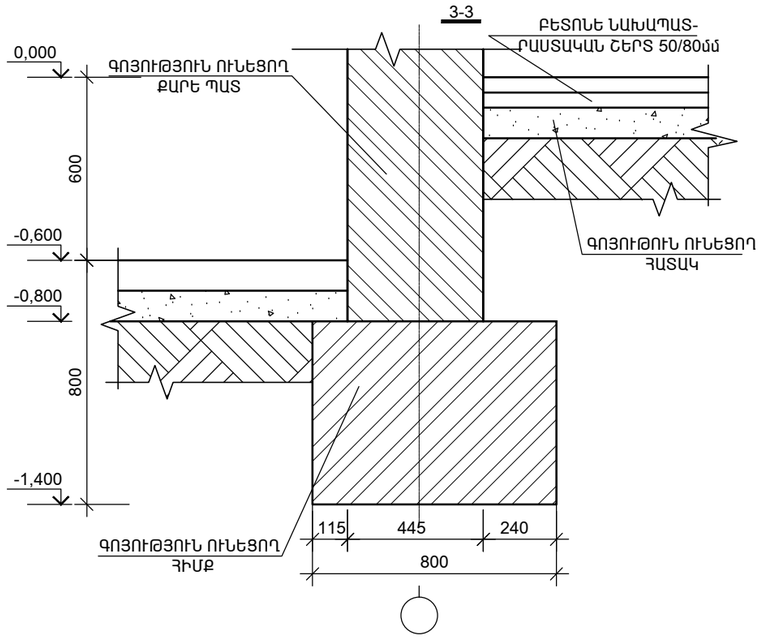

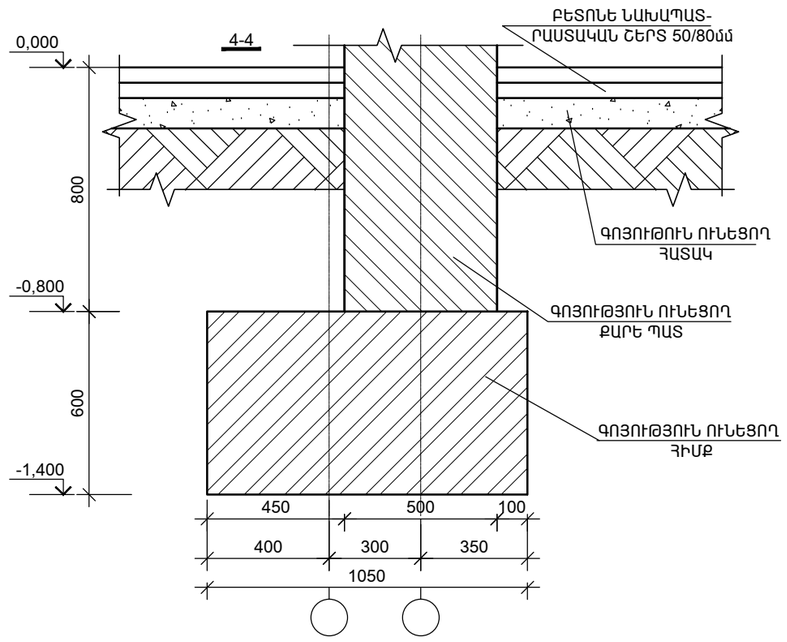

ԾԱՆՈԹՈՒԹՅՈՒՆՆԵՐ

Ա. 1. ՔԱՅԼՈՎ ՔԱՆԴԵԼ ԳՈՅՈՒԹՅՈՒՆ ՈՒՆԵՑՈՂ ՀԻՄՔԻ ԿՈՂԱՅԻՆ ՀԱՏՎԱԾՆԵՐԸ -1.400 ՆԻՇԸ ՀԱՍՑՆԵԼՈՎ -1.900 ՆԻՇԻՆ, ՄԵԿ ՄԵՏՐ ՔԱՅԼՈՎ

Բ. 2. ՔԱՅԼՈՎ ՔԱՆԴԵԼ 1 ՔԱՅԼՈՎ ՔԱՆԴՎԱԾ ԳՈՅՈՒԹՅՈՒՆ ՈՒՆԵՑՈՂ ՀԻՄՔԻ ՏԱԿԸ -1.400 ՆԻՇԸ ՀԱՍՑՆԵԼՈՎ -1.900 ՆԻՇԻՆ, ՄԵԿ ՄԵՏՐ ՔԱՅԼՈՎ

ԵՒ 2 ՔԱՅԼՈՎ ՔԱՆԴԵԼ ԳՈՅՈՒԹՅՈՒՆ ՈՒՆԵՑՈՂ ՀԻՄՔԻ ԿՈՂԱՅԻՆ ՀԱՏՎԱԾՆԵՐԸ -1.400 ՆԻՇԸ ՀԱՍՑՆԵԼՈՎ -1.900 ՆԻՇԻՆ

Գ. 3. ՔԱՅԼՈՎ ԲԵՏՈՆԱՑՆԵԼ 1 ՔԱՅԼՈՎ ՔԱՆԴՎԱԾ ՀԱՏՎԱԾԸ

Դ. 2 ՀԱՏՎԱԾԻ ՀԻՄՔԻ ՏԱԿԸ ՔԱՆԴԵԼ 1 ՔԱՅԼՈՎ ԲԵՏՈՆԱՑՎԱԾ ՀԱՏՎԱԾԻ ԲԵՏՈՆԸ ԻՐ ԱՄՐԱՑՄԱՆ 70ԻՑ 80 ՏՈԿՈՍ ՀԱՎԱՔԵԼՈՒՑ ՀԵՏՈ

Ե. 4.ՀԱՏՎԱԾՈՒՄ ԻՐԱԿԱՆԱՑՆԵԼ 1ՔԱՅԼՈՎ ԻՐԱԿԱՆԱՑՎԱԾ ԲՈԼՈՐ ՔԱՅԼԵՐԸ

ԾԱՆՈԹՈՒԹՅՈՒՆ

1. Հողային աշխատանքների իրականացման ժամանակ անհրաժեշտ է նախքան բետոնացման աշխատանքների կատարելը վկայագրել հիմնային գրունտի տեսակը, կազմել հիմեերա-երկրաբանական ակտ:Անհրաժեշտության դեպքում փոփոխություն մտցնել նախագծի մեջ:

2. Նախագծի մեջ բոլոր նիշերը վերցված են ճարտարապետական գծագրերից:

3.Բոլոր կոնստրուկտորական չափերը վերցնել ըստ փաստացի չափերի

4.Բոլոր բետոնացման ժամանակ բետոնաթթքացուցիչի կիրառումը պարտադիր է:

Ն.Գ.Ճ.	Ա.ՆԱՔԱՐՅԱՆ		ՕԲ.ԱՆՎԱՆՈՒՄԸ ԳԵՂԱՐՔՈՒՆԻՔԻ ՄԱՐԶ,Ք.ՍԵՎԱՆ ԹԻՎ 2 «ՔԱՐԹՈՆՔ» ՄԱՆԿԱՊԱՐՏԵԶԻ ՀԻՄՆԱՆՈՐՈԳՄԱՆ ՆԱԽԱԳԻԾ	ASMED design «ԱՍՔՄԵԴ դիզայն» ՍՊԸ
ՆԱԽԱԳԾԵՑ	Ա.ՆԱՔԱՐՅԱՆ			
	Վ. ԻԳԻԹՅԱՆ			
			ԹԵՐԹԻ ԱՆՎԱՆՈՒՄԸ ԳՈՅՈՒԹՅՈՒՆ ՈՒՆԵՑՈՂ ՀԻՄՔԵՐԻ ՀԱՏԱԿԱԳԻԾ -1.400 ՆԻՇՈՒՄ (N 2 ՄԱՍՆԱՇԵՆՔ)	ՕԲՅԵԿՏ 05/15
ՍՏՈՒԳԵՑ				ԹԵՐԹ Կ-2 ՓՈՒԼ ԱԳ
ՊԱՏՎԻՐԱՏՈՒ՝ (Հ. Տ. Ջ. Հ.)				ԹԵՐԹԵՐ 18

ԳՈՅՈՒԹՅՈՒՆ ՈՒՆԵՑՈՂ ՀԻՄՔԵՐԻ ՈՒԺԵՂԱՑՈՒՄՆԵՐԻ և ՆՈՐ ԻՐԱԿԱՆԱՑՎՈՂ ՀԻՄՔԵՐԻ ՀԱՏԱԿԱԳԻԾ -1.400 ՆԻՇՈՒՄ

(N 2 ՄԱՍՆԱՇԵՆՔ)

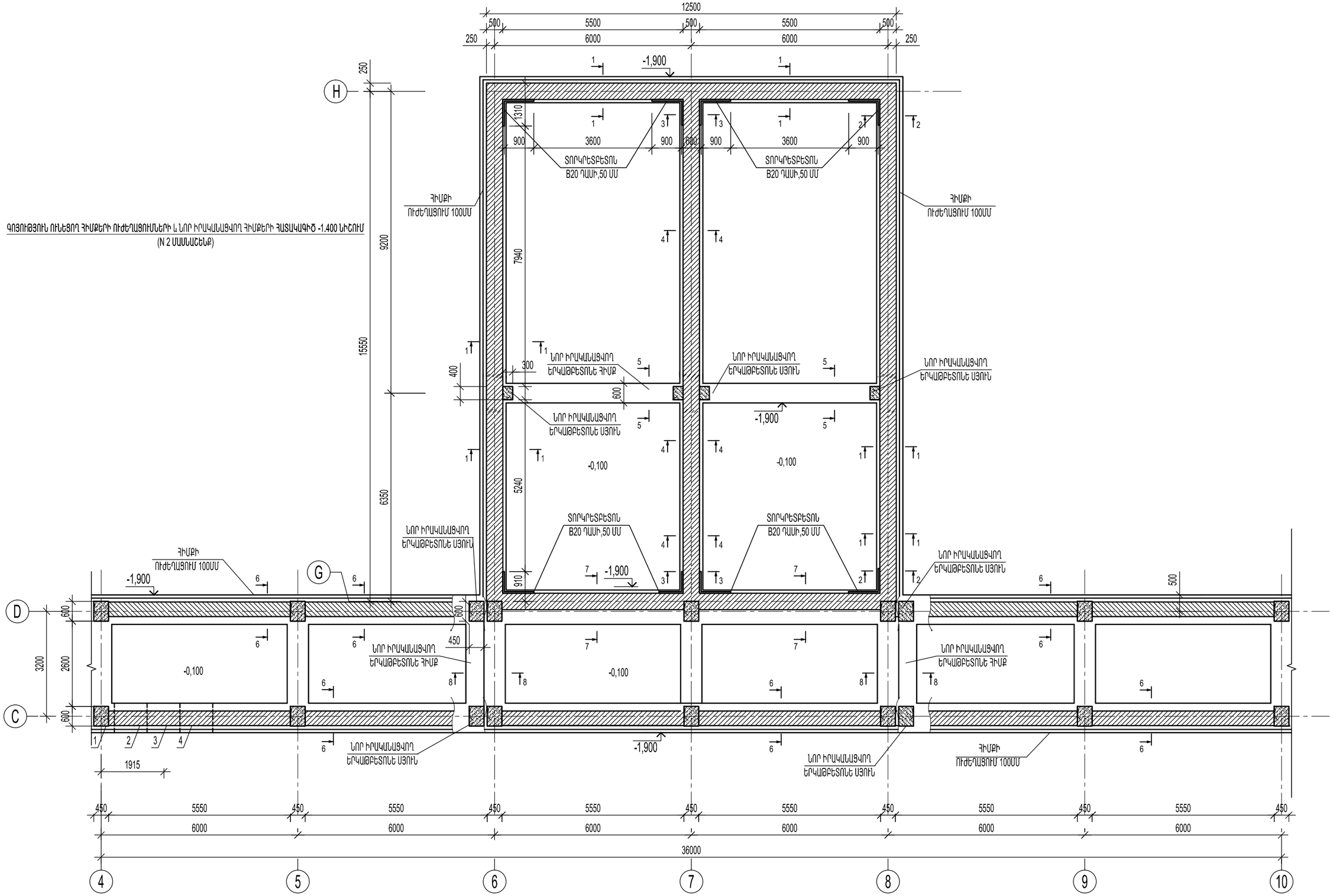

Ն.Գ.Ճ.	Ա.ՆԱՋԱՐՅԱՆ		ՕԲ.ԱՆՎԱՆՈՒՄԸ ԳԵՂԱՐՔՈՒՆԻՔԻ ՄԱՐԶ,Ք.ՍԵՎԱՆ ԹԻՎ 2 «ՋԱՐԹՈՆՔ» ՄԱՆԿԱՊԱՐՏԵԶԻ ՀԻՄՆԱՆՈՐՈԳՄԱՆ ՆԱԽԱԳԻԾ	ASKMED design			
ՆԱԽԱԳԾԵՑ	Ա.ՆԱՋԱՐՅԱՆ			«ԱՍՔՄԵԴ դիզայն» ՍՊԸ			
	Վ. ԻԳԻԹՅԱՆ		ԹԵՐԹԻ ԱՆՎԱՆՈՒՄԸ	ՕԲՅԵԿՏ	05/15		
			ԳՈՅՈՒԹՅՈՒՆ ՈՒՆԵՑՈՂ ՀԻՄՔԵՐԻ ՈՒԺԵՂԱՑՈՒՄՆԵՐԻ և ՆՈՐ ԻՐԱԿԱՆԱՑՎՈՂ ՀԻՄՔԵՐԻ ՀԱՏԱԿԱԳԻԾ -1.400 ՆԻՇՈՒՄ (N 2 ՄԱՍՆԱՇԵՆՔ)	ԹԵՐԹ	Կ-3	ՓՈՒԼ	ԱԳ
ՍՏՈՒԳԵՑ				ԹԵՐԹԵՐ	18		
ՊԱՏՎԻՐԱՏՈՒ՝ (Հ. Տ. Ջ. Հ.)							

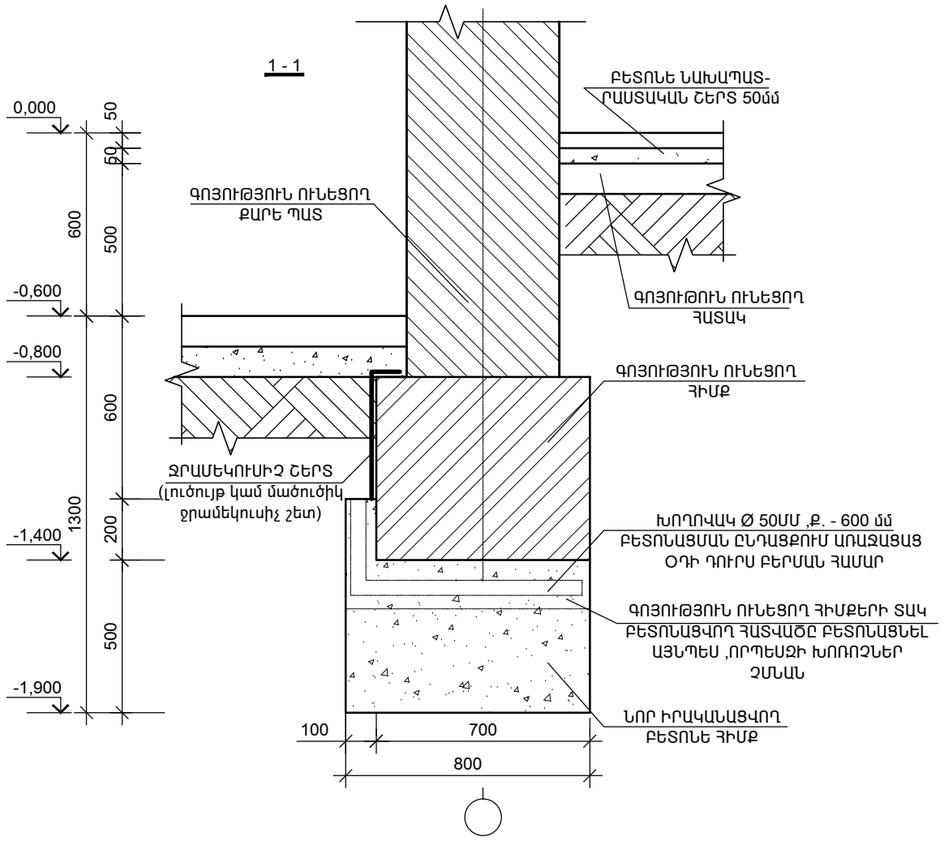

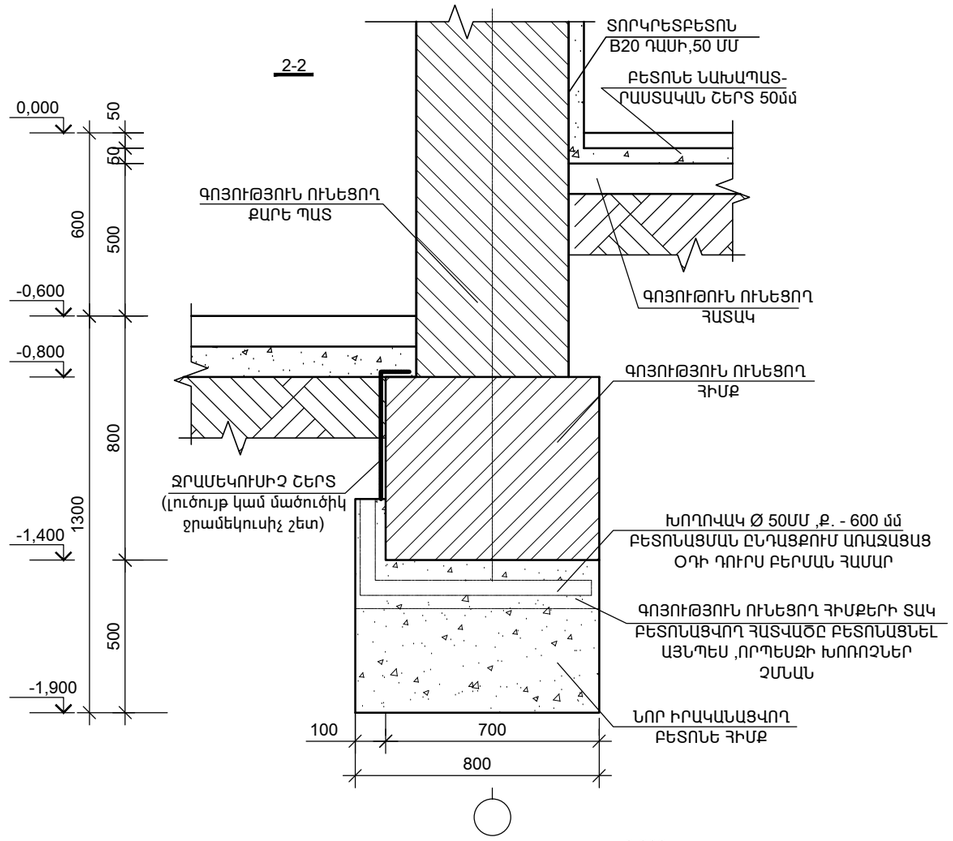

ՄԱՍՆԱԳԻՐ
ԲԵՏՈՆԵ ՀԻՄՔ 39,3Մ/Խ B-20ԴԱՍԻ ԲԵՏՈՆ

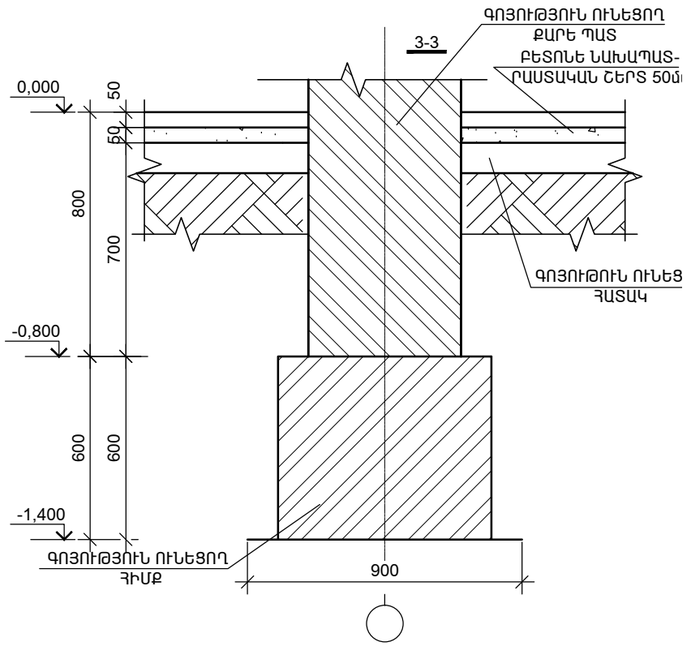

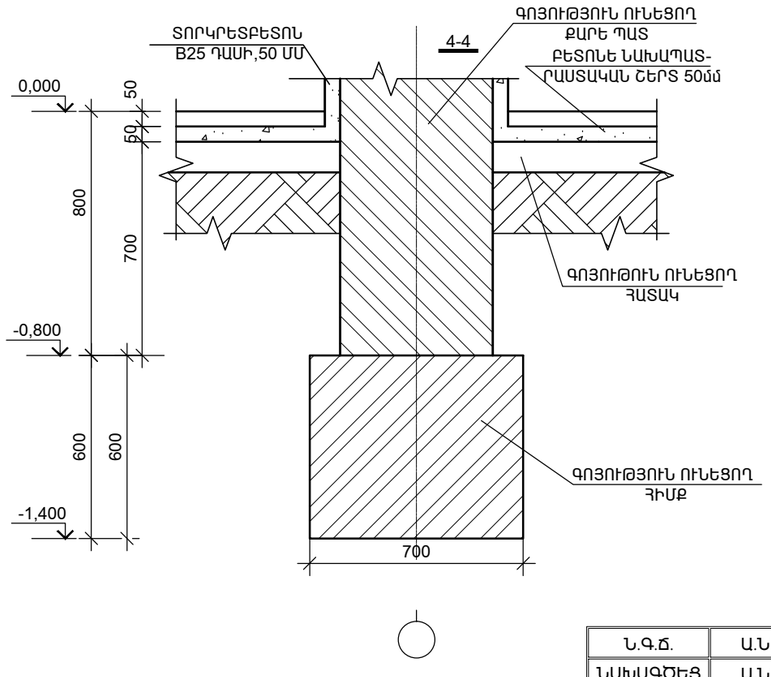

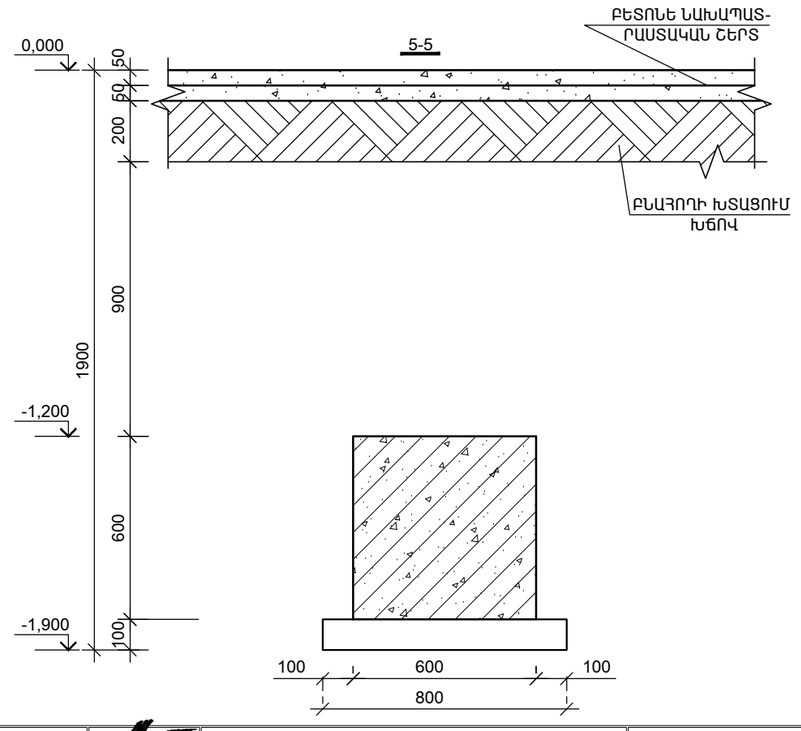

Ն.Գ.Ճ.	Ա.ՆԱՋԱՐՅԱՆ		ՕԲ.ԱՆՎԱՆՈՒՄԸ ԳԵՂԱՐՔՈՒՆԻՔԻ ՄԱՐԶ,Ք.ՍԵՎԱՆ ԹԻՎ 2 «ՋԱՐԹՈՆՔ» ՄԱՆԿԱՊԱՐՏԵԶԻ ՀԻՄՆԱՆՈՐՈԳՄԱՆ ՆԱԽԱԳԻԾ	ASMED design «ԱՍՔՄԵԴ դիզայն» ՍՊԸ
ՆԱԽԱԳԾԵՑ	Ա.ՆԱՋԱՐՅԱՆ			
	Վ. ԻԳԻԹՅԱՆ		ԹԵՐԹԻ ԱՆՎԱՆՈՒՄԸ	ՕԲՅԵԿՏ 05/15
ՍՏՈՒԳԵՑ			ԳՈՅՈՒԹՅՈՒՆ ՈՒՆԵՑՈՂ ՀԻՄՔԵՐԻ ՈՒԺԵՂԱՑՈՒՄՆԵՐԻ ԵՒ ՆՈՐ ԻՐԱԿԱՆԱՑՎՈՂ ՀԻՄՔԵՐԻ ՀԱՏԱԿԱԳԻԾ -1.400 ՆԻՇՈՒՄ (N 2 ՄԱՍՆԱՇԵՆՔ)	ԹԵՐԹ Կ-4 ՓՈՒԼ ԱԳ
ՊԱՏՎԻՐԱՏՈՒ՝	(Հ. Տ. Ք. Հ.)			ԹԵՐԹԵՐ 18

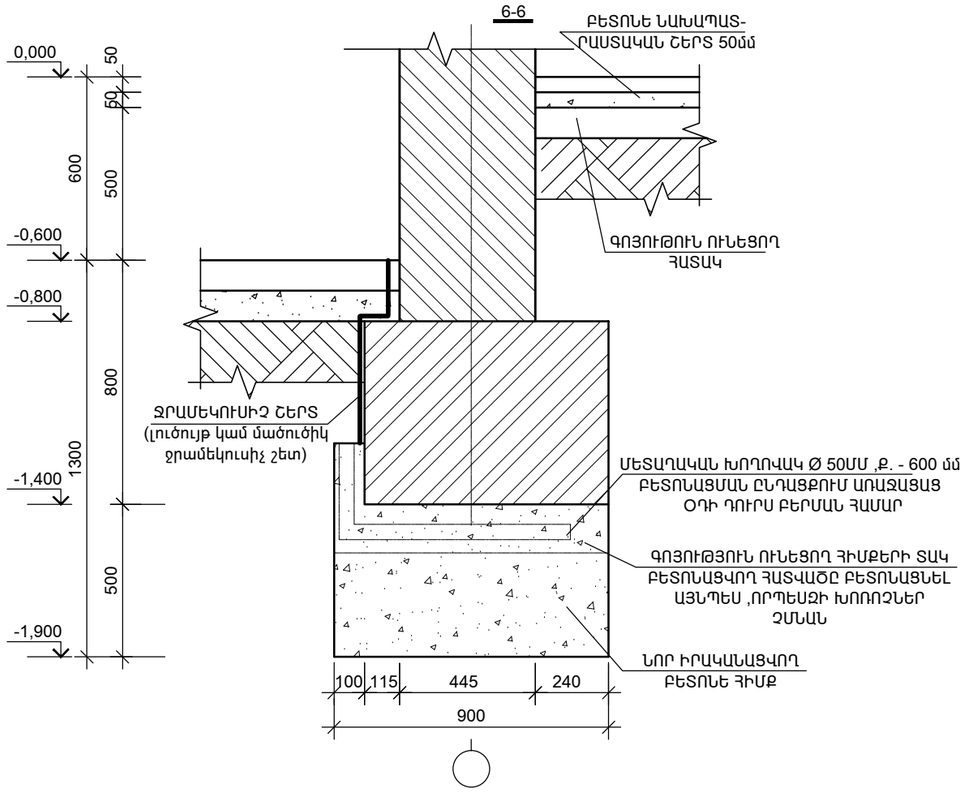

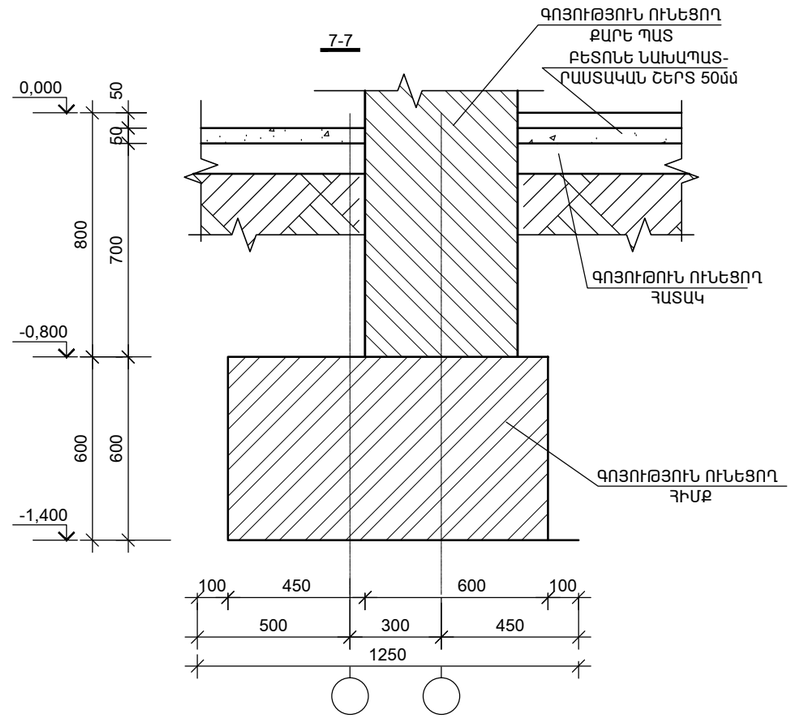

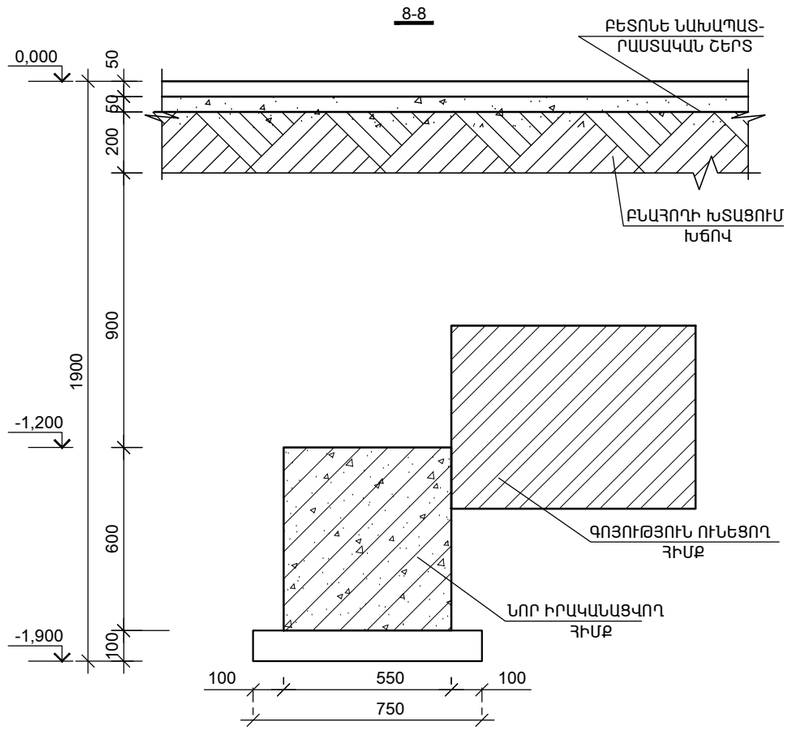

Ե/Բ ՀԱՏԱԿ -0.100 ՆԻՇՈՒՄ

Դիրք	Նշանակում	Անվանում	Քանակ, /հատ/	Քաշը/կգ/
	Ե/Բ ՀԱՏԱԿ -0.100 ՆԻՇՈՒՄ			
1	ГОСТ Р 52544-2006	Br-5, L= 4300գծ/մ	1	619
	Բետոն B20		14,3	խմ

Ն.Գ.Ճ.	Ա.ՆԱՋԱՐՅԱՆ		ՕԲ.ԱՆՎԱՆՈՒՄԸ ԳԵՂԱՐՔՈՒՆԻՔԻ ՄԱՐԶ,Ք.ՍԵՎԱՆ ԹԻՎ 2 «ՋԱՐԹՈՆՔ» ՄԱՆԿԱՊԱՐՏԵԶԻ ՀԻՄՆԱՆՈՐՈԳՄԱՆ ՆԱԽԱԳԻԾ	ASMED design			
ՆԱԽԱԳԾԵՑ	Ա.ՆԱՋԱՐՅԱՆ			«ԱՍՔՄԵԴ դիզայն» ՍՊԸ			
	Վ. ԻԳԻԹՅԱՆ						
			ԹԵՐԹԻ ԱՆՎԱՆՈՒՄԸ	ՕԲՅԵԿՏ	05/15		
ՍՏՈՒԳԵՑ			ԳՈՅՈՒԹՅՈՒՆ ՈՒՆԵՑՈՂ ՀԻՄՔԵՐԻ ՈՒԺԵՂԱՑՈՒՄՆԵՐԻ ԵՒ ՆՈՐ ԻՐԱԿԱՆԱՑՎՈՂ ՀԻՄՔԵՐԻ ՀԱՏԱԿԱԳԻԾ -1.400 ՆԻՇՈՒՄ	ԹԵՐԹ	Կ- 5	ՓՈՒԼ	ԱԳ
ՊԱՏՎԻՐԱՏՈՒ՝	(Հ. Տ. Ջ. Հ.)		(N 2 ՄԱՍՆԱՇԵՆՔ)	ԹԵՐԹԵՐ	18		

ՀԱՏԱԿԱԳԻԾ 0.000 ՆԻՇՈՒՄ
ՉԱՓԱԳՐՈՒԹՅՈՒՆ

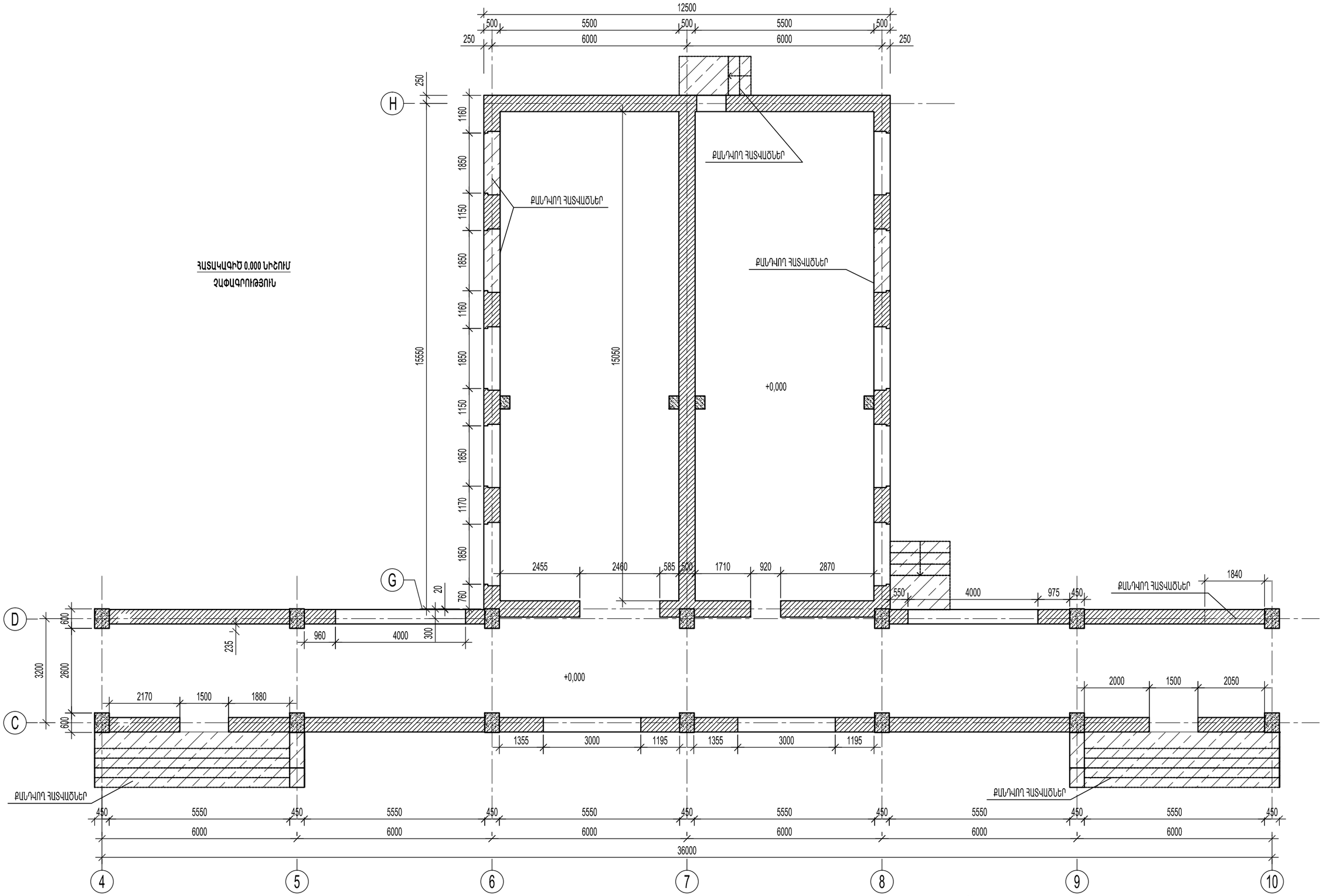

Ն.Գ.Ճ.	Ա.ՆԱՔԱՐՅԱՆ		ՕԲ.ԱՆՎԱՆՈՒՄԸ ԳԵՂԱՐՔՈՒՆԻՔԻ ՄԱՐԶ,Ք.ՍԵՎԱՆ ԹԻՎ 2 «ՋԱՐԹՈՆՔ» ՄԱՆԿԱՊԱՐՏԵԶԻ ՀԻՄՆԱՆՈՐՈԳՄԱՆ ՆԱԽԱԳԻԾ	ASMED design			
ՆԱԽԱԳԾԵՑ	Ա.ՆԱՔԱՐՅԱՆ						
	Վ. ԻԳԻԹՅԱՆ			«ԱՍՔՄԵԴ դիզայն» ՍՊԸ			
			ԹԵՐԹԻ ԱՆՎԱՆՈՒՄԸ **ՀԱՏԱԿԱԳԻԾ 0.000 ՆԻՇՈՒՄ** **ՉԱՓԱԳՐՈՒԹՅՈՒՆ** (N 2 ՄԱՍՆԱՇԵՆՔ)	ՕԲՅԵԿՏ	05/15		
ՍՏՈՒԳԵՑ				ԹԵՐԹ	Կ- 6	ՓՈՒԼ	ԱԳ
ՊԱՏՎԻՐԱՏՈՒ՝	(Հ. Տ. Ջ. Հ.)			ԹԵՐԹԵՐ	18		

ՆՈՐ ԻՐԱԿԱՆԱՑՎՈՂ ԿՈՆՍՏՐՈՒԿՑԻԱՆԵՐԻ և
ՈՒԺԵՂԱՑՈՒՄՆԵՐԻ ՀԱՏԱԿԱԳԻԾ 0.00 ՆԻՇՈՒՄ
(N 2 ՄԱՍՆԱՇԵՆՔ)

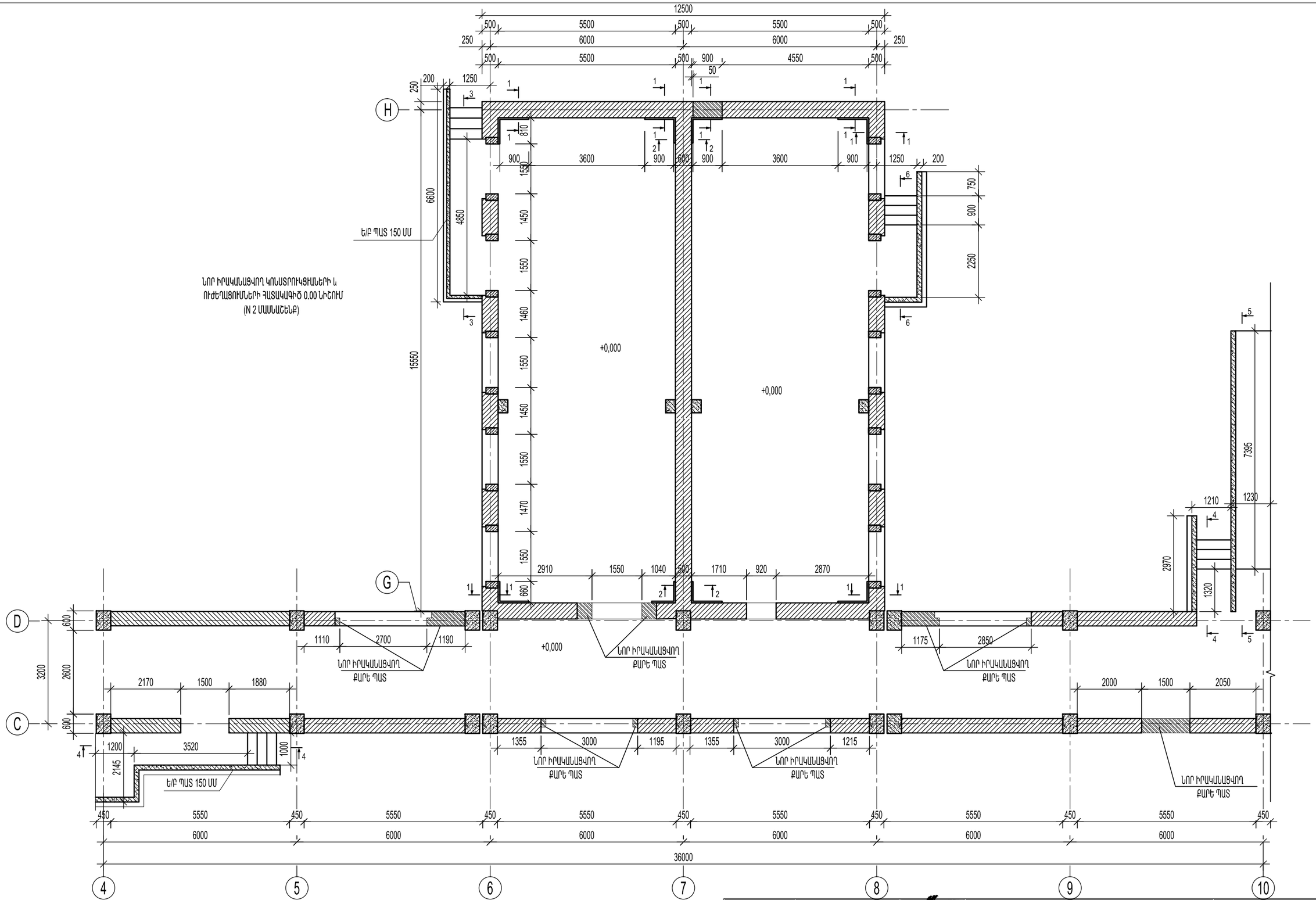

Ն.Գ.Ճ.	Ա.ՆԱՔԱՐՅԱՆ		ՕԲ.ԱՆՎԱՆՈՒՄԸ ԳԵՂԱՐՔՈՒՆԻՔԻ ՄԱՐԶ.Ք.ՍԵՎԱՆ ԹԻՎ 2 «ՔԱՐԹՈՆՔ» ՄԱՆԿԱՊԱՐՏԵԶԻ ՀԻՄՆԱՆՈՐՈԳՄԱՆ ՆԱԽԱԳԻԾ	ASMED design «ԱՍՔՄԵԴ դիզայն» ՍՊԸ
ՆԱԽԱԳԾԵՑ	Ա.ՆԱՔԱՐՅԱՆ			
	Վ. ԻԳԻԹՅԱՆ			
			ԹԵՐԹԻ ԱՆՎԱՆՈՒՄԸ ՆՈՐ ԻՐԱԿԱՆԱՑՎՈՂ ԿՈՆՍՏՐՈՒԿՑԻԱՆԵՐԻ և ՈՒԺԵՂԱՑՈՒՄՆԵՐԻ ՀԱՏԱԿԱԳԻԾ 0.00 ՆԻՇՈՒՄ (N 2 ՄԱՍՆԱՇԵՆՔ)	ՕԲՅԵԿՏ 05/15
ՍՏՈՒԳԵՑ				ԹԵՐԹ Կ- 7 ՓՈՒԼ ԱԳ
ՊԱՏՎԻՐԱՏՈՒ՝	(Հ. Տ. Ջ. Հ.)			ԹԵՐԹԵՐ 18

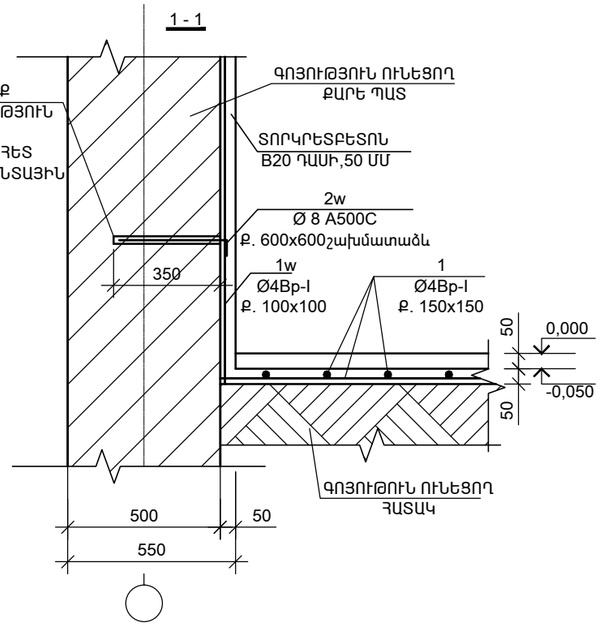

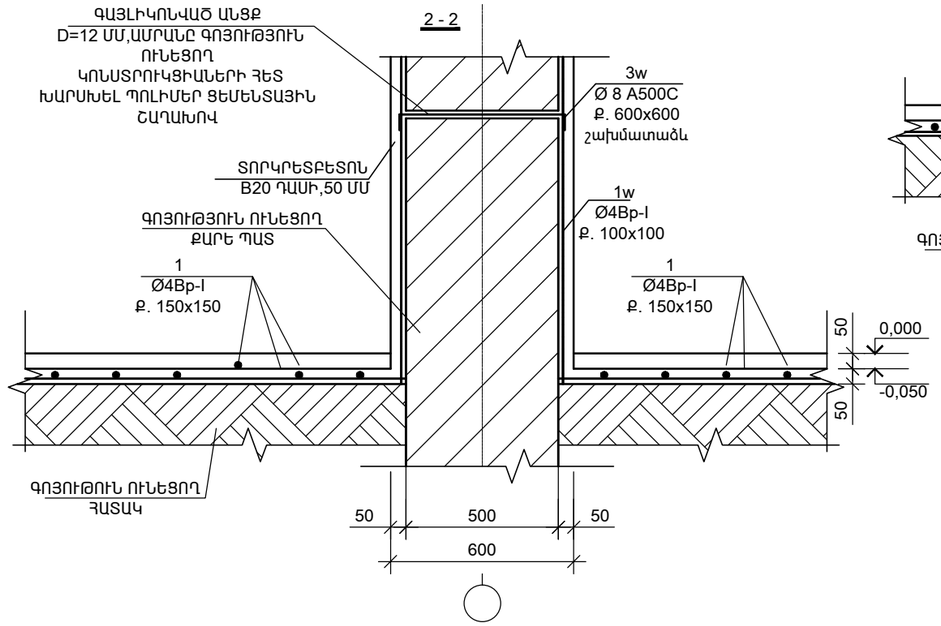

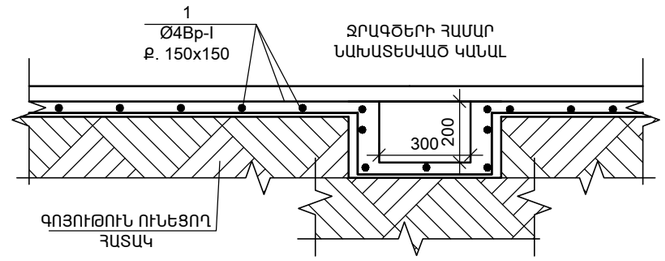

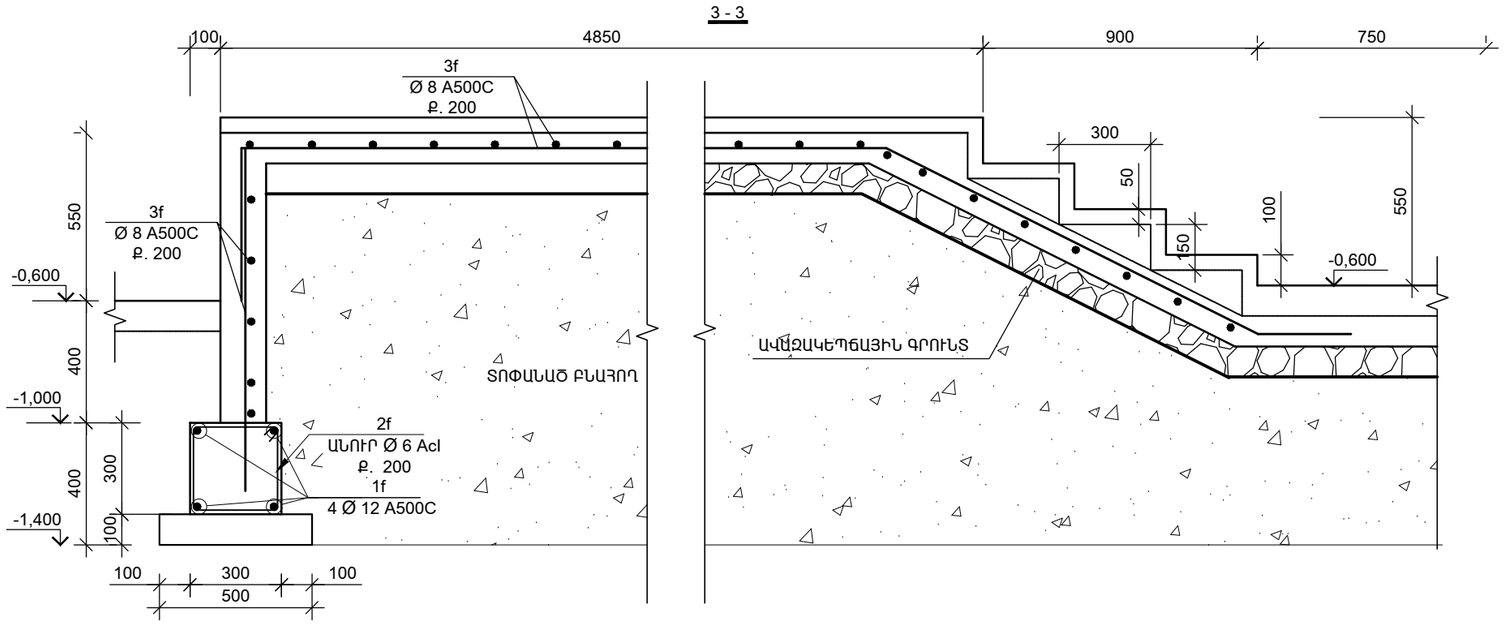

ԱՍՏԻՃԱՆԱՎԱՆԴԱԿ

Դիրք	Նշանակում	Անվանում	Քանակ, /հատ/	Քաշը/կգ/
	ԱՍՏԻՃԱՆԱՎԱՆԴԱԿ			
1f	ГОСТ Р 52544-2006	Ø 12 A500C, L=30000մմ	4	145
2f	ГОСТ Р 52544-2006	Ø 6AcI, L= 1160մմ	150	40
3f	ГОСТ Р 52544-2006	Ø 8 A500C, L= 360գծ/մ	1	142
Բետոն B20			7,8	խմ

Ն.Գ.Ճ.	Ա.ՆԱՔԱՐՅԱՆ		ՕԲ.ԱՆՎԱՆՈՒՄԸ ԳԵՂԱՐՔՈՒՆԻՔԻ ՄԱՐԶ,Ք.ՍԵՎԱՆ ԹԻՎ 2 «ՋԱՐԹՈՆՔ» ՄԱՆԿԱՊԱՐՏԵԶԻ ՀԻՄՆԱՆՈՐՈԳՄԱՆ ՆԱԽԱԳԻԾ	ASMED design			
ՆԱԽԱԳԾԵՑ	Ա.ՆԱՔԱՐՅԱՆ			«ԱՍՔՄԵԴ դիզայն» ՍՊԸ			
	Վ. ԻԳԻԹՅԱՆ						
			ԹԵՐԹԻ ԱՆՎԱՆՈՒՄԸ ԿՏՐՎԱԾՔՆԵՐ 0.00 ՆԻՇՈՒՄ (N 2 ՄԱՍՆԱՇԵՆՔ)	ՕԲՅԵԿՏ	05/15		
ՍՏՈՒԳԵՑ				ԹԵՐԹ	Կ- 8	ՓՈՒԼ	ԱԳ
ՊԱՏՎԻՐԱՏՈՒ՝	(Հ. Տ. Ջ. Հ.)			ԹԵՐԹԵՐ	18		

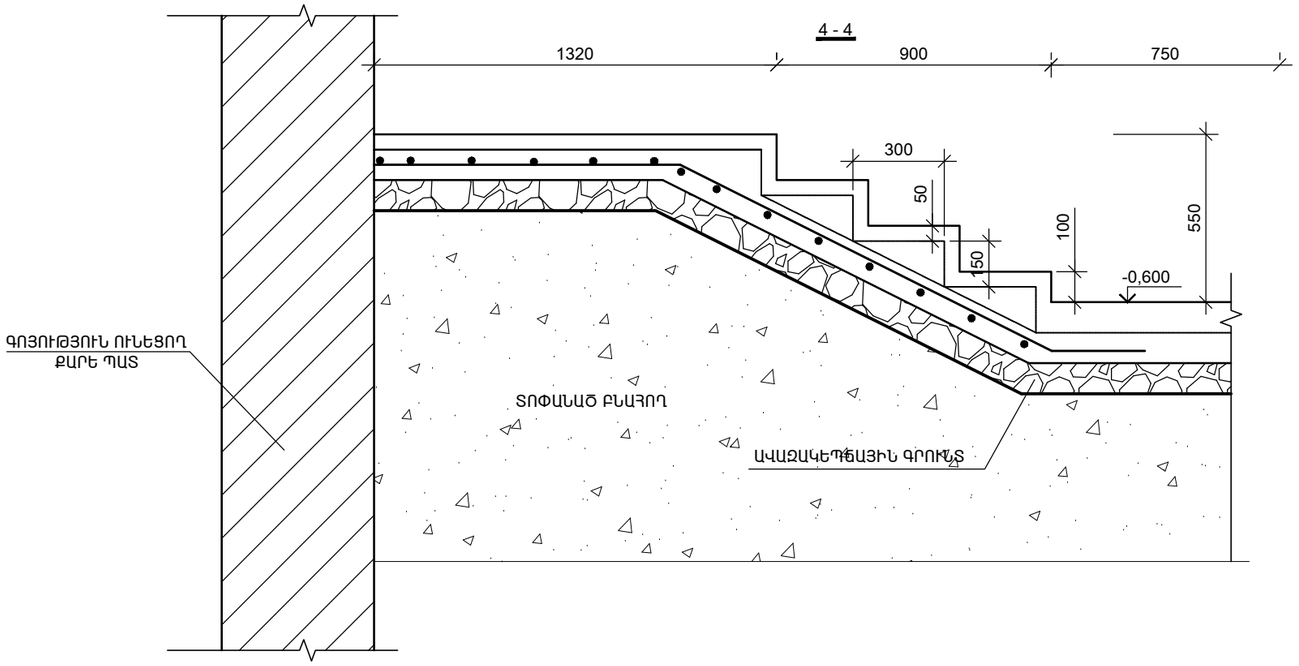

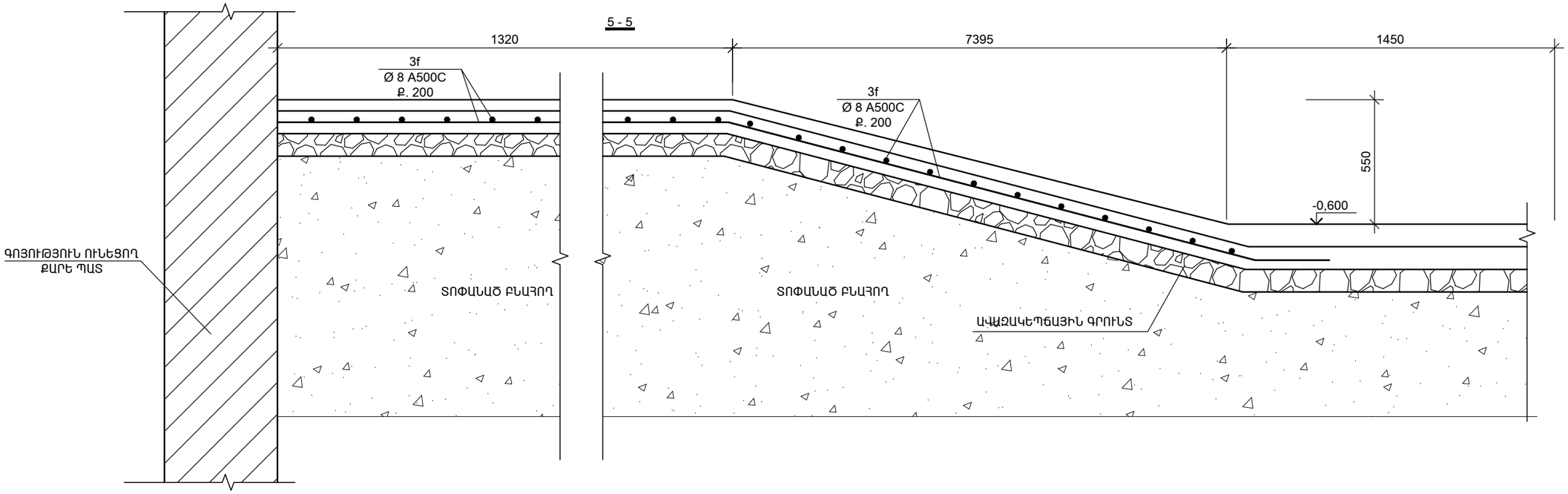

Ն.Գ.Ճ.	Ա.ՆԱՋԱՐՅԱՆ		ՕԲ.ԱՆՎԱՆՈՒՄԸ ԳԵՂԱՐՔՈՒՆԻՔԻ ՄԱՐԶ,Ք.ՍԵՎԱՆ ԹԻՎ 2 «ՋԱՐԹՈՆՔ» ՄԱՆԿԱՊԱՐՏԵԶԻ ՀԻՄՆԱՆՈՐՈԳՄԱՆ ՆԱԽԱԳԻԾ	ASMED design			
ՆԱԽԱԳԾԵՑ	Ա.ՆԱՋԱՐՅԱՆ			«ԱՍՔՄԵԴ դիզայն» ՍՊԸ			
	Վ. ԻԳԻԹՅԱՆ						
			ԹԵՐԹԻ ԱՆՎԱՆՈՒՄԸ ԿՏՐՎԱԾՔՆԵՐ 0.00 ՆԻՇՈՒՄ (N 2 ՄԱՍՆԱՇԵՆՔ)	ՕԲՅԵԿՏ	05/15		
ՍՏՈՒԳԵՑ				ԹԵՐԹ	Կ- 9	ՓՈՒԼ	ԱԳ
ՊԱՏՎԻՐԱՏՈՒ՝ (Հ. Տ. Ջ. Հ.)				ԹԵՐԹԵՐ	18		

ԱՆՎԱՆԱԹԵՐԹ, ԲԱՑԱՏՐԱԳԻՐ, ԾԱՆՈԹՈՒԹՅՈՒՆՆԵՐ (N 3 ՄԱՍՆԱՇԵՆՔ)	Կ -00
ԳՈՅՈՒԹՅՈՒՆ ՈՒՆԵՑՈՂ ՀԻՄՔԵՐԻ ՀԱՏԱԿԱԳԻԾ -1.400 ՆԻՇՈՒՄ Մ 1:100	Կ -01
ՔԱՆԴՄԱՆ ՀԱՏԱԿԱԳԻԾ -0.600 ՆԻՇՈՒՄ	Կ -02
ՔԱՆԴՄԱՆ ՀԱՏԱԿԱԳԻԾ -0.600 ՆԻՇՈՒՄ	Կ -03
ԳՈՅՈՒԹՅՈՒՆ ՈՒՆԵՑՈՂ ՀԻՄՔԵՐԻ ՈՒԺԵՂԱՑՈՒՄՆԵՐԻ ՀԱՏԱԿԱԳԻԾ -1.400 ՆԻՇՈՒՄ	Կ -04
ՉԱՓԱԳՐՈՒԹՅՈՒՆ	Կ -05
ՔԱՆԴՄԱՆ ՀԱՏԱԿԱԳԻԾ 0.000 ՆԻՇՈՒՄ	Կ -06
ՆՈՐ ԻՐԱԿԱՆԱՑՎՈՂ ԿՈՆՍՏՐՈՒԿՑԻԱՆԵՐԻ և ՈՒԺԵՂԱՑՈՒՄՆԵՐԻ ՀԱՏԱԿԱԳԻԾ 0.00 ՆԻՇՈՒՄ	Կ -07
ՆՈՐ ԻՐԱԿԱՆԱՑՎՈՂ ԿՈՆՍՏՐՈՒԿՑԻԱՆԵՐԻ և ՈՒԺԵՂԱՑՈՒՄՆԵՐԻ ՀԱՏԱԿԱԳԻԾ +3.220 ՆԻՇՈՒՄ	Կ -08
ԲԱՐԱՎՈՐՆԵՐԻ ՀԱՏԱԿԱԳԻԾ	Կ -09
ԲԱՐԱՎՈՐ - 2,3,4	Կ -10
ԲԱՐԱՎՈՐ - 5,7	Կ -11
ԲԱՐԱՎՈՐ - 6	Կ -12

ԲԱՑԱՏՐԱԳԻՐ

3 -րդ մասնաշենքի վերակառուցման կոնստրուկտորական մասի աշխատանքային նախագիծը կատարվել է ճարտարապետահատակագծային առաջադրանքի և ճարտարապետական նախագծի հիման վրա:

Նախագիծը մշակվել է Հայաստանի Հանրապետությունում գործող շինարարական նորմերի և կանոնների պահանջներին համապատասխան:

Ըստ գործող նորմատիվ տվյալների :

- Տարածքը գտնվում է II սեյսմիկ գոտում՝ a_{max}=300 սմ/վՍ:

22,00 x 12,00 մ ընդհանուր առանցքային եզրաչափերով, շենքը բաղկացած է մեկ հարկից:

Գույություն ունեցող շենքի արտաքին պատերի հիմքերի նիշը բուտաբետոնե ժապավենային հիմքերով իջեցվել մինչև - 1 .200նիշը,արտաքին պատերի բացվածքների մասերում իրականացվել է նոր շրջանակներ,ներքին պատերը ամբողջությամբ ուժեղացվել են ե/բ շապիկով, 40մմ տորկրետբետոնով, ծածկը ուժեղացվել է 50մմ ե/բ հաստության սալով:

Նշված կոնստրուկտիվ տարրերի և շենքի հիմնակմախքին վերաբերող մնացած տարրերի գծագրերը բերված են նախագծում:

ՆՈՐՄԱՏԻՎ ՀՂՈՒՄՆԵՐ՝

1. ՀՀՇՆ II-6.02-2006 «Սեյսմակայուն շինարարություն. Նախագծման նորմեր»,
2. ՀՀՇՆ IV-13.01.96 «Քարե և ամրանաքարե կոնստրուկցիաներ»,
3. СНиП 2.03.01-84* "Бетонные и железобетонные конструкциы",
4. СНиП 2.01.07-85 "Нагрузки и воздействия",
5. СНиП 2.02.01-83* "Основания зданий и сооружений"

ԾԱՆՈԹՈՒԹՅՈՒՆՆԵՐ

1. Բոլոր գծագրերը նայել ճարտարապետական գծագրերի հետ համատեղ:
2. Բնական կամ արհեստական (բետոնե սնամեջ բլոկ) քարե պատերում առկա դռների և պատուհանների բացվածքների տեղերն ու չափսերը ճշտել ըստ ճարտարապետական գծագրերի:
3. Տանիքածածկի նյութը ընտրված է ըստ ճարտարապետական առաջադրանքի:
4. Կոնստրուկտորական մասի գծագրերում առկա «*» նշանով տարրերի չափսերը ճշգրտել ըստ ճարտարապետական գծագրերի:
5. Բետոնային և ամրանային աշխատանքները կատարել խստորեն պահպանելով աշխատանքների կատարման տեխնոլոգիական պահանջները:
6. Նախագծում փոփոխություններ կատարել դրանք համաձայնացնելով նածագծային խմբի մասնագետների հետ:

Ն.Գ.Ճ.	Ա.ՆԱՔԱՐՅԱՆ		ՕԲ.ԱՆՎԱՆՈՒՄԸ	ASMED design			
ՆԱԽԱԳԾԵՑ	Ա.ՆԱՔԱՐՅԱՆ		ԳԵՂԱՐՔՈՒՆԻՔԻ ՄԱՐԶ.Ք.ՍԵՎԱՆ ԹԻՎ 2 «ՋԱՐԹՈՆՔ» ՄԱՆԿԱՊԱՐՏԵԶԻ ՀԻՄՆԱՆՈՐՈԳՄԱՆ ՆԱԽԱԳԻԾ	«ԱՍՔՄԵԴ դիզայն» ՍՊԸ			
	Վ. ԻԳԻԹՅԱՆ						
			ԹԵՐԹԻ ԱՆՎԱՆՈՒՄԸ	ՕԲՅԵԿՏ	05/15		
ՍՏՈՒԳԵՑ			ԱՆՎԱՆԱԹԵՐԹ, ԲԱՑԱՏՐԱԳԻՐ, ԾԱՆՈԹՈՒԹՅՈՒՆՆԵՐ (N 3 ՄԱՍՆԱՇԵՆՔ)	ԹԵՐԹ	Կ-0	ՓՈՒԼ	ԱԳ
ՊԱՏՎԻՐԱՏՈՒ՝ (Հ. Տ. Ջ. Հ.)				ԹԵՐԹԵՐ	12		

ԳՈՅՈՒԹՅՈՒՆ ՈՒՆԵՑՈՂ ՀԻՄՔԵՐԻ ՀԱՏԱԿԱԳԻԾ -1.400 ՆԻՇՈՒՄ Մ 1:100

(N 3 ՄԱՍՆԱՇԵՆՔ)

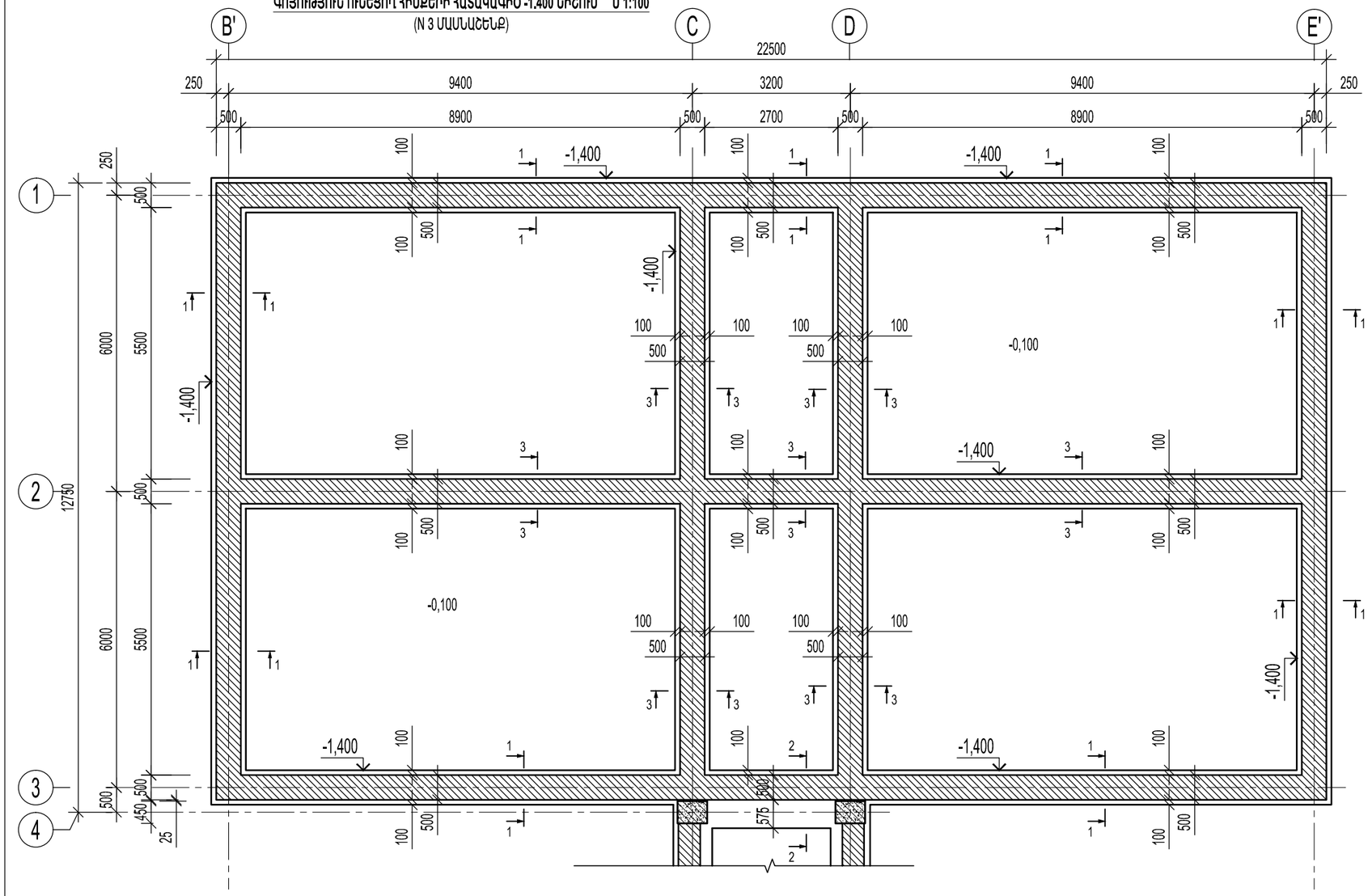

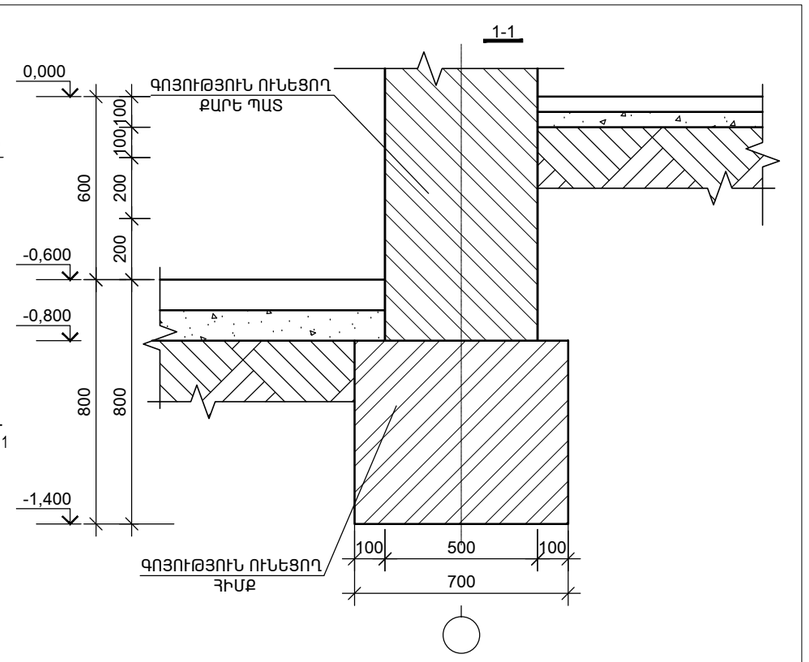

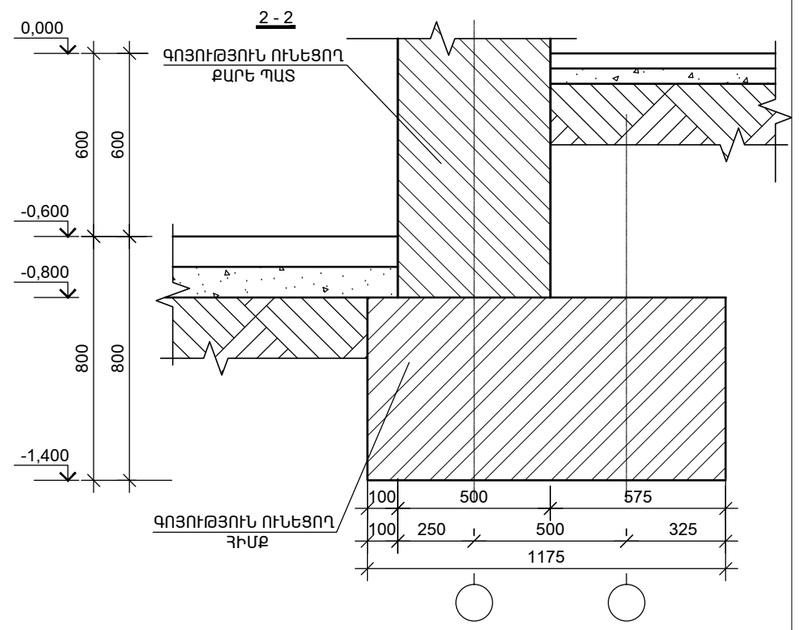

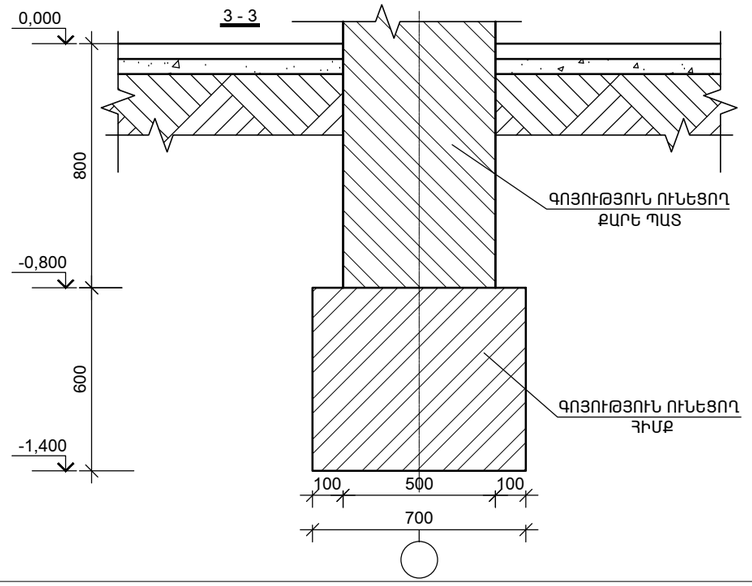

ԾԱՆՈԹՈՒԹՅՈՒՆՆԵՐ

1.ԳՈՅՈՒԹՅՈՒՆ ՈՒՆԵՑՈՂ ՀԻՄՔԵՐԻ ,ՊԱՏԵՐԻ ՉԱՓԵՐԸ ՃՇՏԵԼ ՏԵՂՈՒՄ

2.ՆՈՐ ԻՐԱԿԱՆԱՑՎՈՂ Ե/Բ ԿՈՆՍՏՐՈՒԿՑԻԱՆԵՐԻ ԱՄՐԱՆՆԵՐԻ և ԱՆՈՒՐՆԵՐԻ ՉԱՓԵՐԸ ՎԵՐՑՆԵԼ ԸՍՏ ԳՈՅՈՒԹՅՈՒՆ ՈՒՆԵՑՈՂ ԿՈՆՍՏՐՈՒԿՑԻԱՆԵՐԻ և ՈՒԺԵՂԱՑՎՈՂ ՀԱՏՎԱԾՆԵՐԻ ԳՈՒՄԱՐԻ ՉԱՓՈՎ

Ն.Գ.Ճ.	Ա.ՆԱՔԱՐՅԱՆ		ՕԲ.ԱՆՎԱՆՈՒՄԸ ԳԵՂԱՐՔՈՒՆԻՔԻ ՄԱՐԶ.Ք.ՍԵՎԱՆ ԹԻՎ 2 «ՋԱՐԹՈՆՔ» ՄԱՆԿԱՊԱՐՏԵԶԻ ՀԻՄՆԱՆՈՐՈԳՄԱՆ ՆԱԽԱԳԻԾ	ASMED design			
ՆԱԽԱԳԾԵՑ	Ա.ՆԱՔԱՐՅԱՆ			«ԱՍՔՄԵԴ դիզայն» ՍՊԸ			
	Վ. ԻԳԻԹՅԱՆ		ԹԵՐԹԻ ԱՆՎԱՆՈՒՄԸ **ԳՈՅՈՒԹՅՈՒՆ ՈՒՆԵՑՈՂ ՀԻՄՔԵՐԻ ՀԱՏԱԿԱԳԻԾ -1.400 ՆԻՇՈՒՄ Մ 1:100** (N 3 ՄԱՍՆԱՇԵՆՔ)	ՕԲՅԵԿՏ	05/15		
ՍՏՈՒԳԵՑ				ԹԵՐԹ	Կ-1	ՓՈՒԼ	ԱԳ
ՊԱՏՎԻՐԱՏՈՒ՝ (Հ. Տ. Ջ. Հ.)				ԹԵՐԹԵՐ	12		

ԲԱՐԱՎՈՐ Բ-2

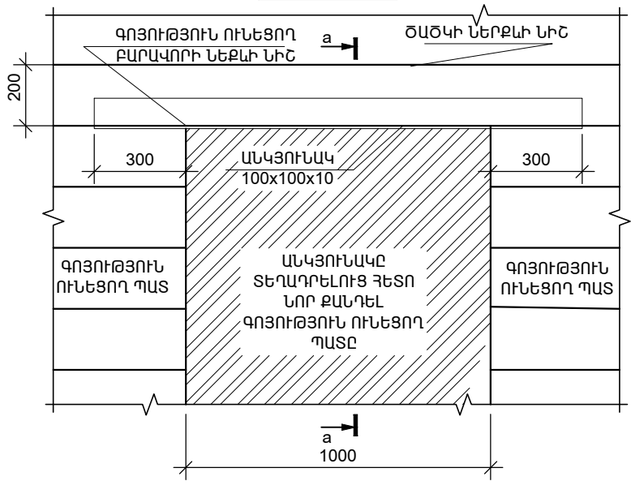

ԲԱՐԱՎՈՐ Բ-4

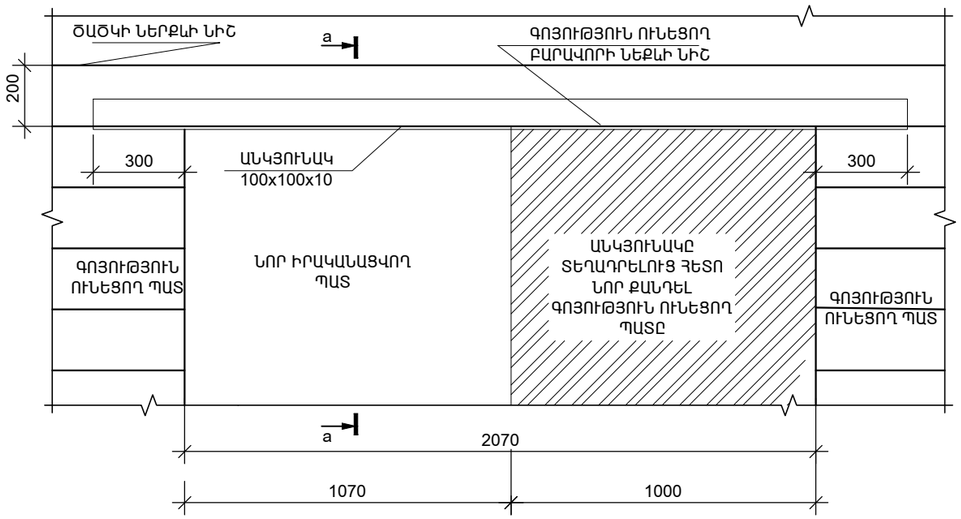

ԲԱՐԱՎՈՐ Բ-2,Բ-4
a - a

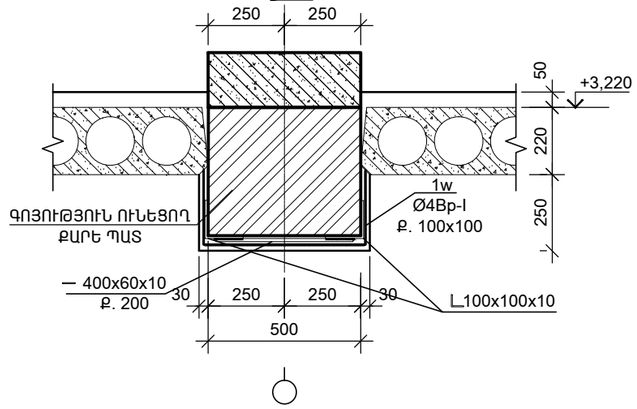

ԲԱՐԱՎՈՐ Բ-3
ԳՈՅՈՒԹՅՈՒՆ ՈՒՆԵՑՈՂ ԲԱՑՎԱԾՔ

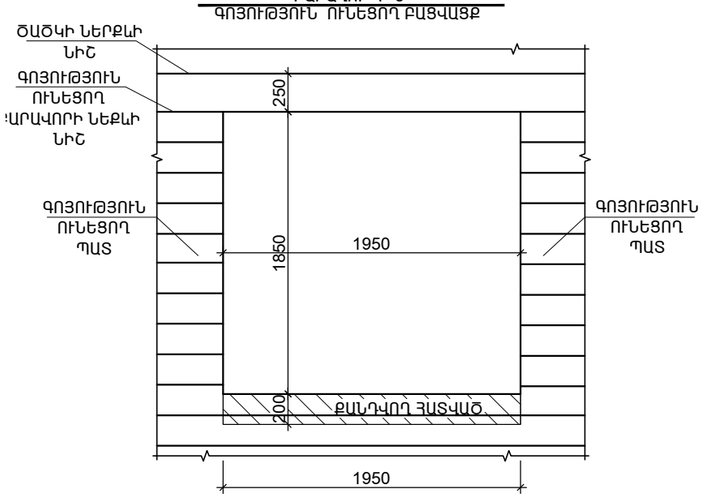

ԲԱՐԱՎՈՐ Բ-3
ՆՈՐ ԻՐԱԿԱՆԱՑՎՈՂ ԲԱՑՎԱԾՔ

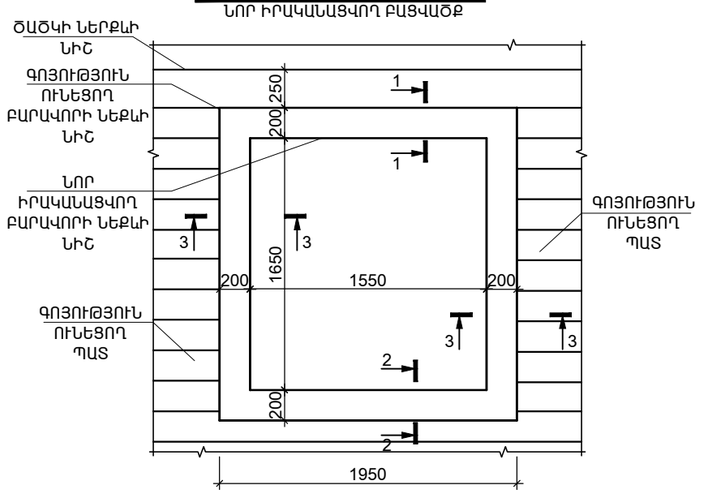

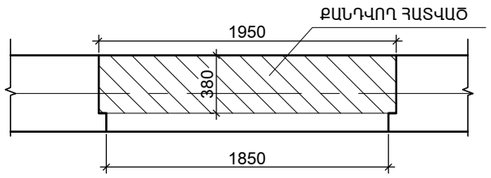

1 - 1

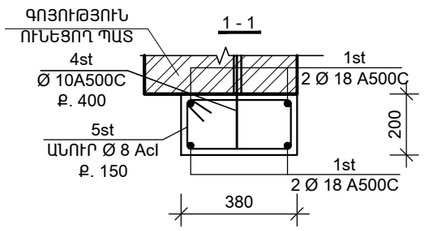

ԴԻՐՔ	ԷՍՔԻԶ
1st	1900
2st	1900
3st	2000
4st	500
5st	420, 240, 140, 320

2 - 2

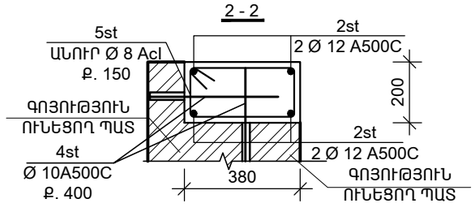

3 - 3

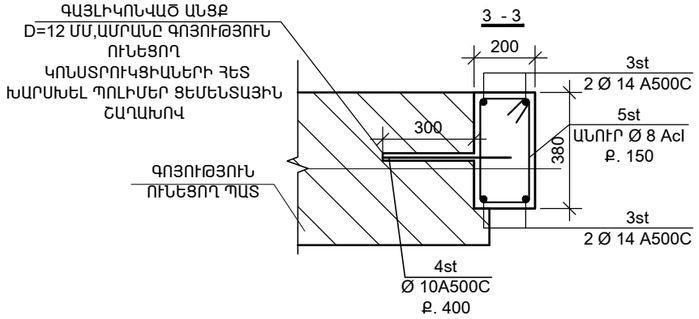

Ն.Գ.Ճ.	Ա.ՆԱՔԱՐՅԱՆ		ՕԲ.ԱՆՎԱՆՈՒՄԸ ԳԵՂԱՐՔՈՒՆԻՔԻ ՄԱՐԶ,Ք.ՍԵՎԱՆ ԹԻՎ 2 «ՋՐԹՈՆՔ» ՄԱՆԿԱՊԱՐՏԵԶԻ ՀԻՄՆԱՆՈՐՈԳՄԱՆ ՆԱԽԱԳԻԾ	ASKMED design «ԱՍՔՄԵԴ դիզայն» ՍՊԸ
ՆԱԽԱԳԾԵՑ	Ա.ՆԱՔԱՐՅԱՆ			
	Վ. ԻԳԻԹՅԱՆ		ԹԵՐԹԻ ԱՆՎԱՆՈՒՄԸ ԲԱՐԱՎՈՐ Բ-2,3,4 (N 3 ՄԱՍՆԱՇԵՆՔ)	ՕԲՅԵԿՏ 05/15
				ԹԵՐԹ Կ - 10 ՓՈՒԼ ԱԳ
ՍՏՈՒԳԵՑ				
ՊԱՏՎԻՐԱՏՈՒ՝ (Հ. Տ. Ջ. Հ.)				ԹԵՐԹԵՐ 12

ԲԱՐԱՎՈՐ Բ - 6
ԳՈՅՈՒԹՅՈՒՆ ՈՒՆԵՑՈՂ ԲԱՑՎԱԾՔ

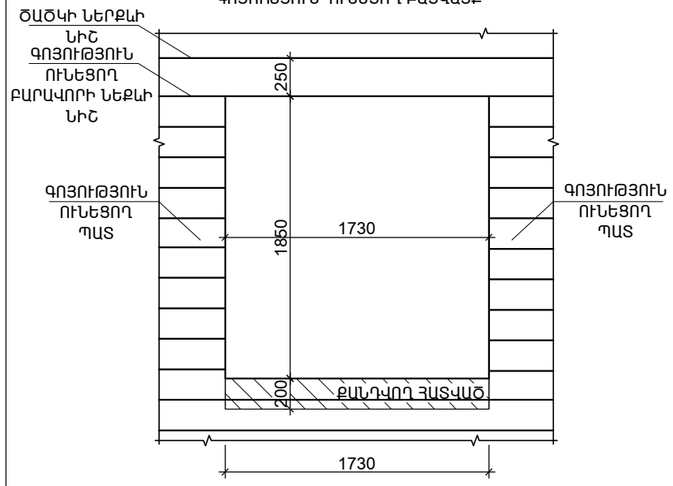

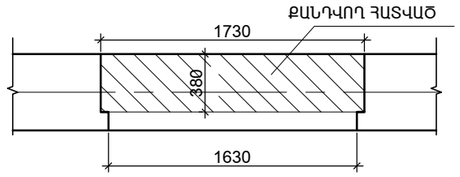

ԲԱՐԱՎՈՐ Բ -6
ՆՈՐ ԻՐԱԿԱՆԱՑՎՈՂ ԲԱՑՎԱԾՔ

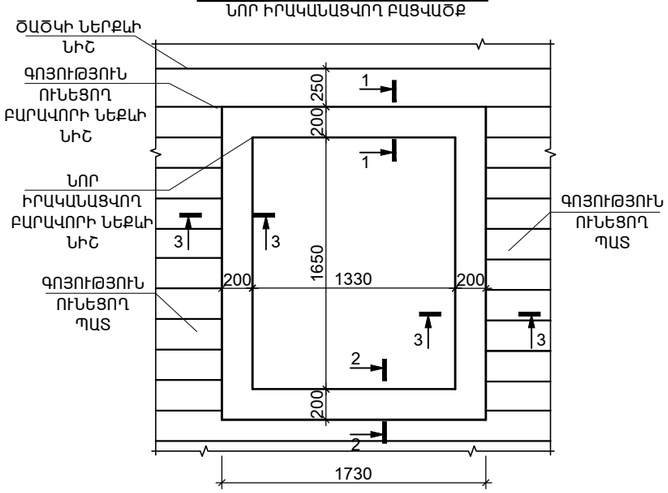

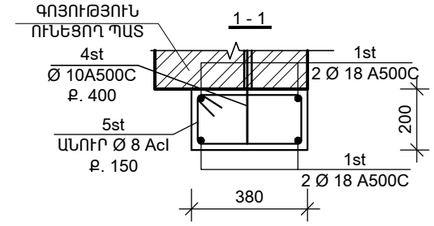

ԴԻՐՔ	ԷՍՔԻԶ
1st	1700
2st	1700
3st	2000
4st	500
5st	420 / 240 / 140 / 320

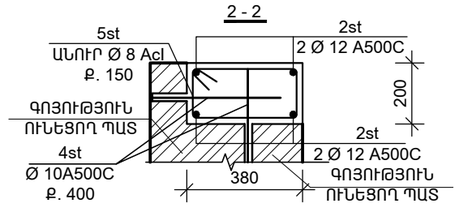

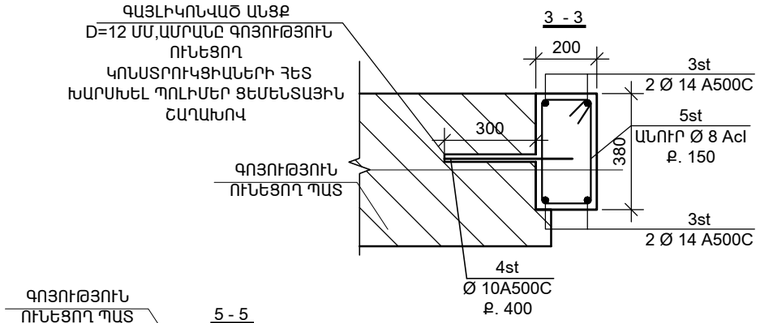

ԲԱՐԱՎՈՐ Բ- 5
ԳՈՅՈՒԹՅՈՒՆ ՈՒՆԵՑՈՂ ԲԱՑՎԱԾՔ

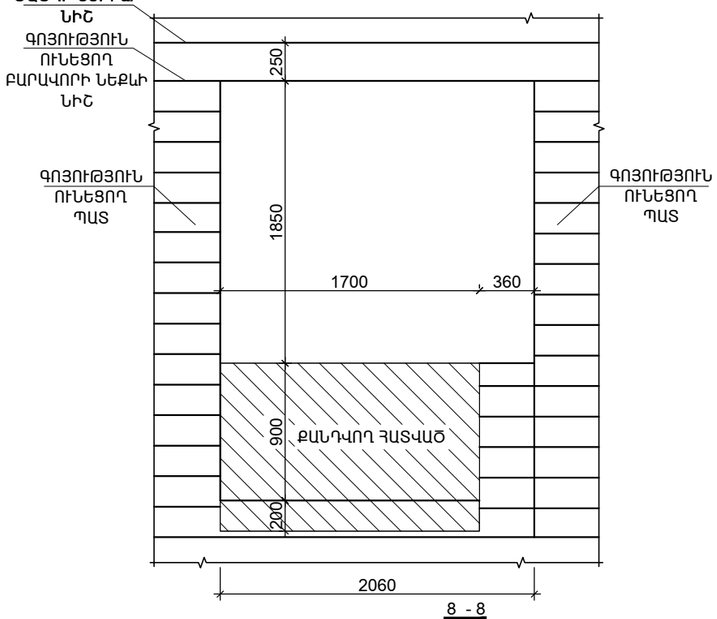

ԲԱՐԱՎՈՐ Բ- 5
ՆՈՐ ԻՐԱԿԱՆԱՑՎՈՂ ԲԱՑՎԱԾՔ

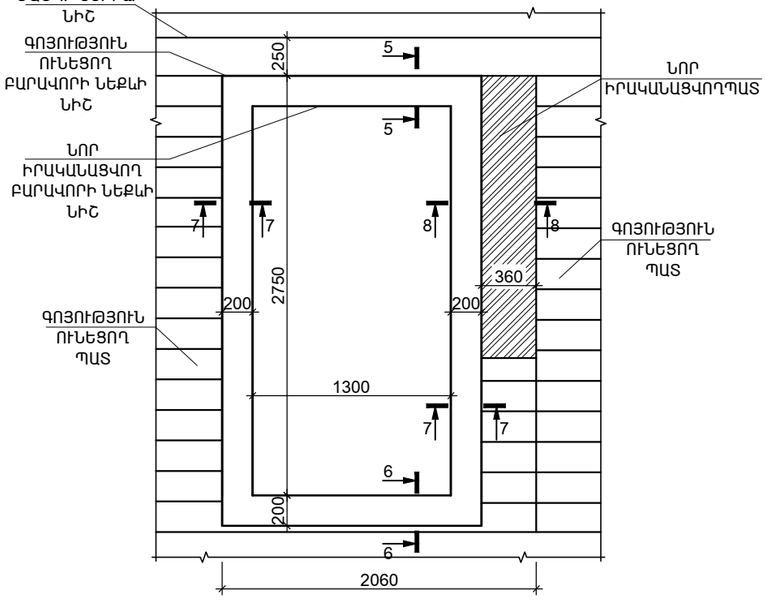

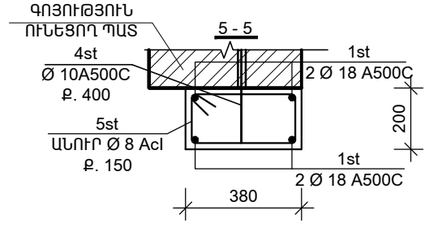

ԴԻՐՔ	ԷՍՔԻԶ
1st	1650
2st	1650
3st	2900
4st	500
5st	750
6st	420 / 240 / 140 / 320

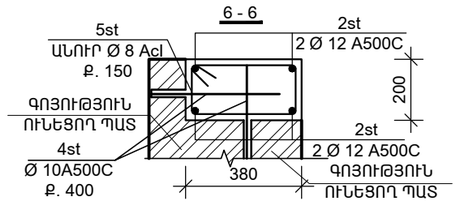

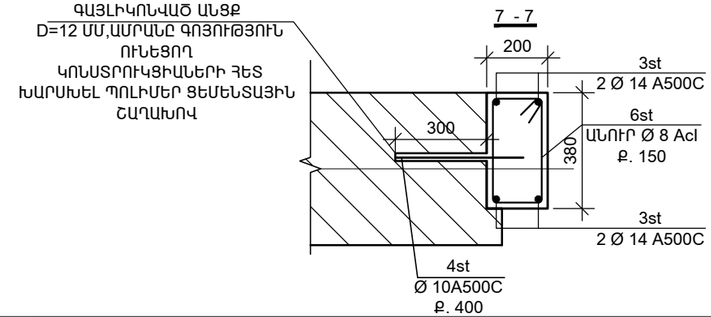

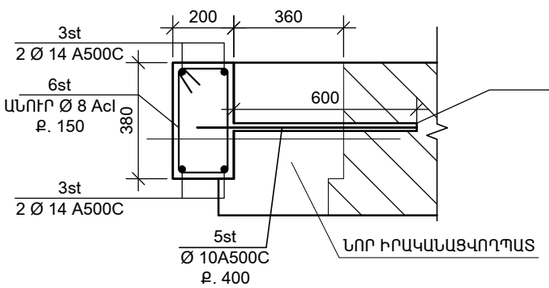

Ն.Գ.Ճ.	Ա.ՆԱՋԱՐՅԱՆ		ՕԲ.ԱՆՎԱՆՈՒՄԸ ԳԵՂԱՐՔՈՒՆԻՔԻ ՄԱՐԶ,Ք.ՍԵՎԱՆ ԹԻՎ 2 «ՋԱՐԹՈՆՔ» ՄԱՆԿԱՊԱՐՏԵԶԻ ՀԻՄՆԱՆՈՐՈԳՄԱՆ ՆԱԽԱԳԻԾ	ASMED design «ԱՍՔՄԵԴ դիզայն» ՍՊԸ
ՆԱԽԱԳԾԵՑ	Ա.ՆԱՋԱՐՅԱՆ			ՕԲՅԵԿՏ 05/15
	Վ. ԻԳԻԹՅԱՆ		ԹԵՐԹԻ ԱՆՎԱՆՈՒՄԸ ԲԱՐԱՎՈՐ Բ - 5,6 (N 3 ՄԱՍՆԱՇԵՆՔ)	ԹԵՐԹ Կ - 11 ՓՈՒԼ ԱԳ
ՍՏՈՒԳԵՑ				ԹԵՐԹԵՐ 10
ՊԱՏՎԻՐԱՏՈՒ՝	(Հ. Տ. Ջ. Հ.)			

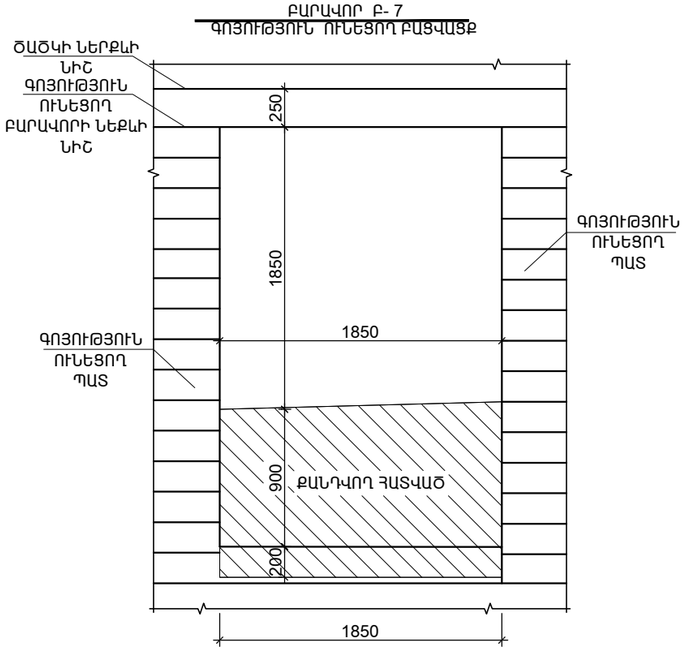

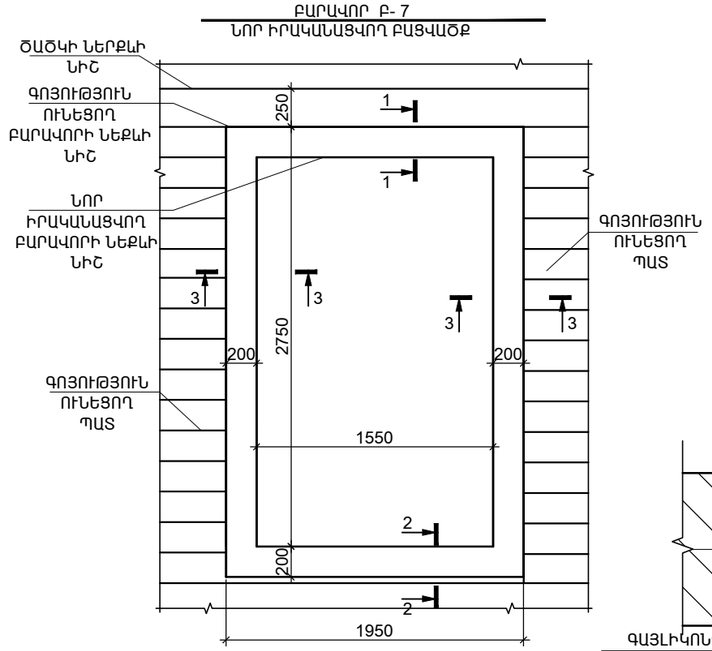

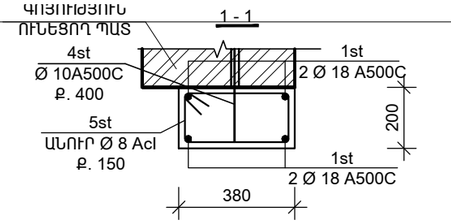

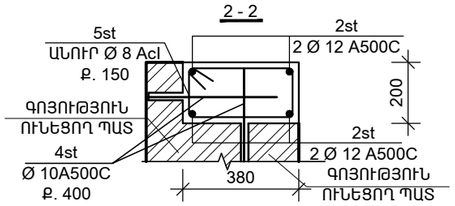

ԴԻՐՔ	ԷՍՔԻԶ
1st	1900
2st	1900
3st	2700
4st	500
5st	420 / 240 / 140 / 320

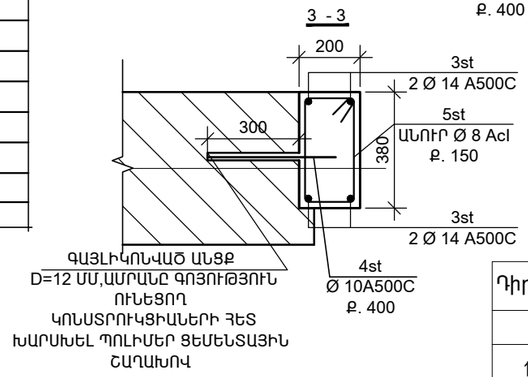

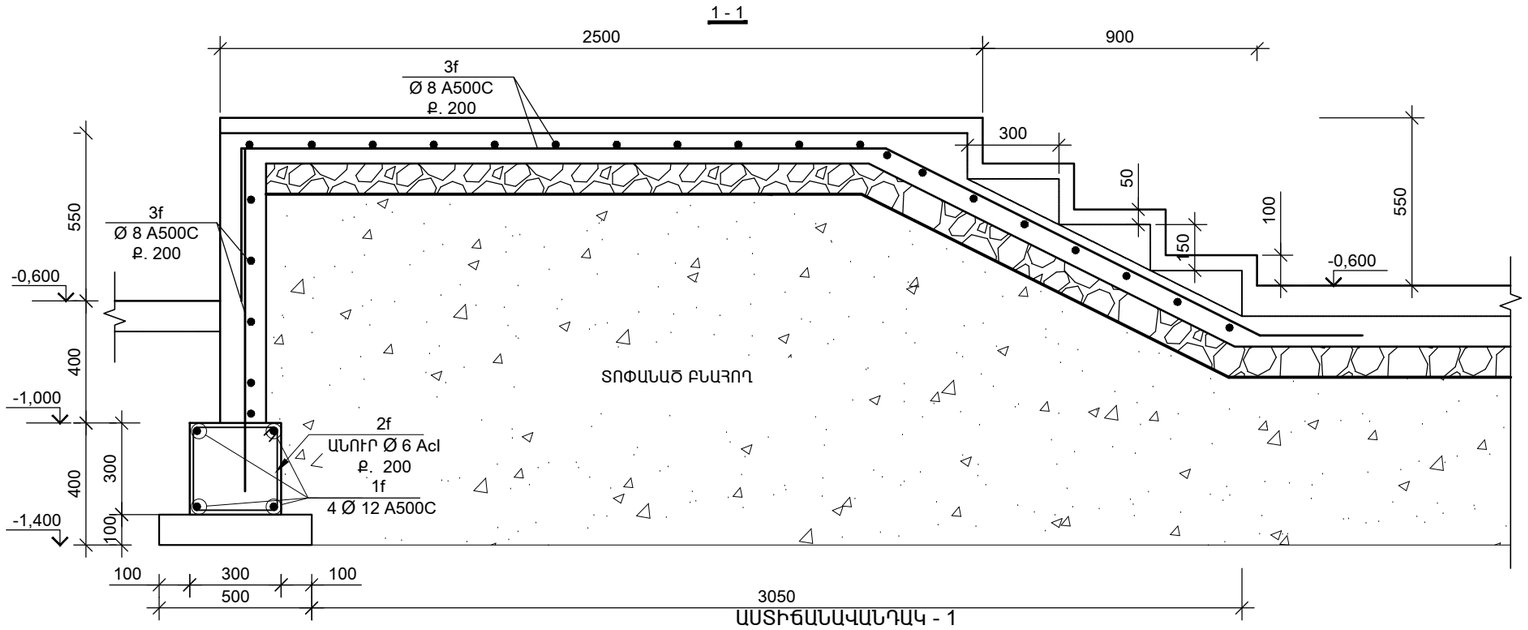

ԱՍՏԻՃԱՆԱՎԱՆԴԱԿ - 1

Դիրք	Նշանակում	Անվանում	Քանակ, /հատ/	Քաշը/կգ/
	ԱՍՏԻՃԱՆԱՎԱՆԴԱԿ - 1			
1f	ГОСТ Р 52544-2006	Ø 12 A500C, L=4250մմ	4	20,5
2f	ГОСТ Р 52544-2006	Ø 6AcI, L= 1160մմ	21	5,4
3f	ГОСТ Р 52544-2006	Ø 8 A500C, L= 100գծ/մ	1	40
	Բետոն B20		1,3	խմ

բարավոր - 6

Դիրք	Նշանակում	Անվանում	Քանակ, /հատ/	Քաշը/կգ/
	բարավոր -6			
1st	ГОСТ Р 52544-2006	Ø 18 A500C, L=1900մմ	4	29
2st	ГОСТ Р 52544-2006	Ø 12 A500C, L=1900մմ	4	4.7
3st	ГОСТ Р 52544-2006	Ø 14 A500C, L=2700մմ	8	43
4st	ГОСТ Р 52544-2006	Ø 10 A500C, L=500մմ	24	8
5st	ГОСТ Р 52544-2006	Ø 8AcI, L= 860մմ	32	11
	Բետոն B20		0.4	խմ
	ՊՈԼԻՄԵՐ ՑԵՄԵՆՏԱՅԻՆ ՇԱՂԱԽ		0.0005	խմ

բարավոր - 7

Դիրք	Նշանակում	Անվանում	Քանակ, /հատ/	Քաշը/կգ/
	բարավոր -7			
1st	ГОСТ Р 52544-2006	Ø 18 A500C, L=1900մմ	4	29
2st	ГОСТ Р 52544-2006	Ø 12 A500C, L=1900մմ	4	4.7
3st	ГОСТ Р 52544-2006	Ø 14 A500C, L=2700մմ	8	26.1
4st	ГОСТ Р 52544-2006	Ø 10 A500C, L=500մմ	12	8
5st	ГОСТ Р 52544-2006	Ø 8AcI, L= 860մմ	24	11
	Բետոն B20		0.52	խմ
	ՊՈԼԻՄԵՐ ՑԵՄԵՆՏԱՅԻՆ ՇԱՂԱԽ		0.0005	խմ

Ն.Գ.Ճ.	Ա.ՆԱՔԱՐՅԱՆ		ՕԲ.ԱՆՎԱՆՈՒՄԸ ԳԵՂԱՐՔՈՒՆԻՔԻ ՄԱՐԶ,Ք.ՍԵՎԱՆ ԹԻՎ 2 «ՋԱՐԹՈՆՔ» ՄԱՆԿԱՊԱՐՏԵԶԻ ՀԻՄՆԱՆՈՐՈԳՄԱՆ ՆԱԽԱԳԻԾ	ASKMED design			
ՆԱԽԱԳԾԵՑ	Ա.ՆԱՔԱՐՅԱՆ			«ԱՍՔՄԵԴ դիզայն» ՍՊԸ			
	Վ. ԻԳԻԹՅԱՆ			ՕԲՅԵԿՏ	05/15		
			ԹԵՐԹԻ ԱՆՎԱՆՈՒՄԸ ԲԱՐԱՎՈՐ Բ-7 (N 3 ՄԱՍՆԱՇԵՆՔ)	ԹԵՐԹ	Կ - 12	ՓՈՒԼ	ԱԳ
ՍՏՈՒԳԵՑ				ԹԵՐԹԵՐ	12		
ՊԱՏՎԻՐԱՏՈՒ՝	(Հ. Տ. Ջ. Հ.)						

ՔԱՆԴԱՍԱՆ ՀԱՏԱԿԱԳԻԾ -0.600 ՆԻՇՈՒՄ Մ 1:100
(N 3 ՄԱՍՆԱՇԵՆՔ)

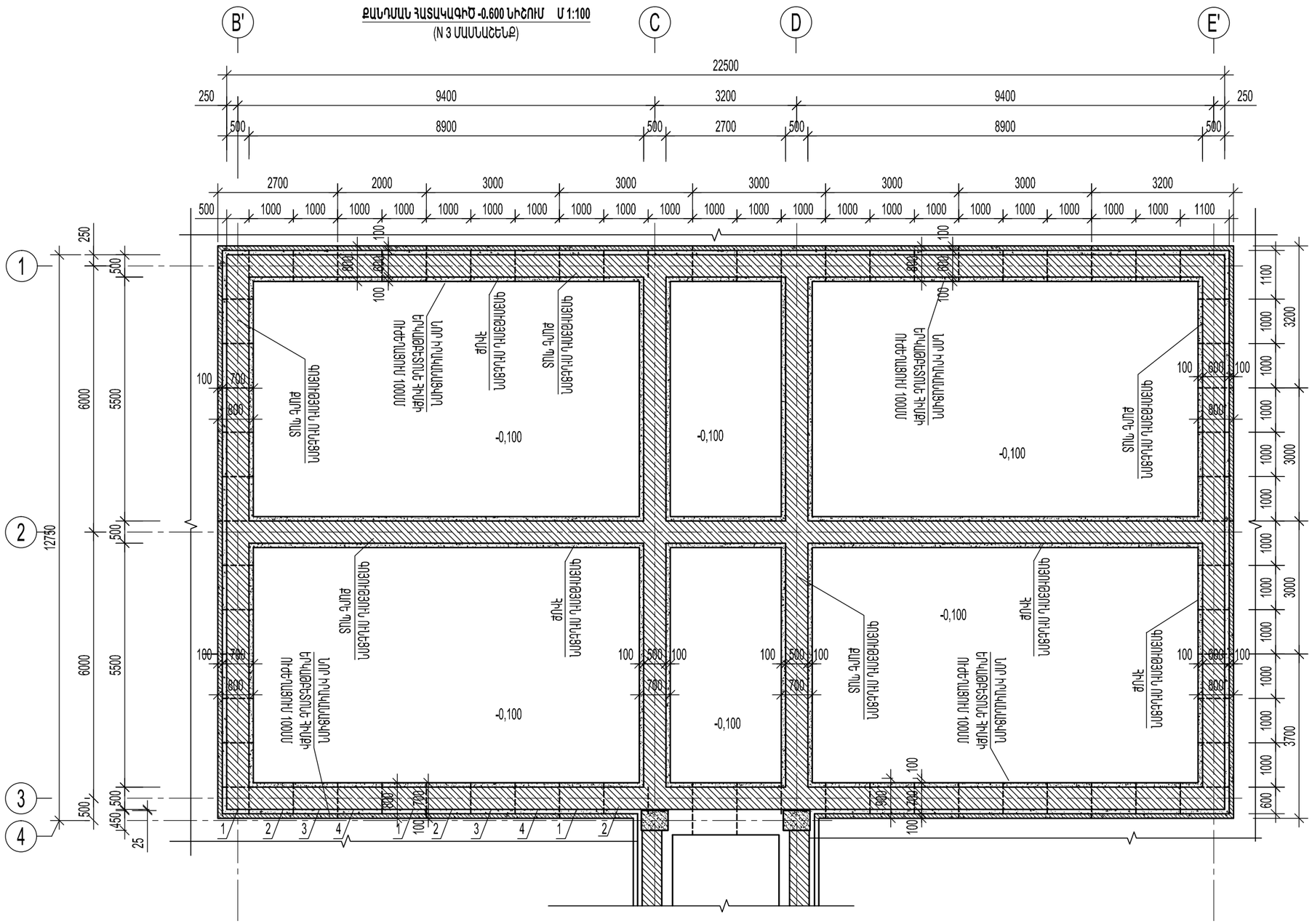

ՇԱՆՈՒՄՈՒԹՅՈՒՆՆԵՐ

Ա. 1. ՔԱՅԼՈՎ ՔԱՆԴԵԼ ԳՈՅՈՒԹՅՈՒՆ ՈՒՆԵՑՈՂ ՀԻՄՔԻ ԿՈՂԱՅԻՆ ՀԱՏՎԱԾՆԵՐԸ -1.400 ՆԻՇԸ ՀԱՍՑՆԵԼՈՎ -1.900 ՆԻՇԻՆ, ՄԵԿ ՄԵՏՐ ՔԱՅԼՈՎ

Բ. 2. ՔԱՅԼՈՎ ՔԱՆԴԵԼ 1 ՔԱՅԼՈՎ ՔԱՆԴՎԱԾ ԳՈՅՈՒԹՅՈՒՆ ՈՒՆԵՑՈՂ ՀԻՄՔԻ ՏԱԿԸ -1.400 ՆԻՇԸ ՀԱՍՑՆԵԼՈՎ -1.900 ՆԻՇԻՆ, ՄԵԿ ՄԵՏՐ ՔԱՅԼՈՎ

ԵՒ 2 ՔԱՅԼՈՎ ՔԱՆԴԵԼ ԳՈՅՈՒԹՅՈՒՆ ՈՒՆԵՑՈՂ ՀԻՄՔԻ ԿՈՂԱՅԻՆ ՀԱՏՎԱԾՆԵՐԸ -1.400 ՆԻՇԸ ՀԱՍՑՆԵԼՈՎ -1.900 ՆԻՇԻՆ

Գ. 3. ՔԱՅԼՈՎ ԲԵՏՈՆԱՑՆԵԼ 1 ՔԱՅԼՈՎ ՔԱՆԴՎԱԾ ՀԱՏՎԱԾԸ

Դ. 2 ՀԱՏՎԱԾԻ ՀԻՄՔԻ ՏԱԿԸ ՔԱՆԴԵԼ 1 ՔԱՅԼՈՎ ԲԵՏՈՆԱՑՎԱԾ ՀԱՏՎԱԾԻ ԲԵՏՈՆԸ ԻՐ ԱՄՐԱՑՄԱՆ 70ՀՑ 80 ՏՈԿՈՍ ՀԱՎԱՔԵԼՈՒՑ ՀԵՏՈ

Ե. 4.ՀԱՏՎԱԾՈՒՄ ԻՐԱԿԱՆԱՑՆԵԼ 1ՔԱՅԼՈՎ ԻՐԱԿԱՆԱՑՎԱԾ ԲՈԼՈՐ ՔԱՅԼԵՐԸ

ՇԱՆՈՒՄՈՒԹՅՈՒՆ

1. Հողային աշխատանքների իրականացման ժամանակ անհրաժեշտ է նախքան բետոնացման աշխատանքների կատարելը վկայագրել հիմնային գրունտի տեսակը, կազմել հիմեներա-երկրաբանական ակտ:Անհրաժեշտության դեպքում փոփոխություն մտցնել նախագծի մեջ:

2. Նախագծի մեջ բոլոր նիշերը վերցված են ճարտարապետական գծագրերից:

3.Բոլոր կոնստրուկտորական չափերը վերցնել ըստ փաստացի չափերի

ԳՈՅՈՒԹՅՈՒՆ ՈՒՆԵՑՈՂ ՔԱՐԵ ՊԱՏ

ԳՈՅՈՒԹՅՈՒՆ ՈՒՆԵՑՈՂ ՔԱՐԵ ՀԻՄՔ

ՆՈՐ ԿԱՌՈՒՑՎՈՂ ՀԻՄՔ

Ն.Գ.Ճ.	Ա.ՆԱՔԱՐՅԱՆ		ՕԲ.ԱՆՎԱՆՈՒՄԸ ԳԵՂԱՐՔՈՒՆԻՔԻ ՄԱՐԶ,Ք.ՍԵՎԱՆ ԹԻՎ 2 «ՔԱՐԹՈՆՔ» ՄԱՆԿԱՊԱՐՏԵԶԻ ՀԻՄՆԱՆՈՐՈԳՄԱՆ ՆԱԽԱԳԻԾ	ASKMED design «ԱՍՔՄԵԴ դիզայն» ՍՊԸ
ՆԱԽԱԳԾԵՑ	Ա.ՆԱՔԱՐՅԱՆ			
	Վ. ԻԳԻԹՅԱՆ		ԹԵՐԹԻ ԱՆՎԱՆՈՒՄԸ ՔԱՆԴԱՍԱՆ ՀԱՏԱԿԱԳԻԾ -0.600 ՆԻՇՈՒՄ Մ 1:100 (N 3 ՄԱՍՆԱՇԵՆՔ)	ՕԲՅԵԿՏ 05/15
				ԹԵՐԹ Կ - 2 ՓՈՒԼ ԱԳ
ՍՏՈՒԳԵՑ				ԹԵՐԹԵՐ 12
ՊԱՏՎԻՐԱՏՈՒ՝ (Հ. Տ. Ջ. Հ.)				

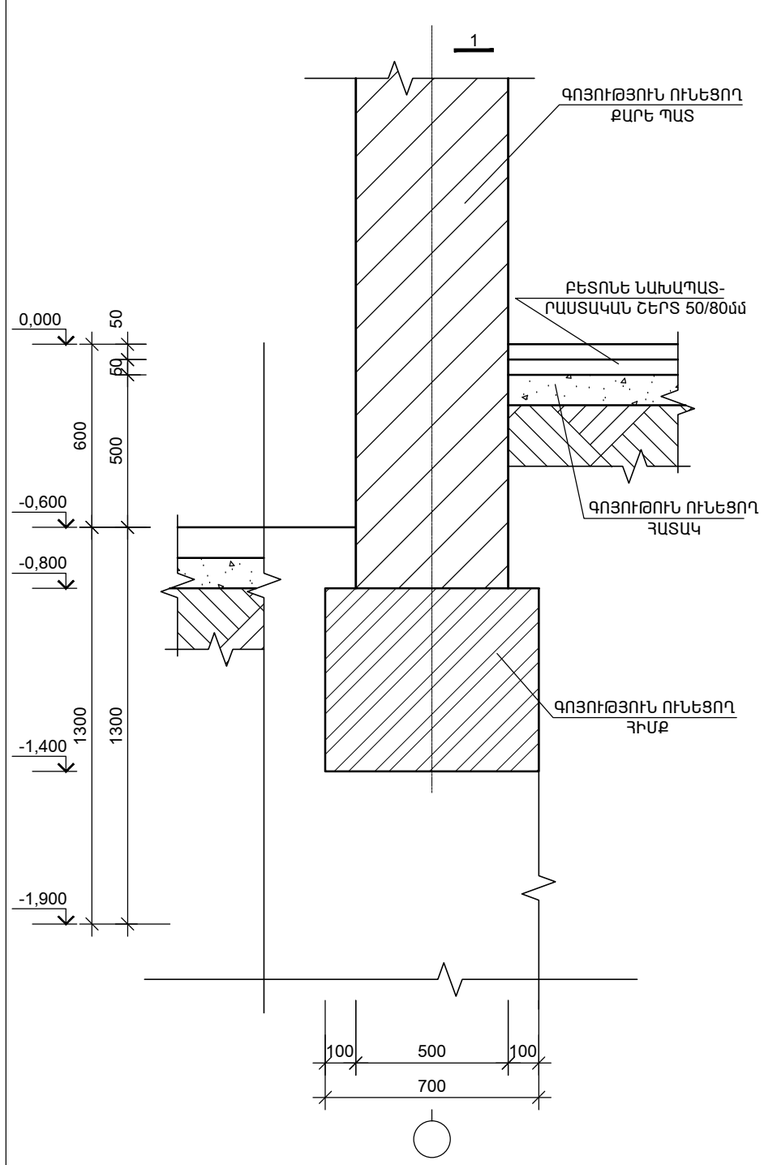

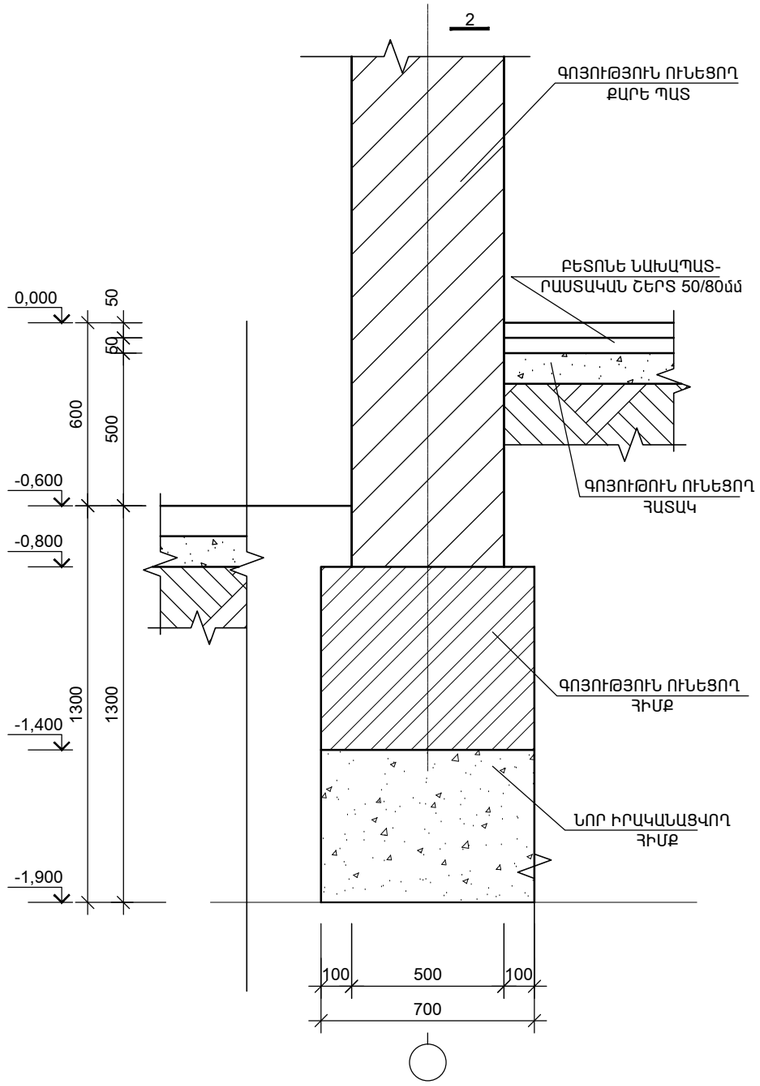

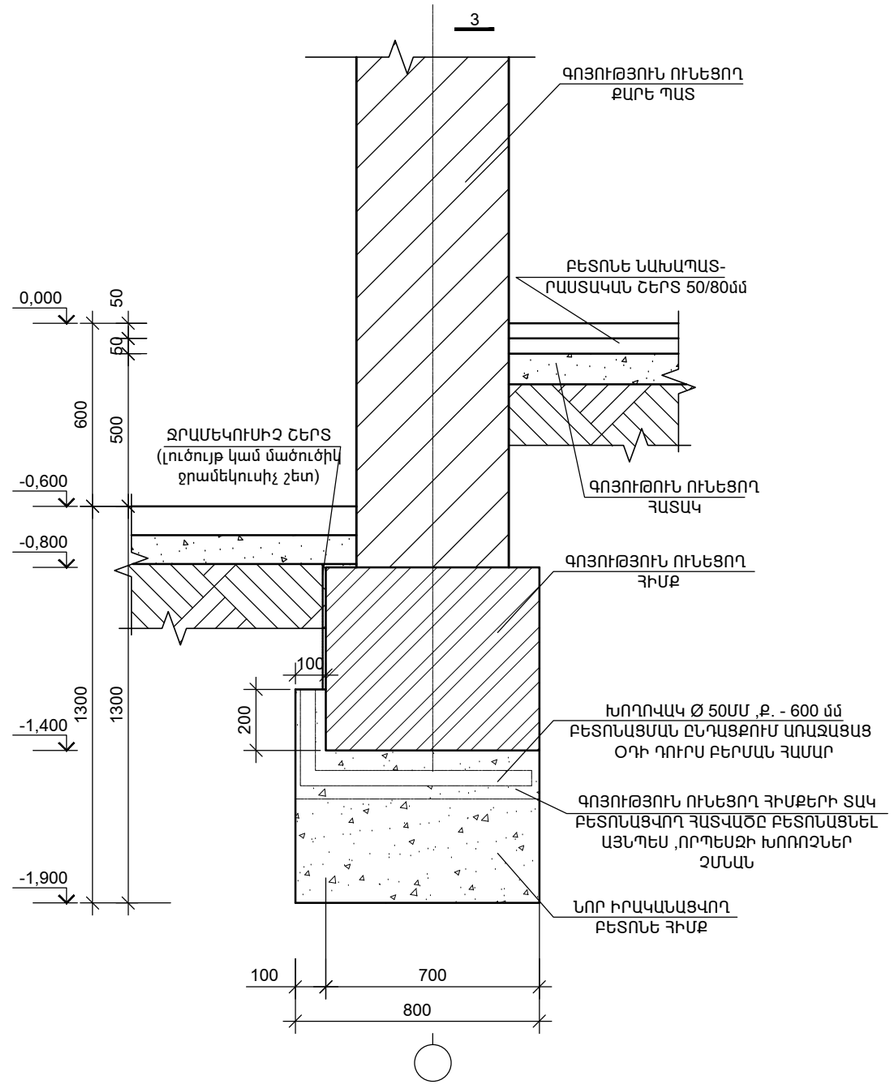

Ն.Գ.Ճ.	Ա.ՆԱՋԱՐՅԱՆ		ՕԲ.ԱՆՎԱՆՈՒՄԸ ԳԵՂԱՐՔՈՒՆԻՔԻ ՄԱՐԶ.Ք.ՍԵՎԱՆ ԹԻՎ 2 «ՋԱՐԹՈՆՔ» ՄԱՆԿԱՊԱՐՏԵԶԻ ՀԻՄՆԱՆՈՐՈԳՄԱՆ ՆԱԽԱԳԻԾ	ASKMED design			
ՆԱԽԱԳԾԵՑ	Ա.ՆԱՋԱՐՅԱՆ			«ԱՍՔՄԵԴ դիզայն» ՍՊԸ			
	Վ. ԻԳԻԹՅԱՆ						
			ԹԵՐԹԻ ԱՆՎԱՆՈՒՄԸ	ՕԲՅԵԿՏ	05/15		
ՍՏՈՒԳԵՑ			ՔԱՆԴՄԱՆ ՀԱՏԱԿԱԳԻԾ -0.600 ՆԻՇՈՒՄ Մ 1:100 (N 3 ՄԱՍՆԱՀԵՏՔ)	ԹԵՐԹ	Կ - 3	ՓՈՒԼ	ԱԳ
ՊԱՏՎԻՐԱՏՈՒ՝ (Հ. Տ. Ջ. Հ.)				ԹԵՐԹԵՐ	12		

ԳՈՅՈՒԹՅՈՒՆ ՈՒՆԵՑՈՂ ՀԻՄՔԵՐԻ ՈՒԺԵՂԱՑՈՒՄՆԵՐԻ ՀԱՏԱԿԱԳԻԾ -1,900 ՆԻՇՈՒՄ Մ 1:100

(N 3 ՄԱՍՆԱՇԵՆՔ)

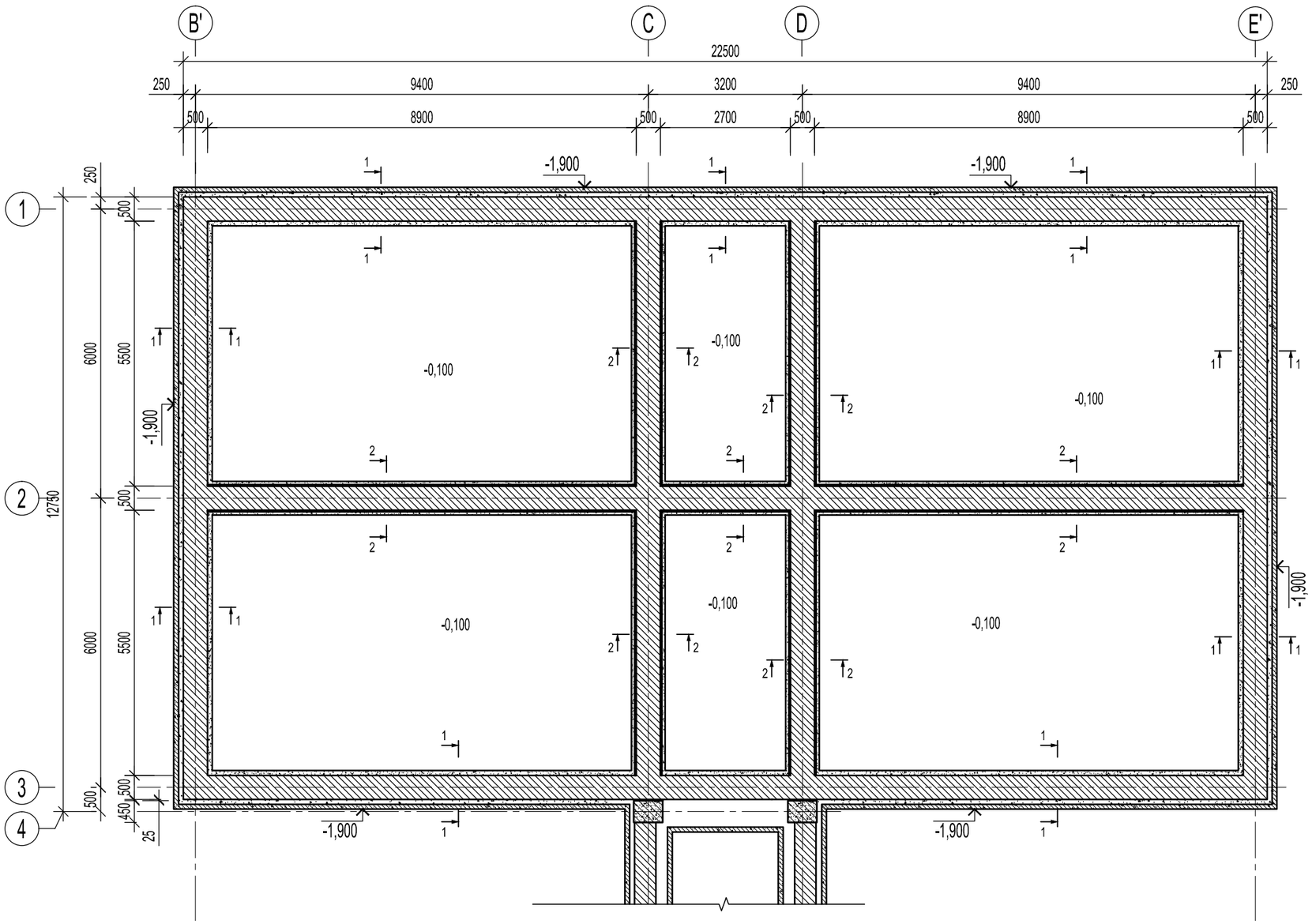

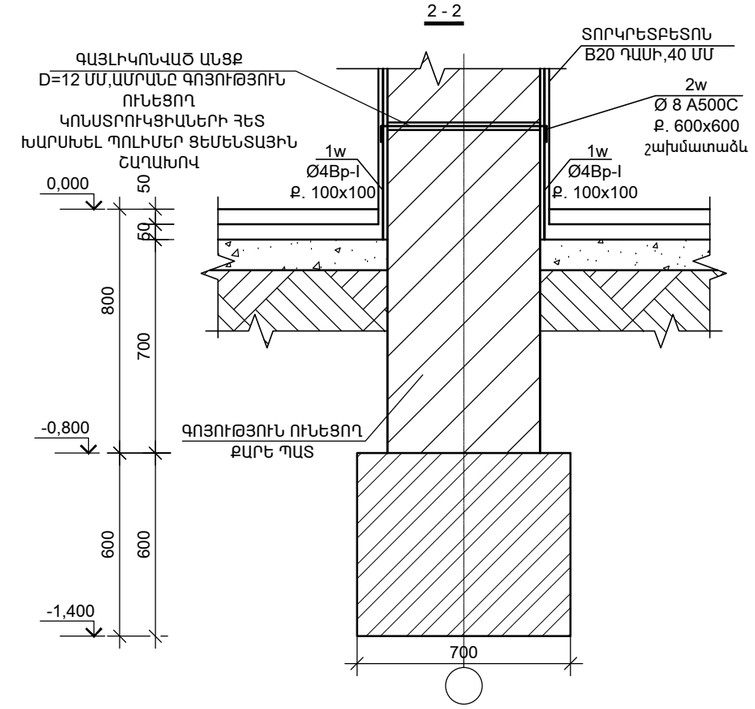

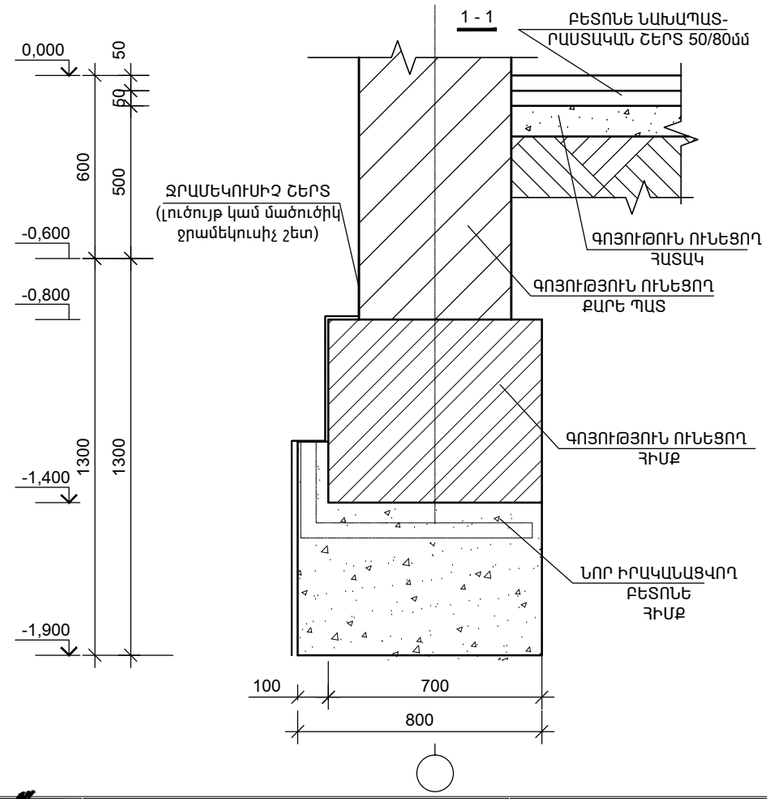

ՆԵՐՔԻՆ ՊԱՏԵՐԻ ԱՄՐԱՆԱՎՈՐՈՒՄ

Դիրք	Նշանակում	Անվանում	Քանակ, /հատ/	Քաշը/կգ/
	ՆԵՐՔԻՆ ՊԱՏԵՐԻ ԱՄՐԱՆԱՎՈՐՈՒՄ			
1w		Br-4, L= 5600գծ/մ	1	537
2w	ГОСТ Р 52544-2006	Ø 8 A500C, L=600գծ/մ	300	72
3w	ГОСТ Р 52544-2006	Ø 8 A500C, L=1000մմ	80	31.6
	Բետոն B20		10	խմ
	ՊՈԼԻՄԵՐ ՑԵՄԵՆՏԱՅԻՆ ՇԱՂԱԽ		0.007	խմ

ՄԱՍՆԱԳԻՐ

ԲԵՏՈՆԵ ՀԻՄՔ 24Մ/Խ B-20ԴԱՍԻ ԲԵՏՈՆ

Ն.Գ.Ճ.	Ա.ՆԱՔԱՐՅԱՆ		ՕԲ.ԱՆՎԱՆՈՒՄԸ ԳԵՂԱՐՔՈՒՆԻՔԻ ՄԱՐԶ.Ք.ՍԵՎԱՆ ԹԻՎ 2 «ՋԱՐԹՈՆՔ» ՄԱՆԿԱՊԱՐՏԵԶԻ ՀԻՄՆԱՆՈՐՈԳՄԱՆ ՆԱԽԱԳԻԾ	ASKMED design			
ՆԱԽԱԳԾԵՑ	Ա.ՆԱՔԱՐՅԱՆ			«ԱՍՔՄԵԴ դիզայն» ՍՊԸ			
	Վ. ԻԳԻԹՅԱՆ			ՕԲՅԵԿՏ	05/15		
			ԹԵՐԹԻ ԱՆՎԱՆՈՒՄԸ ԳՈՅՈՒԹՅՈՒՆ ՈՒՆԵՑՈՂ ՀԻՄՔԵՐԻ ՈՒԺԵՂԱՑՈՒՄՆԵՐԻ ՀԱՏԱԿԱԳԻԾ -1,400 ՆԻՇՈՒՄ Մ 1:100 (N 3 ՄԱՍՆԱՇԵՆՔ)	ԹԵՐԹ	Կ - 4	ՓՈՒԼ	ԱԳ
ՍՏՈՒԳԵՑ				ԹԵՐԹԵՐ	12		
ՊԱՏՎԻՐԱՏՈՒ՝ (Հ. Տ. Ջ. Հ.)							

ՀԱՏԱԿԱԳԾՈՒԹՅՈՒՆ Մ 1:100
(N 3 ՄԱՍՆԱՇԵՆՔ)

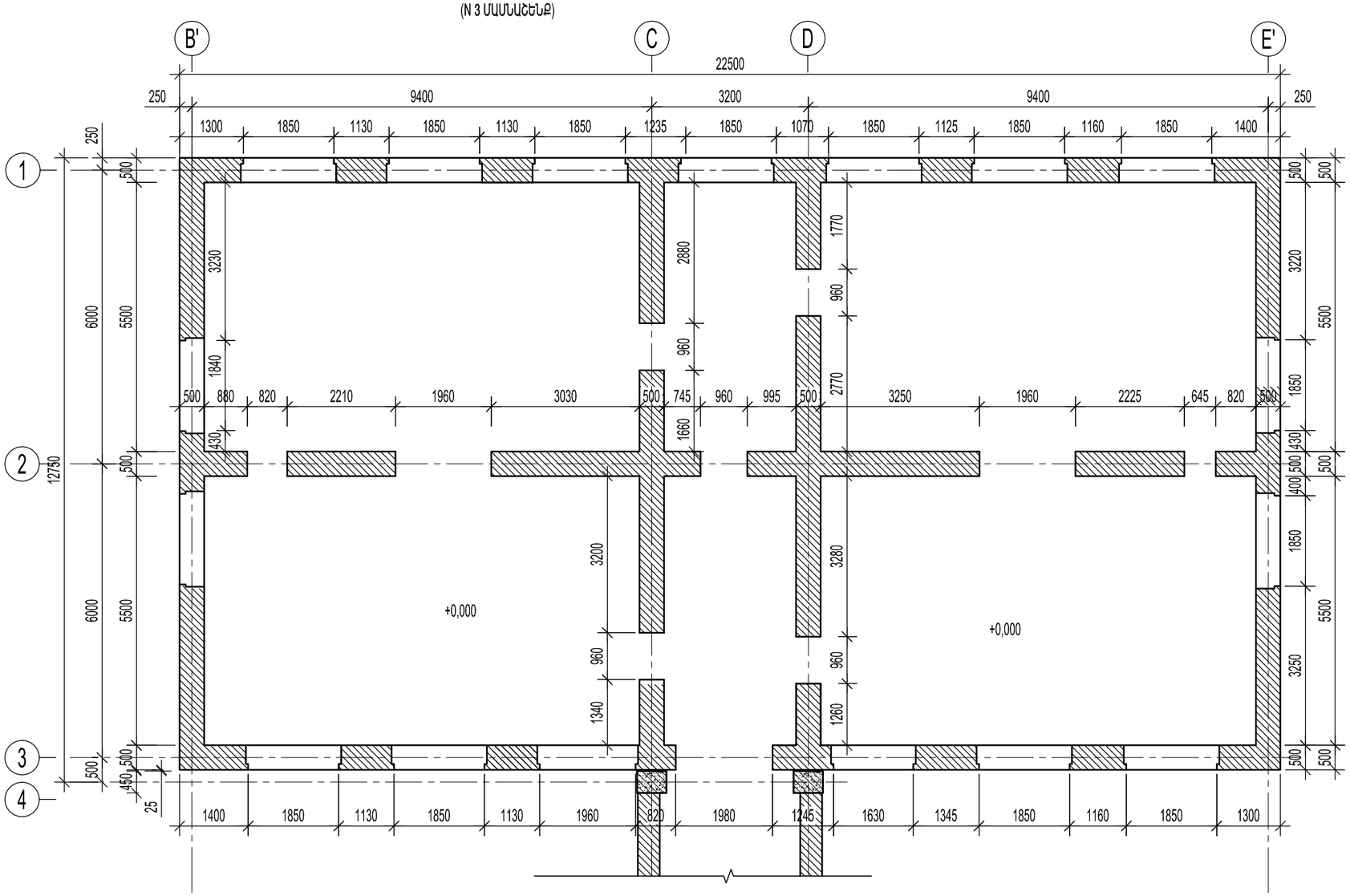

Ն.Գ.Ճ.	Ա.ՆԱՔԱՐՅԱՆ		ՕԲ.ԱՆՎԱՆՈՒՄԸ ԳԵՂԱՐՔՈՒՆԻՔԻ ՄԱՐԶ,Ք.ՍԵՎԱՆ ԹԻՎ 2 «ՋԱՐԹՈՆՔ» ՄԱՆԿԱՊԱՐՏԵԶԻ ՀԻՄՆԱՆՈՐՈԳՄԱՆ ՆԱԽԱԳԻԾ	ASMED design			
ՆԱԽԱԳԾԵՑ	Ա.ՆԱՔԱՐՅԱՆ			«ԱՍՔՄԵԴ դիզայն» ՍՊԸ			
	Վ. ԻԳԻԹՅԱՆ		ԹԵՐԹԻ ԱՆՎԱՆՈՒՄԸ ՀԱՏԱԿԱԳԾՈՒԹՅՈՒՆ Մ 1:100 (N 3 ՄԱՍՆԱՇԵՆՔ)	ՕԲՅԵԿՏ	05/15		
				ԹԵՐԹ	Կ - 5	ՓՈՒԼ	ԱԳ
ՍՏՈՒԳԵՑ							
ՊԱՏՎԻՐԱՏՈՒ՝	(Հ. Տ. Ջ. Հ.)			ԹԵՐԹԵՐ	12		

ՔԱՆԴՄԱՆ ՀԱՏԱԿԱԳԻԾ 0.000 ՆԻՇՈՒՄ Մ 1:100
(N 3 ՄԱՍՆԱՇԵՆՔ)

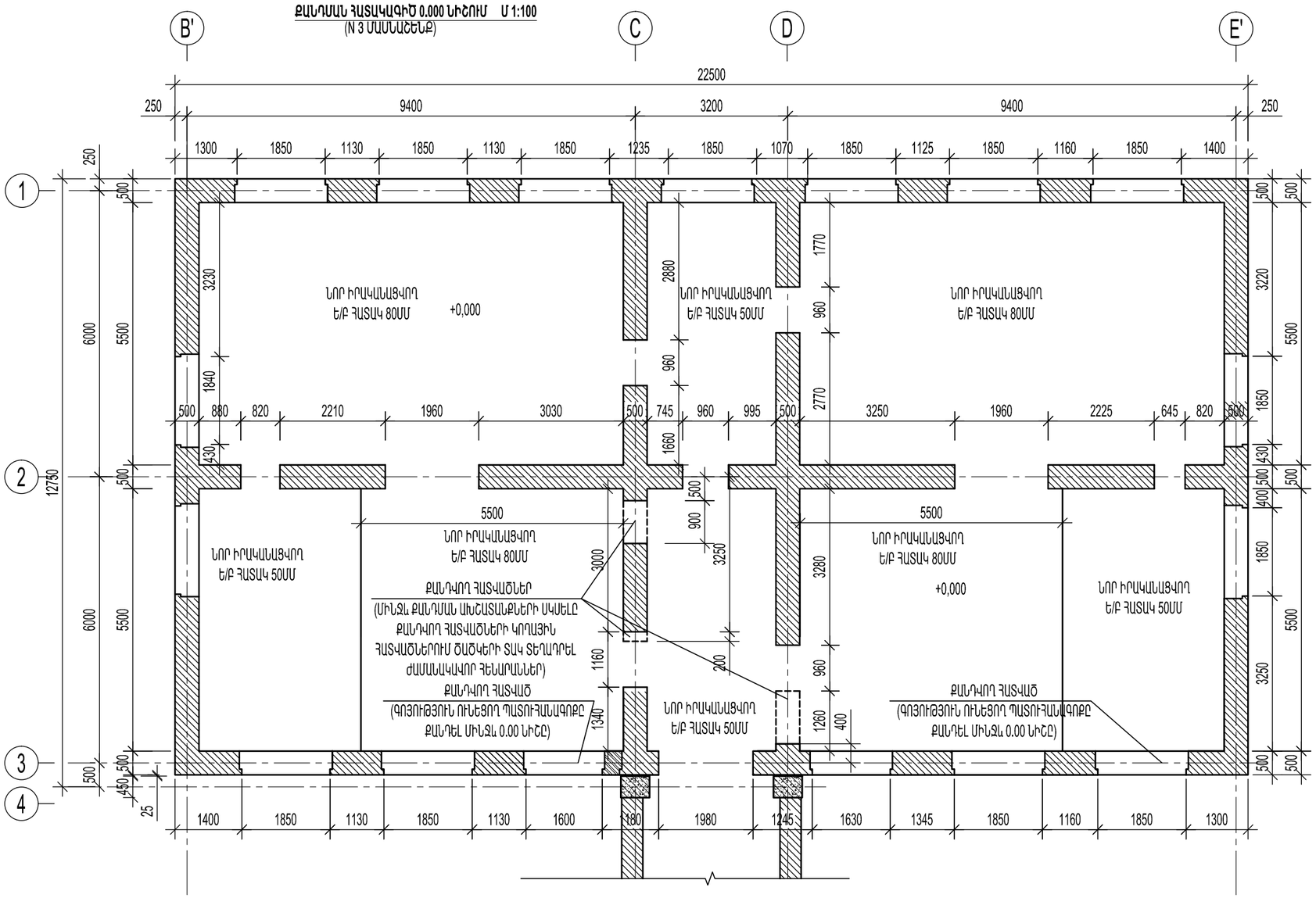

Ն.Գ.Ճ.	Ա.ՆԱՔԱՐՅԱՆ		ՕԲ.ԱՆՎԱՆՈՒՄԸ ԳԵՂԱՐՔՈՒՆԻՔԻ ՄԱՐԶ.Ք.ՍԵՎԱՆ ԹԻՎ 2 «ՋԱՐԹՈՆՔ» ՄԱՆԿԱՊԱՐՏԵԶԻ ՀԻՄՆԱՆՈՐՈԳՄԱՆ ՆԱԽԱԳԻԾ	«ԱՍՔՄԵԴ դիզայն» ՍՊԸ		
ՆԱԽԱԳԾԵՑ	Ա.ՆԱՔԱՐՅԱՆ				
	Վ. ԻԳԻԹՅԱՆ				
			ԹԵՐԹԻ ԱՆՎԱՆՈՒՄԸ ՔԱՆԴՄԱՆ ՀԱՏԱԿԱԳԻԾ 0.000 ՆԻՇՈՒՄ Մ 1:100 (N 3 ՄԱՍՆԱՇԵՆՔ)	ՕԲՅԵԿՏ	05/15	
ՍՏՈՒԳԵՑ				ԹԵՐԹ	Կ - 6	ՓՈՒԼ ԱԳ
ՊԱՏՎԻՐԱՏՈՒ՝ (Հ. Տ. Ջ. Հ.)				ԹԵՐԹԵՐ	12	

ՆՈՐ ԻՐԱԿԱՆԱՑՎՈՂ ԿՈՆՍՏՐՈՒԿՑԻԱՆԵՐԻ և ՈՒԺԵՂԱՑՈՒՄՆԵՐԻ ՀԱՏԱԿԱԳԻԾ 0.00 ՆԻՇՈՒՄ Մ 1:100
(N 3 ՄԱՍՆԱՇԵՆՔ)

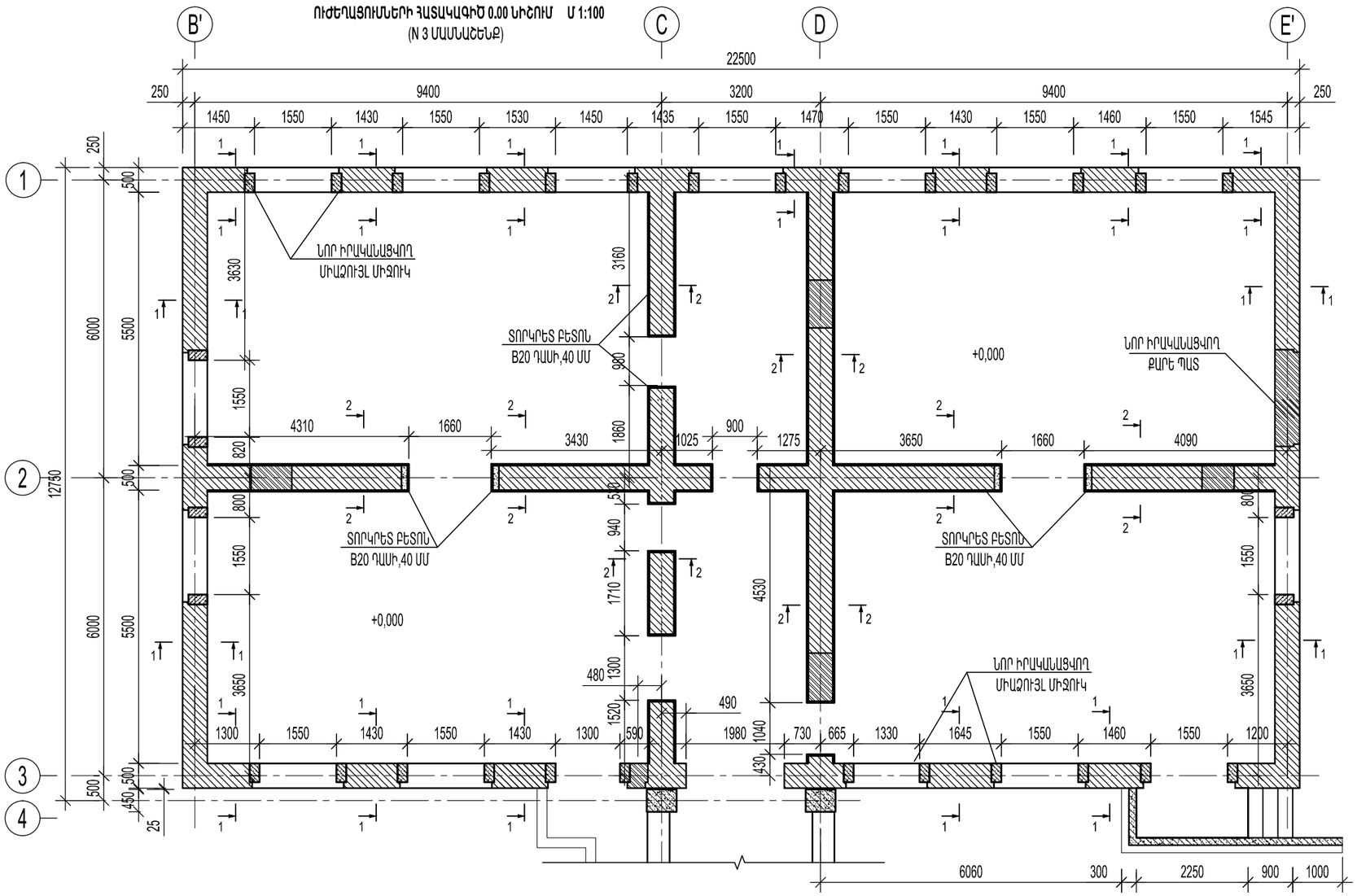

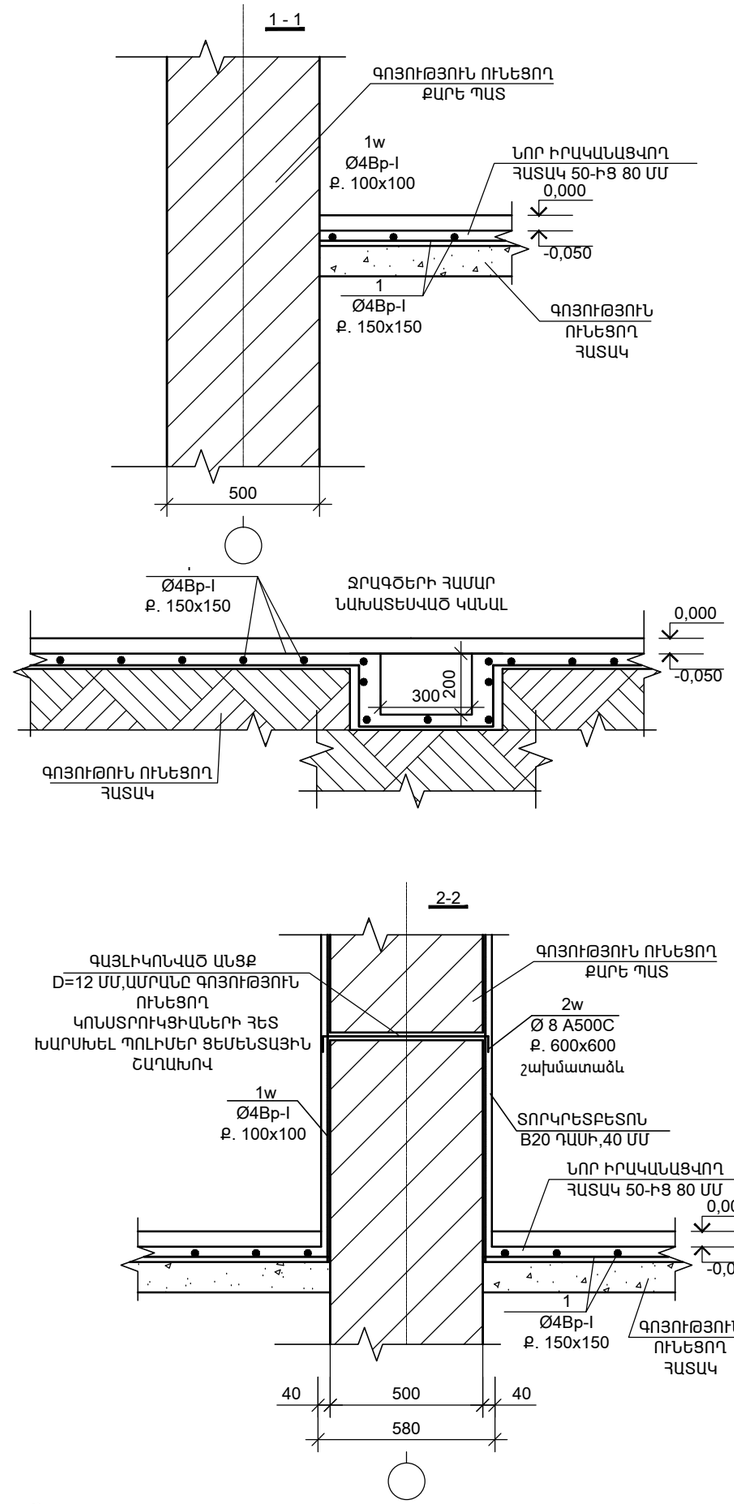

Ե/Բ ՀԱՏԱԿ -0.100 ՆԻՇՈՒՄ

Դիրք	Նշանակում	Անվանում	Քանակ, /հատ/	Քաշը/կգ/
	Ե/Բ ՀԱՏԱԿ -0.100 ՆԻՇՈՒՄ			
1	ГОСТ Р 52544-2006	Br-5, L= 3588գծ/մ	1	516.7
	Բետոն B20		10	խմ

Ն.Գ.Ճ.	Ա.ՆԱՔԱՐՅԱՆ		ՕԲ.ԱՆՎԱՆՈՒՄԸ	ASMED design	
ՆԱԽԱԳԾԵՑ	Ա.ՆԱՔԱՐՅԱՆ		ԳԵՂԱՐՔՈՒՆԻՔԻ ՄԱՐԶ,Ք.ՍԵՎԱՆ ԹԻՎ 2 «ՋՐԹՈՆՔ» ՄԱՆԿԱՊԱՐՏԵԶԻ ՀԻՄՆԱՆՈՐՈԳՄԱՆ ՆԱԽԱԳԻԾ	«ԱՍՔՄԵԴ դիզայն» ՍՊԸ	
	Վ. ԻԳԻԹՅԱՆ				
			ԹԵՐԹԻ ԱՆՎԱՆՈՒՄԸ	ՕԲՅԵԿՏ	05/15
ՍՏՈՒԳԵՑ			ՆՈՐ ԻՐԱԿԱՆԱՑՎՈՂ ԿՈՆՍՏՐՈՒԿՑԻԱՆԵՐԻ և ՈՒԺԵՂԱՑՈՒՄՆԵՐԻ ՀԱՏԱԿԱԳԻԾ 0.00 ՆԻՇՈՒՄ Մ 1:100 (N 3 ՄԱՍՆԱՇԵՆՔ)	ԹԵՐԹ	Կ - 7 / ՓՈՒԼ / ԱԳ
ՊԱՏՎԻՐԱՏՈՒ՝	(Հ. Տ. Ջ. Հ.)			ԹԵՐԹԵՐ	12

ՆՈՐ ԻՐԱԿԱՆԱՑՎՈՂ ԿՈՆՍՏՐՈՒԿՑԻԱՆԵՐԻ և ՈՒԺԵՂԱՑՈՒՄՆԵՐԻ ՀԱՏԱԿԱԳԻԾ +3.220 ՆԻՇՈՒՄ Մ 1:100
(N 3 ՄԱՍՆԱՇԵՆՔ)

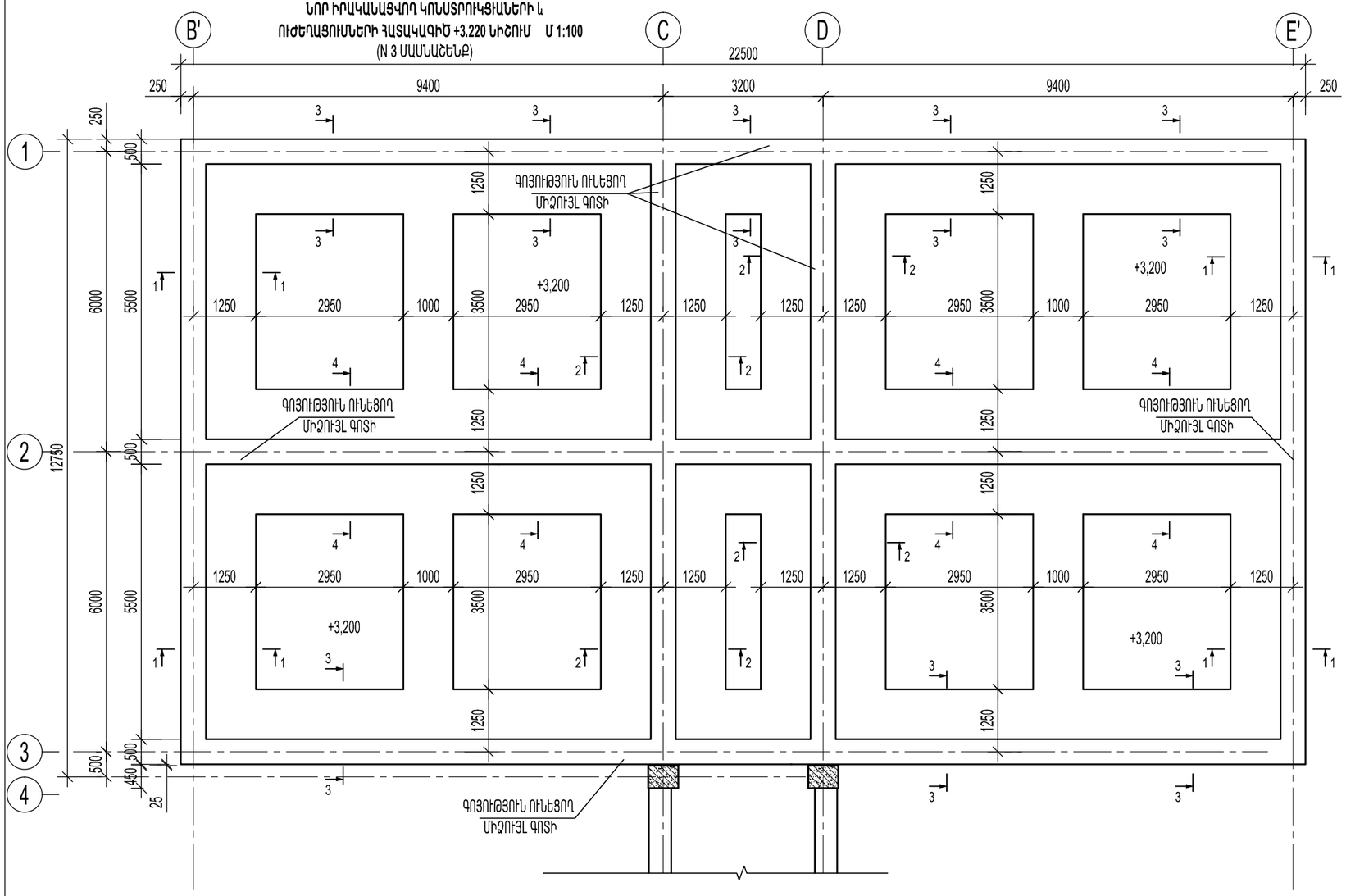

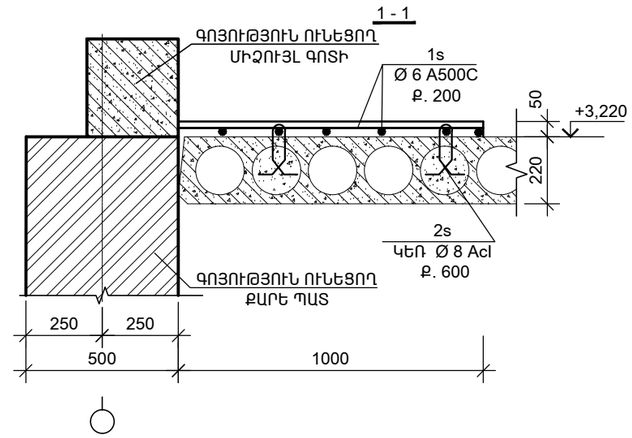

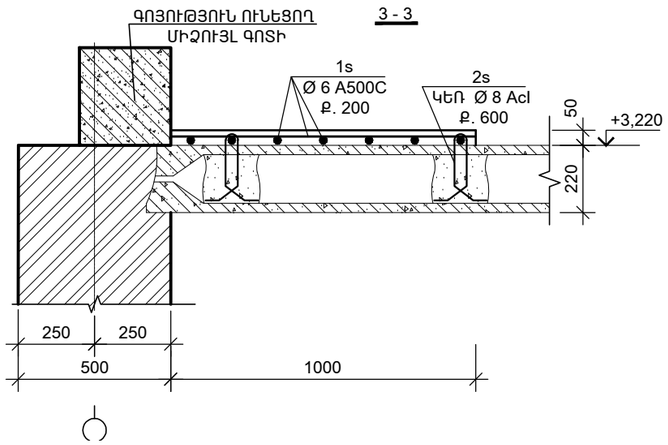

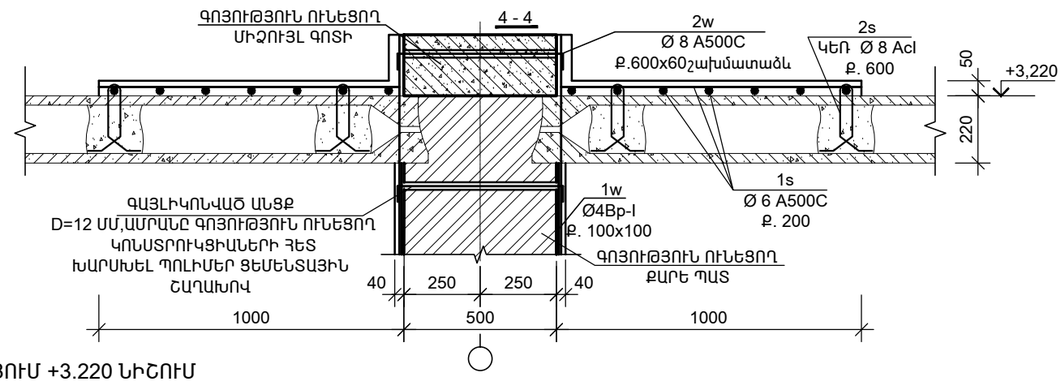

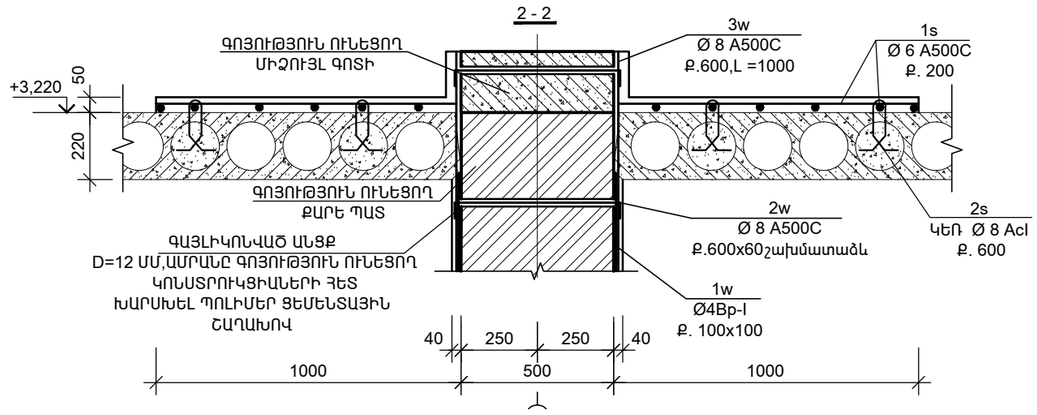

ՇԱՇԿԻ ՈՒԺԵՂԱՑՈՒՄ +3.220 ՆԻՇՈՒՄ

Դիրք	Նշանակում	Անվանում	Քանակ, /հատ/	Քաշը/կգ/
	ՇԱՇԿԻ ՈՒԺԵՂԱՑՈՒՄ +3.220 ՆԻՇՈՒՄ			
1s	ГОСТ Р 52544-2006	Ø 6 A500C, L= 1400գծ/մ	1	310
2s	ГОСТ Р 52544-2006	Ø 8AcI, L= 400մմ	370	58,5
	Բետոն B20		7	խմ

ՇԱՆՈԹՈՒԹՅՈՒՆ

1. ՏԱՆԻՔԻ ՔԱՆԴՄԱՆ ԱՇԽԱՏԱՆՔՆԵՐԸ ԻՐԱԿԱՆԱՑՆԵԼՈՒՑ ՀԵՏՈ, ԿՐՈՂ ՊԱՏԵՐԻ ԱՄԲՈՂՋ ՊԱՐԱԳՇՈՎ ՄԻԱՁՈՒՅԼ ԳՈՏԻ ՉԼԻՆԵԼՈՒ ԴԵՊՔՈՒՄ ԻՐԱԿԱՆԱՑՆԵԼ ՆՈՐ ՄԻԱՁՈՒՅԼ ԳՈՏԻ

Ն.Գ.Ճ.	Ա.ՆԱՋԱՐՅԱՆ		ՕԲ.ԱՆՎԱՆՈՒՄԸ ԳԵՂԱՐՔՈՒՆԻՔԻ ՄԱՐԶ.Ք.ՍԵՎԱՆ ԹԻՎ 2 «ՋԱՐԹՈՆՔ» ՄԱՆԿԱՊԱՐՏԵԶԻ ՀԻՄՆԱՆՈՐՈԳՄԱՆ ՆԱԽԱԳԻԾ	ASKMED design		
ՆԱԽԱԳԾԵՑ	Ա.ՆԱՋԱՐՅԱՆ			«ԱՍՔՄԵԴ դիզայն» ՍՊԸ		
	Վ. ԻԳԻԹՅԱՆ		ԹԵՐԹԻ ԱՆՎԱՆՈՒՄԸ ՆՈՐ ԻՐԱԿԱՆԱՑՎՈՂ ԿՈՆՍՏՐՈՒԿՑԻԱՆԵՐԻ և ՈՒԺԵՂԱՑՈՒՄՆԵՐԻ ՀԱՏԱԿԱԳԻԾ +3.220 ՆԻՇՈՒՄ Մ 1:100 (N 3 ՄԱՍՆԱՇԵՆՔ)	ՕԲՅԵԿՏ	05/15	
				ԹԵՐԹ	Կ - 8	ՓՈՒԼ ԱԳ
ՍՏՈՒԳԵՑ				ԹԵՐԹԵՐ	12	
ՊԱՏՎԻՐԱՏՈՒ՝	(Հ. Տ. Ջ. Հ.)					

ՆՈՐ ԻՐԱԿԱՆԱՑՎՈՂ ԿՈՆՍՏՐՈՒԿՑԻԱՆԵՐԻ և
ՈՒԺԵՂԱՑՈՒՄՆԵՐԻ ՀԱՏԱԿԱԳԻԾ 0.00 ՆԻՇՈՒՄ Մ 1:100
(N 3 ՄԱՍՆԱՇԵՆՔ)

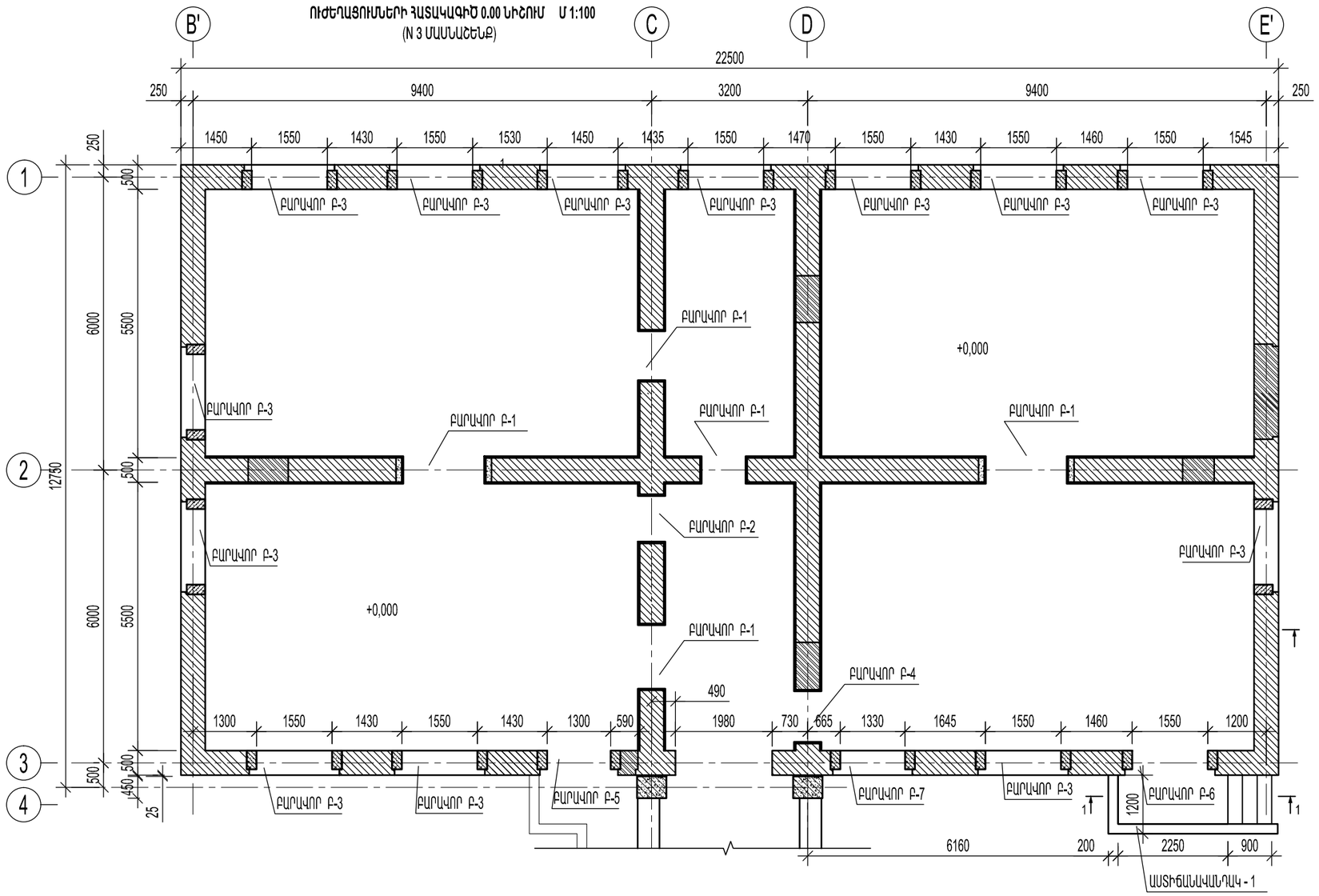

ԲԱՐԱՎՈՐ Բ-1
ՏԻՊԱՐԱՅԻՆ ԿՏՐՎԱԾՔ

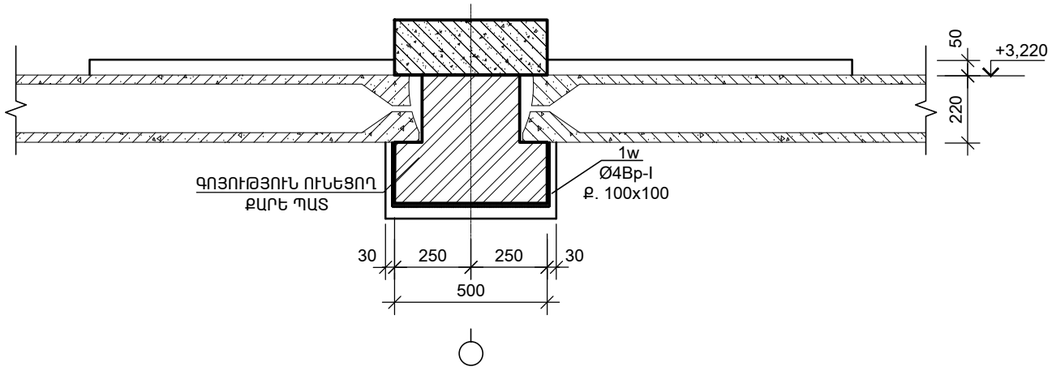

բարավոր -2,4

Դիրք	Նշանակում	Անվանում	Քանակ, /հատ/	Քաշը/կգ/
	բարավոր -2,4			
3st	Անկյունակ 100x100x10 8.6գծ/մ		1	
4st	Մետաղական թիթեղ 400x60x10		20	

բարավոր -3

Դիրք	Նշանակում	Անվանում	Քանակ, /հատ/	Քաշը/կգ/
	բարավոր -3			
1st	ГОСТ Р 52544-2006	Ø 18 A500C, L=1900մմ	52	373.2
2st	ГОСТ Р 52544-2006	Ø 12 A500C, L=1900մմ	52	61
3st	ГОСТ Р 52544-2006	Ø 14 A500C, L=2000մմ	104	251
4st	ГОСТ Р 52544-2006	Ø 10 A500C, L=500մմ	156	70
5st	ГОСТ Р 52544-2006	Ø 8AcI, L= 860մմ	416	142
	Բետոն B20		5.2	խմ
	ՊՈԼԻՄԵՐ ՑԵՄԵՆՏԱՅԻՆ ՇԱՂԱԽ		0.002	խմ

բարավոր - 4

Դիրք	Նշանակում	Անվանում	Քանակ, /հատ/	Քաշը/կգ/
	բարավոր - 4			
1st	ГОСТ Р 52544-2006	Ø 18 A500C, L=1700մմ	4	13.5
2st	ГОСТ Р 52544-2006	Ø 12 A500C, L=1700մմ	4	6
3st	ГОСТ Р 52544-2006	Ø 14 A500C, L=2000մմ	8	19.3
4st	ГОСТ Р 52544-2006	Ø 10 A500C, L=500մմ	12	6
5st	ГОСТ Р 52544-2006	Ø 8AcI, L= 860մմ	32	11
	Բետոն B20		0.4	խմ
	ՊՈԼԻՄԵՐ ՑԵՄԵՆՏԱՅԻՆ ՇԱՂԱԽ		0.0005	խմ

բարավոր - 5

Դիրք	Նշանակում	Անվանում	Քանակ, /հատ/	Քաշը/կգ/
	բարավոր - 5			
1st	ГОСТ Р 52544-2006	Ø 18 A500C, L=1650մմ	4	13.5
2st	ГОСТ Р 52544-2006	Ø 12 A500C, L=1650մմ	4	6
3st	ГОСТ Р 52544-2006	Ø 14 A500C, L=2900մմ	8	20.6
4st	ГОСТ Р 52544-2006	Ø 10 A500C, L=500մմ	6	3
5st	ГОСТ Р 52544-2006	Ø 10 A500C, L=750մմ	6	4
6st	ГОСТ Р 52544-2006	Ø 8AcI, L= 860մմ	42	14.2
	Բետոն B20		0.6	խմ
	ՊՈԼԻՄԵՐ ՑԵՄԵՆՏԱՅԻՆ ՇԱՂԱԽ		0.0005	խմ

Ն.Գ.Ճ.	Ա.ՆԱՔԱՐՅԱՆ		ՕԲ.ԱՆՎԱՆՈՒՄԸ ԳԵՂԱՐՔՈՒՆԻՔԻ ՄԱՐԶ.Ք.ՍԵՎԱՆ ԹԻՎ 2 «ՔԱՐԹՈՆՔ» ՄԱՆԿԱՊԱՐՏԵԶԻ ՀԻՄՆԱՆՈՐՈԳՄԱՆ ՆԱԽԱԳԻԾ	ASMED design			
ՆԱԽԱԳԾԵՑ	Ա.ՆԱՔԱՐՅԱՆ			«ԱՍՔՄԵԴ դիզայն» ՍՊԸ			
	Վ. ԻԳԻԹՅԱՆ			ՕԲՅԵԿՏ	05/15		
			ԹԵՐԹԻ ԱՆՎԱՆՈՒՄԸ ԲԱՐԱՎՈՐՆԵՐԻ ՀԱՏԱԿԱԳԻԾ Մ 1:100 (N 3 ՄԱՍՆԱՇԵՆՔ)	ԹԵՐԹ	Կ - 9	ՓՈՒԼ	ԱԳ
ՍՏՈՒԳԵՑ				ԹԵՐԹԵՐ	12		
ՊԱՏՎԻՐԱՏՈՒ՝	(Հ. Տ. Ջ. Հ.)						

ԱՇԽԱՏԱՆՔԱՅԻՆ ԳԾԱԳՐԵՐԻ ԱՆՎԱՆԱՑԱՆԿ

NN Ը/Կ	ԳԾԱԳՐԵՐԻ ԱՆՎԱՆՈՒՄԸ	ՄԱԿՆԻՇ	ԷՋ
1	2	3	4
	ՀԱԿԱՀՐԴԵՀԱՅԻՆ ԱՎԱԶԱՆԻ ՏԵԽՆՈԼՈԳԻԱԿԱՆ ՄԱՍ		
1	ԳԼԽԱՄԱՍԱՅԻՆ ԹԵՐԹ	ՋԿ-1	
2	ԱՎԱԶԱՆԻ ՀԱՏԱԿԱԳԻԾ, ԿՏՐՎԱԾՔՆԵՐ, ՀՐԴԵՀԱՇԻՋՄԱՆ ՀԻԴՐԱՆՏՈՎ ԴԻՏԱՀՈՐ	ՋԿ-2	
	ՀԱԿԱՀՐԴԵՀԱՅԻՆ ԱՎԱԶԱՆԻ ՇԻՆ-ԿՈՆՍՏՈՒԿՑԻԱՆԵՐ		
1	ՀԱԿԱՀՐԴԵՀԱՅԻՆ ՋՐԻ ԿՈՒՏԱԿՄԱՆ ԱՎԱԶԱՆԻ ՀԱՏԱԿԱԳԾԵՐ	Կ-1	
2	ՀԱԿԱՀՐԴԵՀԱՅԻՆ ՋՐԻ ԿՈՒՏԱԿՄԱՆ ԱՎԱԶԱՆԻ ԿՏՐՎԱԾՔՆԵՐ	Կ-2	
3	ՀԵՐՄԵՏԻԿ ՄՏՈՑ, ԿՏՐՎԱԾՔՆԵՐ	Կ-3	

ՀՐԴԵՀԱՇԻՋՄԱՆ ԱՎԱԶԱՆԻ ԵՎ ՑԱՆՑԻ ԱՇԽԱՏԱՆՔԱՅԻՆ ԾԱՎԱԼՆԵՐ

NN Ը/Կ	Աշխատանքների անվանումը	Չափ. միավոր	Քանակ
1	III կարգի բնահողի քանդում փոսորակում մեխանիզմով կողալցումով	$Մ^3$	221.0
2	Փոսորակի հատակի հարթեցում ավազի նախաշերտի փռում	$Մ^3$	8.0
3	Փոսորակի ետլիցք ավազանի պատերի շուրջը խտացումով	$Մ^3$	81.0
4	Ավազանի ծածկում բուսահողով, տոփանումով	$Մ^3$	18.0
5	III կարգի բնահողի քանդում խրամուղում մեխանիզմով կողալցումով	$Մ^3$	22.0
6	III կարգի բնահողի քանդում խրամուղում ձեռքով կողալցումով	$Մ^3$	4.0
7	Ավազի նախապատրաստական շերտի փռում խողովակի տակ 0.1մ	$Մ^3$	2.0
8	Խրամուղու ավազով ետլիցք ձեռքով տոփանումով	$Մ^3$	8.0
9	Խրամուղու ետլիցք տեղի բնահողով մեխանիզմով, տոփանումով	$Մ^3$	14.0
10	Ավելցուկային բնահողի բարձում, տեղափոխում 5կմ	$Մ^3$	134.0
11	Ավազանի մեջ պողպատե լցնող խողովակի մոնտաժում Ø40մմ	ԳԾՄ	3.0
12	Ավազանի մեջ պողպատե դատարկող խողովակի մոնտաժում Ø100մմ	ԳԾՄ	5.5
13	Ավազանի մեջ պողպատե թողարկ խողովակի մոնտաժում Ø80մմ	ԳԾՄ	3.0
14	Ավազանի օդափոխման խողովակի մոնտաժում Ø100մմ	ԳԾՄ	1.5
15	Պոլիվինիլքլորիդե թողարկ խողովակ Ø80մմ	ԳԾՄ	20.0
16	Պոլիպրոպիլենե խողովակ Ø40մմ	ԳԾՄ	8.0
17	Կցորդիչներ Ø80մմ / Ø40մմ	ՀԱՏ	1 / 1
18	Եռաբաշխիչ հիդրանտի տակդիրով Ø100մմ	ՀԱՏ	1
19	Հակահրդեհային հիդրանտ Ø125մմ h=1.25մ	ՀԱՏ	1
20	Փական թուջե Ø100մմ	ՀԱՏ	1
21	Փական /վենտիլ/ Ø50մմ	ՀԱՏ	1
22	Փական /վենտիլ/ Ø40մմ	ՀԱՏ	1
23	Պողպատե ձևավոր մասեր	ԿԳ	25.0
24	Ե/Բետոնե ջրամատակարարման հոր (հատակ, պատ, ծածկ) 1հատ H=1.2մ	$Մ^3$ / ԿԳ	0.8 / 48.0
25	Դիտահորի ջրամեկուսացում երկշերտ բիտումի մածուկով	$Մ^2$	11.0
26	Թուջե մտոց Ø700մմ	ՀԱՏ	1
27	Լողանային փական Ø40մմ	ՀԱՏ	1

Բ Ա Ց Ա Տ Ր Ա Գ Ի Ր

Սևան քաղաքի թիվ 2 «ՋԱՐԹՈՆՔ» մանկապարտեզի արտաքին հրդեհաշիջման համար, համաձայն տեխնիկական պայմանի, պահանջվում է կառուցել ջրի կուտակման ավազան:

Ավազանը նախատեսվում է միայն արտաքին հրդեհաշիջման համար:

Ըստ շինարարական նորմաների արտաքին հրդեհաշիջման համար անհրաժեշտ 10լ/վրկ ջուր 3 ժամ տևողության համար:

Ավազանի ծավալը մեկ անգամվա հրդեհաշիջման համար կկազմի `

$$W=3x10x3.6=108մ^3$$

Ավազանը լցվում է մանկապարտեզի Ø40մմ տրամագծով ջրագծից: Մուտքագծի վրա՝ ավազանի մեջ նախատեսվում է տեղադրել լողանային փական:

Ավազանից արտաքին հրդեհաշիջում իրականացնելու համար ավազանի մոտ նախատեսվում է դիտահոր: Ավազանից Ø100մմ ելքագծի վրա՝ դիտահորում, տեղադրվում է հակահրդեհային հիդրանտ Ø125մմ, h-1.25մ.: Անհրաժեշտության դեպքում ավազանը դատարկելու համար՝ ավազանի ելքագծի /դիտահորում/ վրա տեղադրվում է խողովակակտոր փականով և կցաշուրթով, որտեղից շարժական պոմպի միջոցով հնարավոր կլինի այն իրականացնել:

Ավազանից վթարային թողարկ- խողովակի վրա տեղադրվում է սիֆոն, որից հետո այն միացվում է մանկապարտեզի կոյուղու դիտահորին կանգնակով առվակի վերին շուրթից 10-15սմ բարձր:

Ն.Գ.Ճ.	Ա.ՆԱՋԱՐՅԱՆ		ՕԲ.ԱՆՎԱՆՈՒՄԸ	ASMED design			
ՆԱԽԱԳԾԵՑ	Է.ԽԱՉԱՏՐՅԱՆ		ԳԵՂԱՐՔՈՒՆԻՔԻ ՄԱՐԶ,Ք.ՍԵՎԱՆ ԹԻՎ 2 «ՋԱՐԹՈՆՔ» ՄԱՆԿԱՊԱՐՏԵԶԻ ՀԻՄՆԱՆՈՐՈԳՄԱՆ ՆԱԽԱԳԻԾ	«ԱՍՔՄԵԴ դիզայն» ՍՊԸ			
				ՕԲՅԵԿՏ	05/15		
ՍՏՈՒԳԵՑ			ԹԵՐԹԻ ԱՆՎԱՆՈՒՄԸ ԳԼԽԱԹԵՐԹ: ԿՈՒՏԱԿՄԱՆ ԱՎԱԶԱՆԻ ԵՎ ՑԱՆՑԻ ԱՇԽԱՏԱՆՔԱՅԻՆ ԾԱՎԱԼՆԵՐ	ԹԵՐԹ	ՋԿ-1	ՓՈՒԼ	ԱԳ
ՊԱՏՎԻՐԱՏՈՒ՝	(Հ. Տ. Ջ. Հ.)			ԹԵՐԹԵՐ	3		

ԿՏՐՎԱԾՔ 1-1 Մ1:100

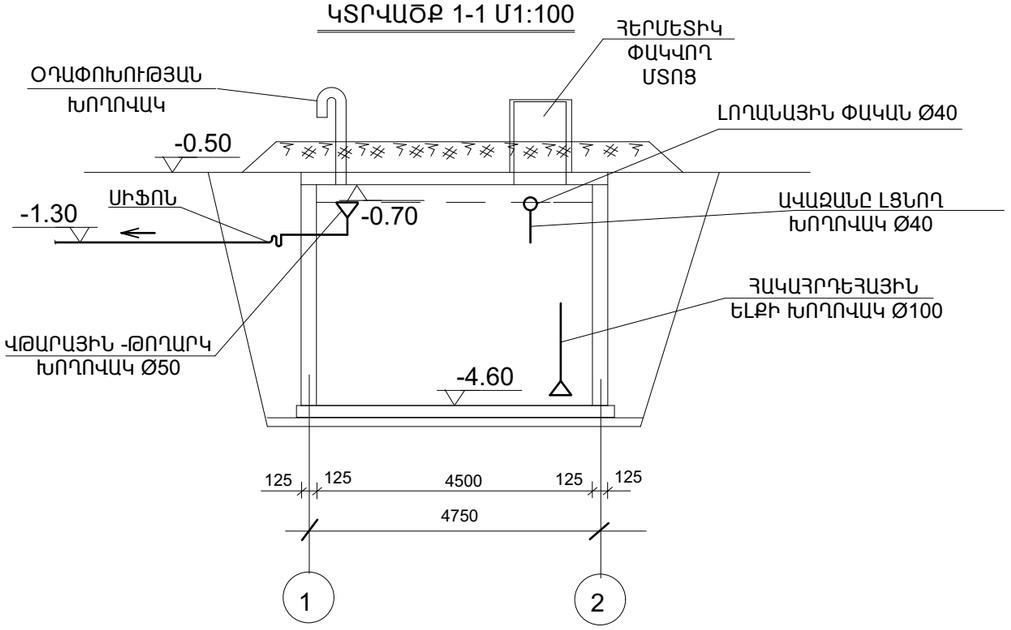

ԿՏՐՎԱԾՔ 2-2 Մ1:100

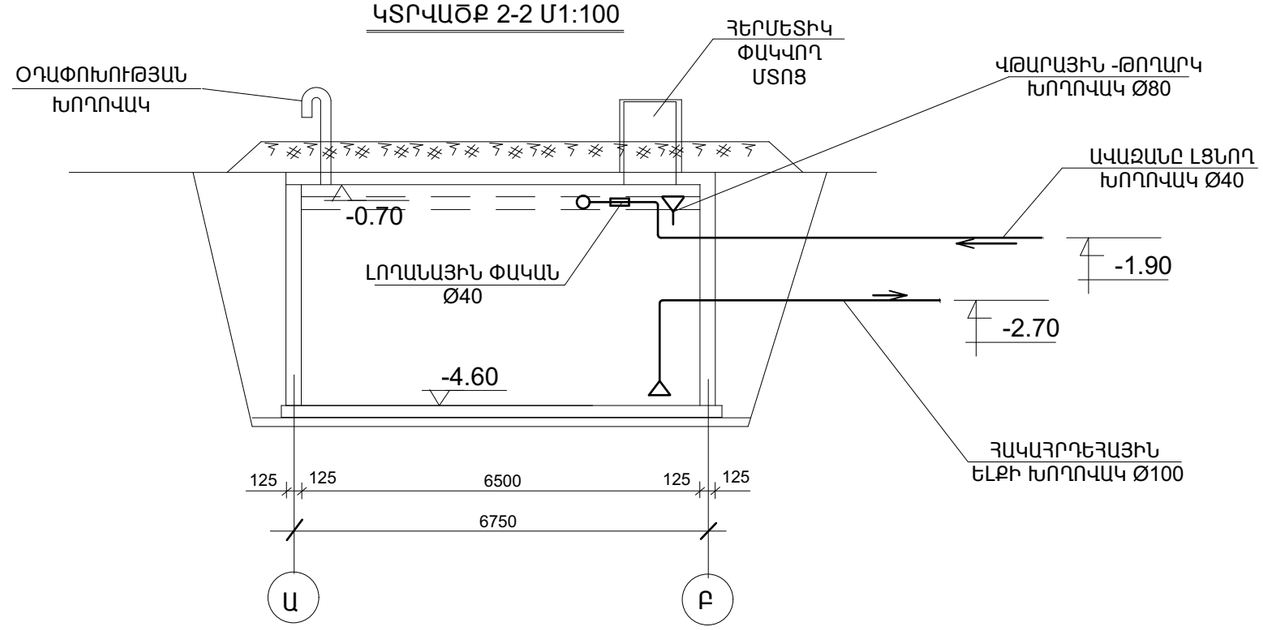

ՀԱՏԱԿԱԳԻԾ Մ1:100

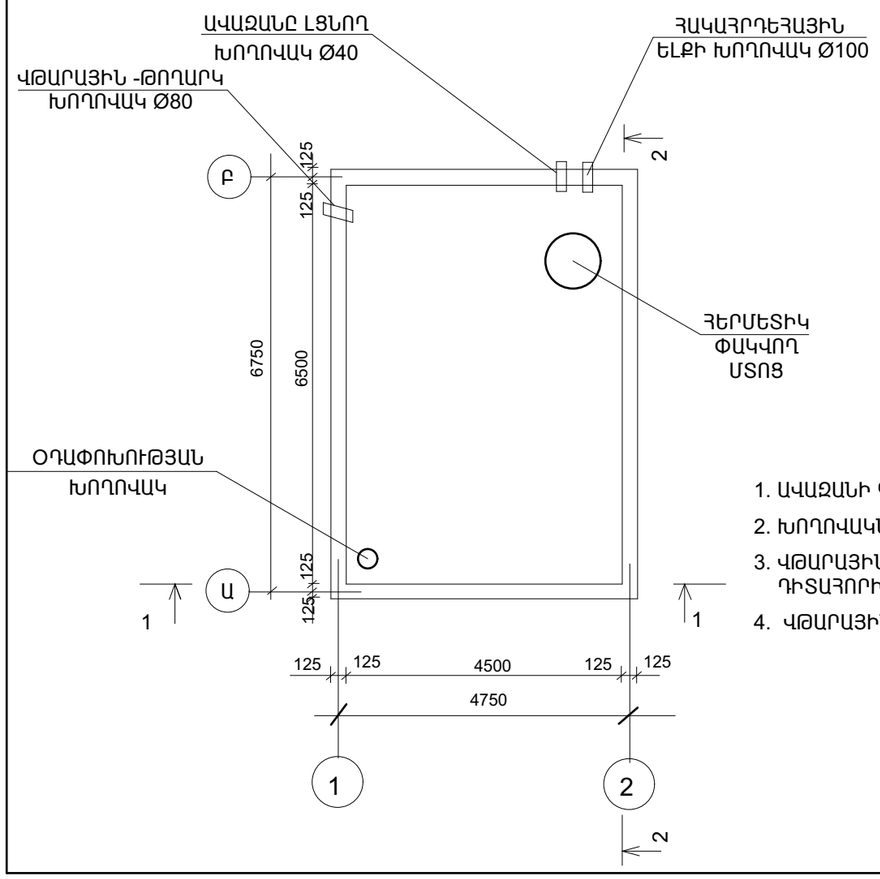

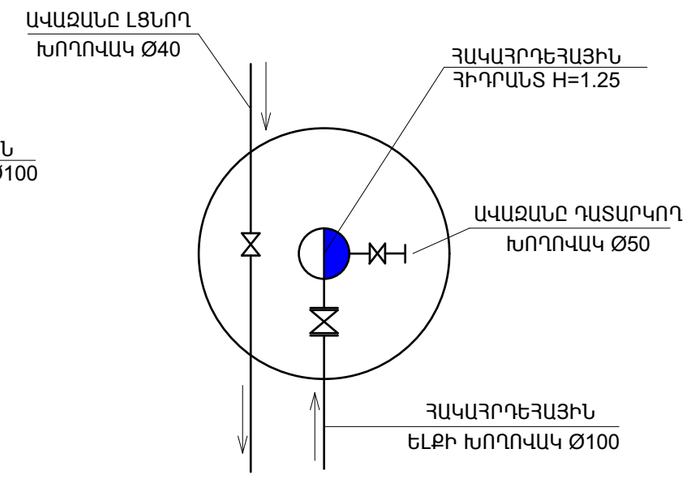

ԱՎԱԶԱՆԻ ՏԵԽՆՈԼՈԳԻԱԿԱՆ ՄԱՍԻ ՄԱՍՆԱԳԻՐ

NN n/n	ԱՆՎԱՆՈՒՄ	ՉԱՓ. ՄԻԱՎՈՐ	ՔԱՆԱԿ
1	ԼՈՂԱՆԱՅԻՆ ՓԱԿԱՆ Ø40	ՀԱՏ	1
2	ՍԻՖՈՆ Ø80	ՀԱՏ	1
3	ՕԴԱՓՈԽՄԱՆ ԽՈՂՈՎԱԿ ՊՈՂՊԱՏԵ Ø100	ԳԾՄ	1.0
4	ՁԱԳԱՐ 80x150	ՀԱՏ	1
5	ՁԱԳԱՐ 100x200	ՀԱՏ	1
6	ԾՈՒՆԿ Ø100	ՀԱՏ	1
7	ԾՈՒՆԿ Ø50 / ԾՈՒՆԿ Ø40	ՀԱՏ	2 / 2
8	ՊՈՂՊԱՏԵ ԽՈՂՈՎԱԿ Ø100	ԳԾՄ	5.5
9	ՊՈՂՊԱՏԵ ԽՈՂՈՎԱԿ Ø80	ԳԾՄ	3.0
10	ՊՈՂՊԱՏԵ ԽՈՂՈՎԱԿ Ø40	ԳԾՄ	3.0
11	ՊՈԼԻՎԻՆԻԼՔԼՈՐԻԴԵ ԽՈՂՈՎԱԿ Ø80	ԳԾՄ	20.0
12	ՊՈԼԻՎԻՆԻԼՔԼՈՐԻԴԵ ԵՎ ՊՈՂՊԱՏԵ ԽՈՂՈՎԱԿԻ ՄԻԱՑՄԱՆ ԿՑՈՐԴԻՉ Ø80	ՀԱՏ	1
13	ՊՈԼԻՊՐՈՊԻԼԵՆԵ ԽՈՂՈՎԱԿ Ø40	ԳԾՄ	8.0
14	ՊՈԼԻՊՐՈՊԻԼԵՆԵ ԵՎ ՊՈՂՊԱՏԵ ԽՈՂՈՎԱԿԻ ՄԻԱՑՄԱՆ ԿՑՈՐԴԻՉ Ø40	ՀԱՏ	1
15	ՓԱԿԱՆ Ø50	ՀԱՏ	1
16	ՓԱԿԱՆ Ø40	ՀԱՏ	1
17	Հ/ՀՐԴԵՀԱՅԻՆ ՀԻԴՐԱՆՏ ՏԱԿԴԻՐՈՎ Ø125 H=1.25մ	ՀԱՏ	3
18	ԵՌԱԲԱՇԽԻՉ ՊՈՂՊԱՏԵ Ø100x50	ՀԱՏ	1

ԾԱՆՈԹՈՒԹՅՈՒՆ

1. ԱՎԱԶԱՆԻ ԳԼԽԱՎՈՐ ՀԱՏԱԿԱԳԻԾԸ ՆԱՅԻՐ ԹԵՐԹ ՁԿ-3
2. ԽՈՂՈՎԱԿՆԵՐԸ ՆԵՐԿԵԼ ԷԲՈՔՍԻԴԱՅԻՆ ՄԱԾԻԿՈՎ /2 ՇԵՐՏ/
3. ՎԹԱՐԱՅԻՆ - ԹՈՂԱՐԿ ԽՈՂՈՎԱԿԸ ՄԻԱՑՆԵԼ ՄՈՏԱԿԱ ԿՈՅՈՒՂՈՒ ԴԻՏԱՀՈՐԻՆ ԱՌՎԱԿԻ ՎԵՐԻՆ ՆԻՇԻՑ 20 ՍՄ ԲԱՐՁՐ
4. ՎԹԱՐԱՅԻՆ - ԹՈՂԱՐԿ ԽՈՂՈՎԱԿԻ ՎՐԱ ՍԻՖՈՆԻ ՏԵՂԱԴՐՈՒՄԸ ՊԱՐՏԱԴԻՐ Է:

Ն.Գ.Ճ.	Ա.ՆԱԶԱՐՅԱՆ		ՕԲ.ԱՆՎԱՆՈՒՄԸ	ASMED design
ՆԱԽԱԳԾԵՑ	Է. ԽԱՉԱՏՐՅԱՆ		ԳԵՂԱՐՔՈՒՆԻՔԻ ՄԱՐԶ,Ք.ՍԵՎԱՆ ԹԻՎ 2 «ՁԱՐԹՈՆՔ» ՄԱՆԿԱՊԱՐՏԵԶԻ ՅԻՄՆԱՆՈՐՈԳՄԱՆ ՆԱԽԱԳԻԾ	«ԱՍՔՄԵԴ դիզայն» ՍՊԸ
			ԹԵՐԹԻ ԱՆՎԱՆՈՒՄԸ	ՕԲՅԵԿՏ 05/15
ՍՏՈՒԳԵՑ			ՀԱԿԱՀՐՈՂԵՀԱՅԻՆ ՋՐԻ ԿՈՒՏԱԿՄԱՆ ԱՎԱԶԱՆ	ԹԵՐԹ ՁԿ-2 ՓՈՒԼ ԱԳ
ՊԱՏՎԻՐԱՏՈՒ՝	(Հ. Տ. Ջ. Հ.)			ԹԵՐԹԵՐ 3

ՀԵՐՄԵՏԻԿ ՄՏՈՑ

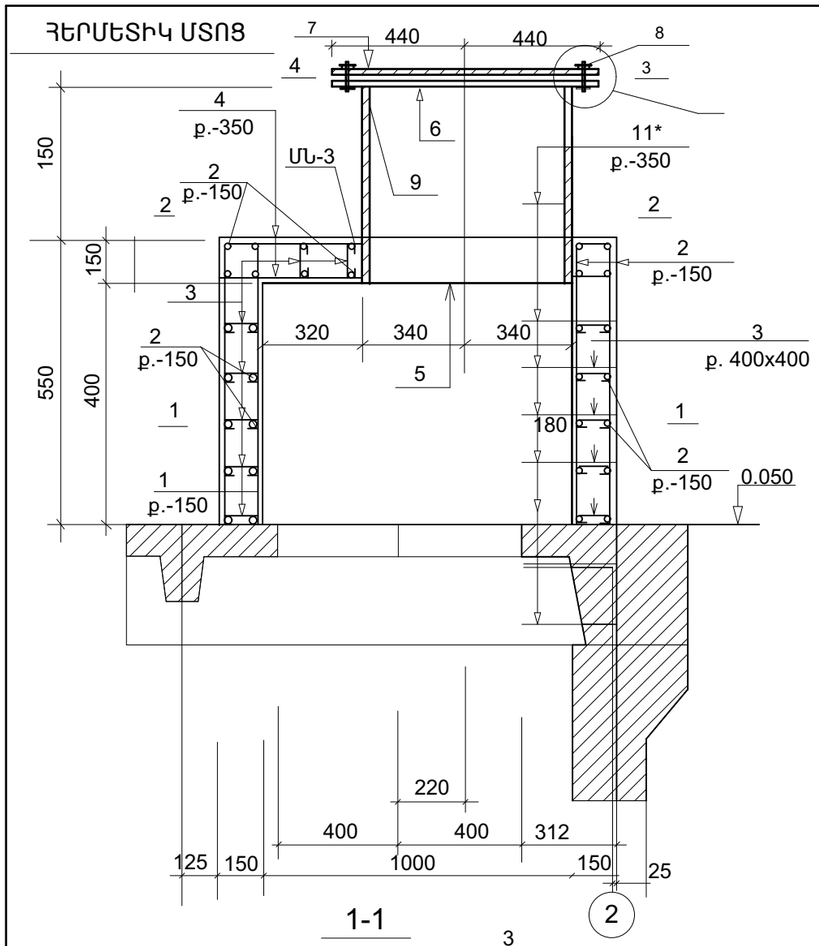

1-1

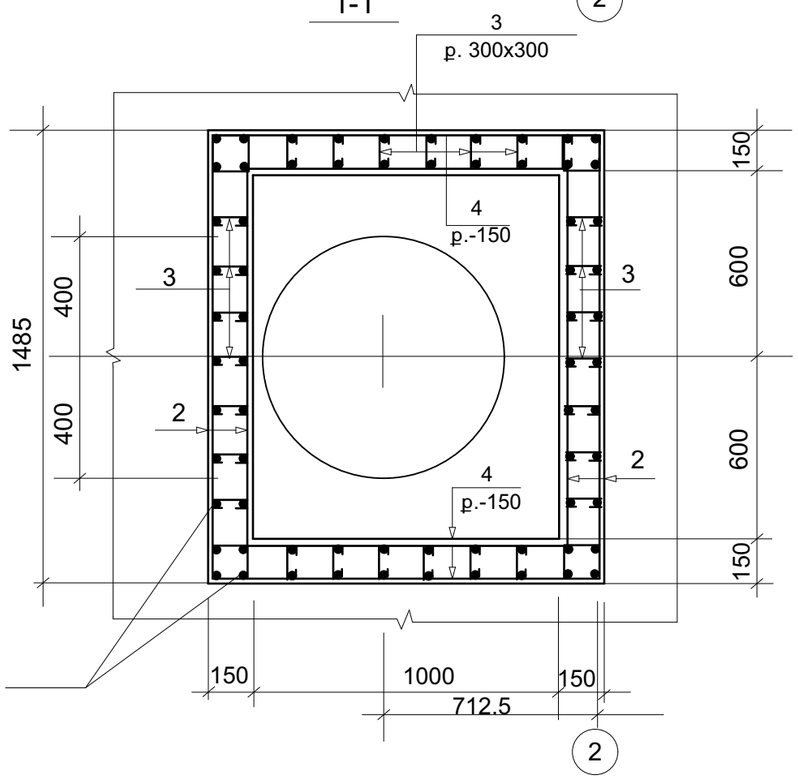

2-2

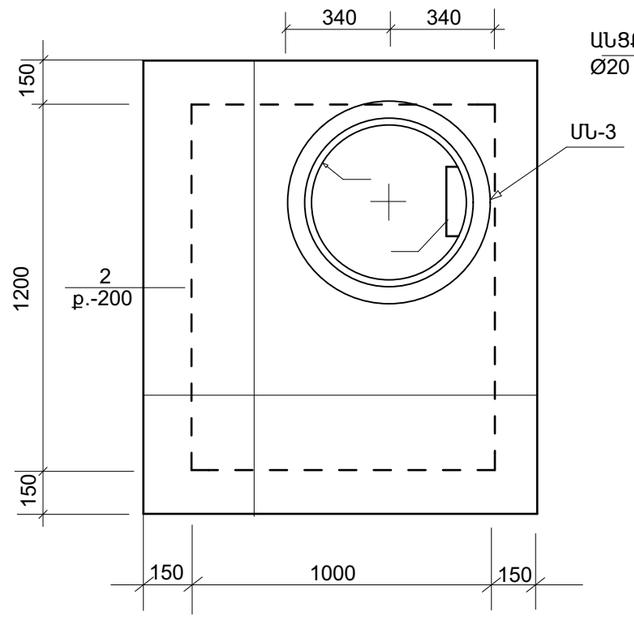

3-3

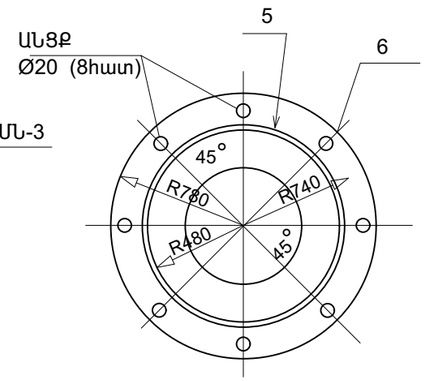

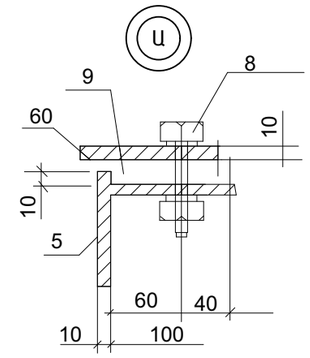

ՄՆ-3

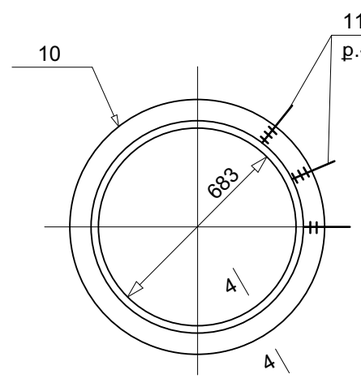

4-4

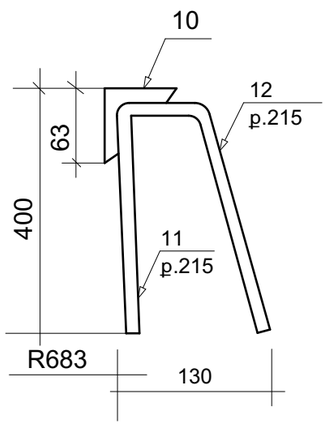

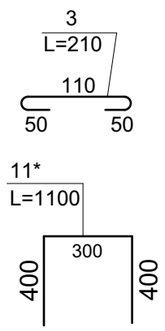

ՄԱՍՆԱԳԻՐ

Էլեմ.մակնիշը		Դիրք N	Նշում էսքիզ	ԱՆՎԱՆՈՒՄ	Քան. հատ	Ծանոթ. Քաշը
ՄՏՈՑ 1ՀԱՏ	ՊԱՏԵՐ WALL	1		Ø 10 A 500C L = 540	68	22.6
		2		Ø 8 A 500C L = 1480	16	9.3
		3		Ø 6 A - I L = 210	59	2.7
		4		Ø 8 A 500C L = 1280	28	14.3
				Բետոն B 25; W 6; F 100		0.72 ^{3}
	ՀԱՏԱԿ	2		Ø 8 A 500C L = 1480	12	7.0
		3		Ø 6 A - I L = 210	25	1.2
		4		Ø 8 A 500C L = 1280	14	7.1
		- 3			1	
				Բետոն B 25; W 6; F 100		0.13 ^{3}
	ԾԱԾԿ	5	Խողովակ	D 680 x 10 L = 310	1	78.4
		6	Թերթ-Օղակ	δ = 10 D = 780/680	1	48.0
		7	Թերթ(Կափարիչ)	δ = 10 D = 780	1	149.0
		8	Ցինկապատ հեղույս	M 18 x 18	8	0.69
		9	Ռետինե օղակ	δ = 30 D = 695	1	
		10	Օղակ d = 683	∟ 63 x 5 L = 2300	1	11.0
		11	Տես արտաբերումը	Ø 12 A 500C L = 180	11	1.7
		12	Տես արտաբերումը	Ø 12 A 500C L = 280	11	2.7
ՃԱՐՄԱՆԴ		11*	Տես արտաբերումը	Ø 20 A 500C L = 1100	14	38.0

Ն.Գ.Ճ.	Ա.ՆԱՋԱՐՅԱՆ		ՕԲ.ԱՆՎԱՆՈՒՄԸ	ASKED design			
ՆԱԽԱԳԾԵՑ	Վ. ԻԳԻԹՅԱՆ		ԳԵՂԱՐՔՈՒՆԻՔԻ ՄԱՐԶ,Ք.ՍԵՎԱՆ ԹԻՎ 2 «ՋԱՐԹՈՆՔ» ՄԱՆԿԱՊԱՐՏԵԶԻ ՀԻՄՆԱՆՈՐՈԳՄԱՆ ՆԱԽԱԳԻԾ	«ԱՍՔՄԵԴ դիզայն» ՍՊԸ			
			ԹԵՐԹԻ ԱՆՎԱՆՈՒՄԸ	ՕԲՅԵԿՏ	05/15		
ՍՏՈՒԳԵՑ			ԿՈՒՏԱԿՄԱՆ ՀՈՐԻ ՄՏՈՑ	ԹԵՐԹ	ԵԿ-3	ՓՈՒԼ	ԱԳ
ՊԱՏՎԻՐԱՏՈՒ՝	(Հ. Տ. Ջ. Հ.)			ԹԵՐԹԵՐ	3		